CONTI

Duschraum- & Waschraumlösungen

Gewerblich & Öffentlich



CONTI

Produkte finden:
SCHNELL & SMART

Gesamtkatalog 2023 | 2024

Inhaltsverzeichnis

CONTI+ Portfolio auf einen Blick



CONTI+ Smarte Systeme 1
CONTI+ Werte 2
Technologie & Hygiene 4
Symbolbeschreibung 8



Einleitung 14
Anwendung 16
Steuerzentralen 20
Zubehör 22



Einleitung 26
BLE Converter 29



Duschraumlösungen 34
Duschpaneele
CONPRIMUS 41
CONGENIAL 45
CONFRESH 61
CONSMART 65
CONCASH 2.0 (Bezahlte Wasserabgabe) 68
CONCASH 2.0 Münzautomaten 70
Duschen Unterputz
CONGENIAL 52
CONGENIAL FIT 56
CONCASH 2.0 Münzautomaten 70
CONCASH 2.0 (Bezahlte Wasserabgabe) 72
CONFLOW 74
CONBASE 78
CONBASE SLIM 80
Duschen Aufputz
CONBASE SLIM 82
tipolino 83
Standbrausen
CONFREE 84
Umrüstsets 92



Duschraumlösungen 34
Duschpaneele
CONGENIAL Ölhydraulik 100
CONGENIAL Wasserhydraulik 102
CONGENIAL Auf-/Zu-Griff 104
Duschen Unterputz
CONGENIAL Ölhydraulik 107
CONGENIAL Wasserhydraulik 108
CONGENIAL Auf-/Zu-Griff 109
CONGENIAL FIT Ölhydraulik 111
CONGENIAL FIT Wasserhydraulik 113
CONGENIAL FIT Auf-/Zu-Griff 115
CONBASE 118
Duschen Aufputz
CONPRO 120
Umrüstsets 124

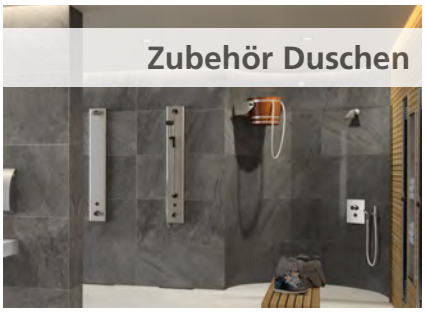

Zubehör Duschen
Haubenverlängerungen 128
Rohmontagesets 130
Netzteile 135
Nachrüstsets 137
Verlängerungssätze 142
Zubehör 143
Brauseköpfe
Regenbrauseköpfe 150
Handbrausegarnitur 150
Düsenbrauseköpfe 151
Zubehör 152
Spa & Wellness
Regenbrauseköpfe 154
Düsenbrauseköpfe 158
Brausekugelgelenk 158
Schwallbrauseköpfe 159
Brausearme 159
Eimer-Schwallbrausen 160
Kneipp-Garnituren 161
Thermostatbatterien 165



Elektronische Armaturen

Waschraumlösungen 176

Standarmaturen
ultra 183
lino 191
lumino 198
tipolino 202
Senso 205
iQ 206
loopino 208
maxx 210
umaxx 213

Wandarmaturen Unterputz
ultra 215
lino 216
iQ 219
CONGENIAL FIT 220

Wandarmaturen Aufputz
lino 224

Reihenwaschplätze
lino 229
CONGENIAL 230

Spültischarmatur
Hybrid Küchenarmatur H10 235

Zubehör Armaturen 259



Waschtische

Mineralguss/Mineralwerkstoff StoneTec/StoneTec-PRO
Maßwaschtische 274
Waschrinnen 282
Optionen & Zubehör 286

SteelTec Edelstahlbecken
Waschbecken 333
Waschrinnen 336
Labor-/Ausgussbecken 338



Mechanische Armaturen

Waschraumlösungen 176

Standarmaturen
lino SofTouch 240
CONWASH 242

Wandarmaturen
CONWASH 243



Sanitärraumausstattung

Designserie SteelTec
Händetrockner 298
Papierhandtuchspender 299
Spender Seife | Desinfektion 300
Toilettenpapierhalter 301
Hygiene-/ Abfallbehälter 303
Wickeltisch & Zubehör 306

Designserie BJÖRK
Händetrockner 308
Papierhandtuchspender 308
Spender Seife | Desinfektion 309
Toilettenpapierhalter 310
Hygiene-/Abfallbehälter 311
Wickeltisch & Zubehör 312
Tisch- und Bodenständer 314

Designserie TAP
Händetrockner 316
Spender Seife | Desinfektion 317

Edelstahlausstattung
Hände- und Haartrockner 318
Hygiene-/Abfallbehälter 322
Papierhandtuchspender 322
Spender Seife | Desinfektion 324
WC-Ausstattung 328
Verbrauchsmaterial 331



Urinalarmaturen

Urinallösungen 246

Urinale Unterputz
ultra 248
iQ 249
lino 250
Siphonsteuerung 251
Zubehör Unterputz 252

Urinale Aufputz
lino 254

Umrüstsets 255

Zubehör Urialarmaturen 259



Hygienelösungen

Trinkwasserdesinfektion 345
Zubehör 346
Endständige Filter 353



Service & Information

Serviceleistungen 371
Normen & Richtlinien 376
Kundenservice 378
Kontakt 380
AGB 382



EINLEITUNG

CONTI+ Konzepte & Lösungen für Ihren Sanitärraum





CONTI+

Smarte Systeme für mehr Lebensqualität

Hygienische und smarte Duschraum- und Waschraumkonzepte für ein Plus an Lebensqualität: Dafür steht die Marke CONTI+ seit 50 Jahren. Dank unserer innovativen Technologien und einem umfassenden Serviceangebot bieten wir unseren Kunden für jede Anforderung im Neubau- und Sanierungsbereich die optimale Lösung. Kompetent, flexibel – und rundum überzeugend.

Von modernen elektronischen und mechanischen Dusch-, Waschtisch- und Urinal-Armaturen über Waschtische bis hin zu kompletten Sanitärraumausstattungen und Wassermanagement-Systemen: Bei allen Produkten und Systemlösungen denken wir ganzheitlich und legen größten Wert auf Nachhaltigkeit, Hygiene und Sicherheit. Dazu sorgen smarte Entwicklungen bei Elektronik und Benutzeroberfläche für maximalen Komfort, einen bestmöglichen Kundennutzen und den konsequenten Schutz unserer Umwelt.

Entdecken Sie unser ganzheitliches und einzigartiges Produkt- und Serviceangebot im Bereich Duschraum- und Waschraumlösungen – für Ihren Projekterfolg und begeisterte Kunden!

Ihr

CONTI+ Team

CONTI+

Überzeugende Vorteile



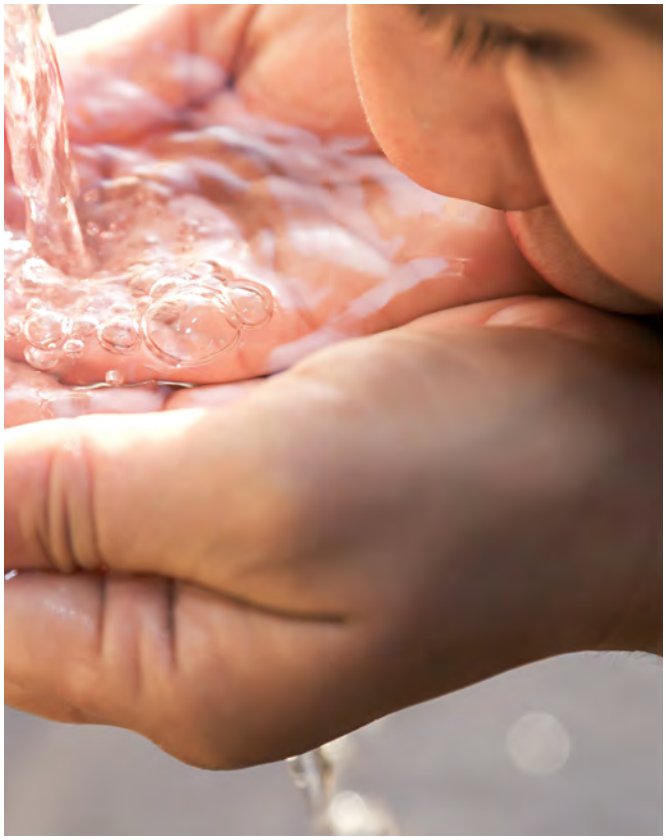

NACHHALTIG

Wassererspарnis: bis zu 70 % Wassereinsparung durch automatische Start- und Stoppfunktion und Limitierung des Durchflusses

Energieersparnis: Verlängerung der Batterielebensdauer bis zu 8 Jahren durch Solar- und Wasserenergie. Thermostatische Regelung, energieminimierte Elektronik und Hydraulik durch smarte Algorithmen

Materialien: Edelstahl ohne Beschichtung, geringer Blei-/Nickelgehalt, Kunststoffe (verwertbar), umweltverträgliche Desinfektionsmittel

Kostenersparnis: wartungsarm, geringere Wasser- und Energiekosten, kurze Montagezeiten, niedrige Gesamtkosten im Lebenszyklus

Umweltschonend: reduzierter Batterieverbrauch

Umweltzertifikate: z.B. LEED, BREEAM

HYGIENISCH

Berührungslose Bedienung: keine Kontaminierung, keine Keimverschleppung, benutzerfreundlich, sichere Einbindung in das CONTI+ CNX Wassermanagement-System möglich

Kontrollierbare Steuerung: über CONTI+ CNX Wassermanagement-System und der CONTI+ Service APP möglich

Thermische Desinfektion: zentral steuer- und protokollierbar über CONTI+ CNX Wassermanagement-System – sicher, verlässlich und dokumentiert

Hygienespülung: zentral steuer- und protokollierbar über CONTI+ CNX Wassermanagement-System, Spüldauer und Intervall einstellbar

CONTI+ Service APP: direkter, kabelloser Zugriff auf jede Armatur, die über einen BLE Converter verfügt; sichere Steuerung und Überwachung von Hygienemaßnahmen

CONTI Sanitärarmaturen GmbH | Hauptstraße 98 | 35435 Wettenberg | Deutschland | Tel. +49 641 98221 0 | Fax +49 641 98221 50 | info@conti.plus
www.conti.plus | CONVKF1010DE | gültig ab 01/2024 | Druckfehler und Irrtümer sowie technische und maßliche Änderungen vorbehalten.



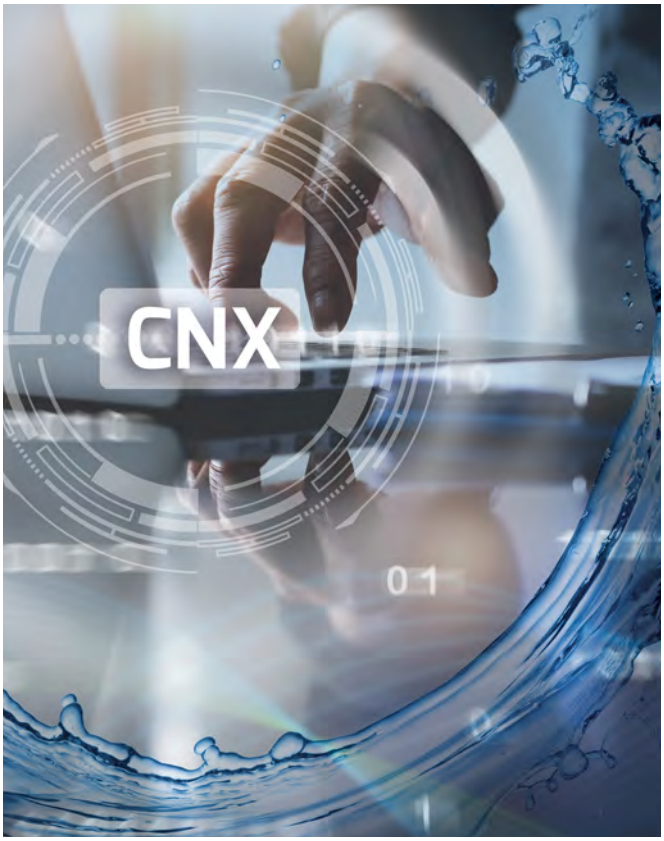

SICHER

Sichere Wasserqualität: zugelassene Materialien, Hygienespülung, thermische Desinfektion, Vermeidung von Stagnation

Vandalensicher: robuste Materialien, speziell ausgelegtes Design, integrierte Komponenten

Funktions- und benutzungssicher: bewährte Technik & Komponenten

Zukunftssicher: eigener Kundendienst, zuverlässige Verfügbarkeit an Ersatzteilen

Qualität: hygienische wasserlose (pneumatische) 100 %-Prüfung inklusive Funktionstest, Ersatzteilgarantie

Zertifikate: z.B. DVGW, WRAS, WaterMark

SMART

Innovative Technologie: ausgereifte Infrarottechnik für berührungslose zuverlässige Auslösung, einzigartige Inhouse-Ventiltechnik, modernste Vernetzung, smarte Algorithmen und intuitive Benutzeroberfläche

CONTI+ CNX Wassermanagement-System: intelligentes Wassermanagement zur zentralen Steuerung und Überwachung von Hygienemaßnahmen

Einfache Installation: schnelle, einfache Installation und Inbetriebnahme, intuitive Vernetzung mit dem CONTI+ CNX Wassermanagement-System möglich

Einfache Instandhaltung: leichter Zugang für die Wartung

Know-how: eigene Entwicklungsabteilungen in Deutschland, der Schweiz und Österreich mit speziell ausgebildeten Ingenieuren

DUSCH- & WASCHRAUMLÖSUNGEN

TECHNOLOGIE UND HYGIENE PERFEKT KOMBINIERT

Einzigartig, vielseitig, verlässlich und innovativ: Unser umfangreiches Sortiment elektronischer und mechanischer Duschen und Waschtischarmaturen bis hin zu Urinalarmaturen oder der einzigartig neuen Thermostat-E Technologie bietet höchsten Komfort, maximale Hygiene und Sicherheit.

Unsere leistungsstarken Lösungen eröffnen neue Spielräume zur Gestaltung zeitgemäßer, zukunftsgerechter Dusch- und Waschräume.

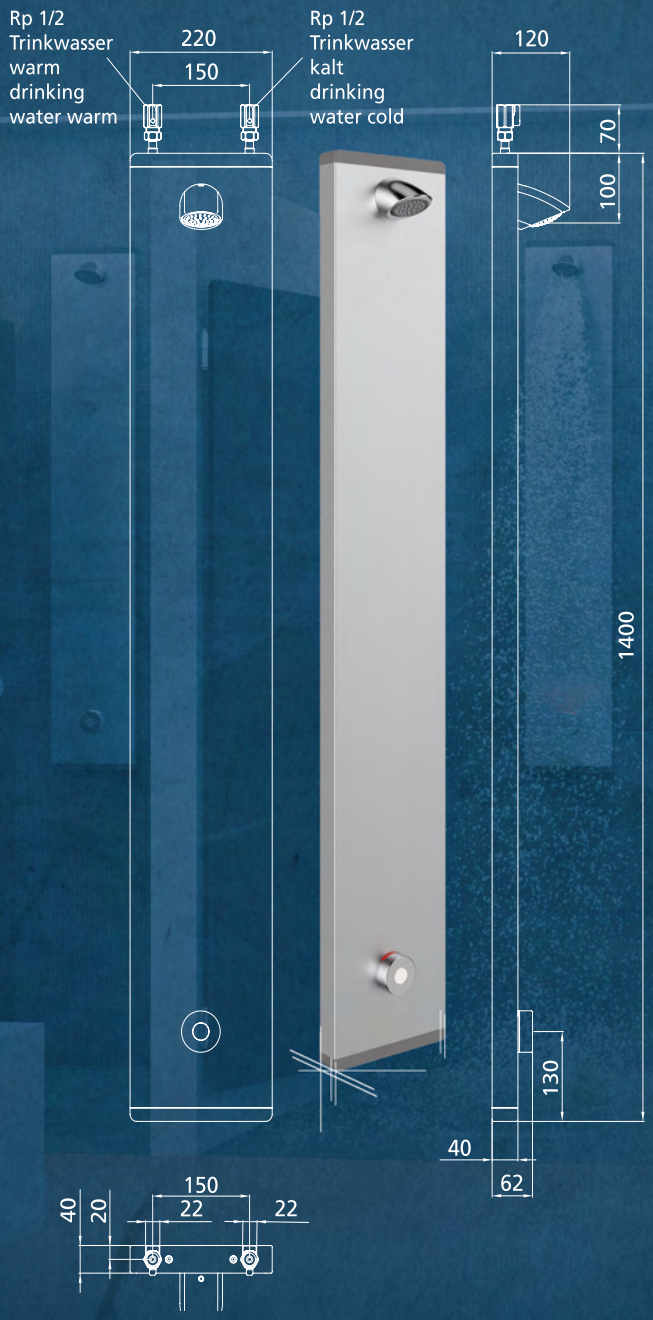

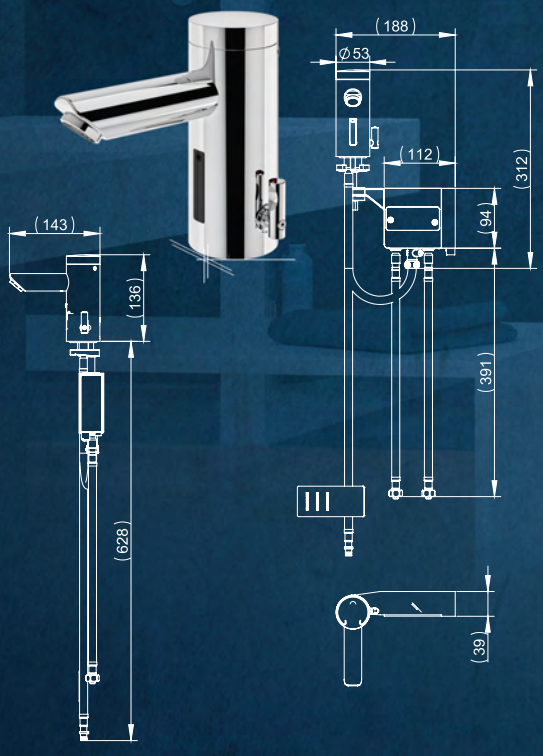

THERMOSTAT-E & SMARTE STEUERUNG

KALTWASSERSPÜLUNG

Duschen: intelligent | vielseitig | vernetzbar | elektronisch





Armaturen: hochwertig | wassersparend | elektronisch bis Selbstschluss





Wohlfühllösungen: Brauseköpfe | Spa & Wellness bis DN20




Kneipp Garnituren
- Kneipp-Guss-Garnituren
- Blitzguss-Garnituren
- Unterputz-Garnituren

Besonderheiten: Dezentrale Wasseraufbereitung & mehr




Servicelösungen
- Umrüstung
- Sonderlösungen
- Objekt- & Kundenservice

EINZEL- & ZENTRALES ARMATURENMANAGEMENT

APP & CNX

CONTI+ HYGIENEKONZEPT

PRÄVENTIV | PERMANENT | AKUT

Die Hygieneanforderungen steigen vor allem in öffentlichen, halböffentlichen und industriellen Gebäuden stetig – national und international. Vor diesem Hintergrund und weil uns Trinkwasserhygiene am Herzen liegt, entwickeln wir unsere Produkte kontinuierlich weiter. Unser daraus entstandenes ganzheitliches CONTI+ Hygienekonzept garantiert hier maximale Sicherheit in Dusch- und Waschräumen – ganz gleich, in welchem Einsatzbereich. Folgende innovative Technologien und Hygienemerkmale berücksichtigen wir bereits im Voraus bei unseren Produkten:

CONTI+ HYGIENEMERKMALE

- trinkwassergeeignete Materialien
- porenfreie und reinigungsfreundliche Oberflächen
- berührungslose Bedienung
- automatische berührungslose Schließfunktion
- Keimfreihaltung von Trinkwasserinstallationen
- Rückhaltung von Keimen an Entnahmestellen
- aerosolarm
- einfache Wartung
- Kaltwasserspülung, elektronisch
- Hygienespülung, elektronisch
- thermische Desinfektion elektronisch, manuell und mit zusätzlicher Sicherheit über den Schlüsselschalter
- dokumentierte Betriebs- und Hygienefunktionen

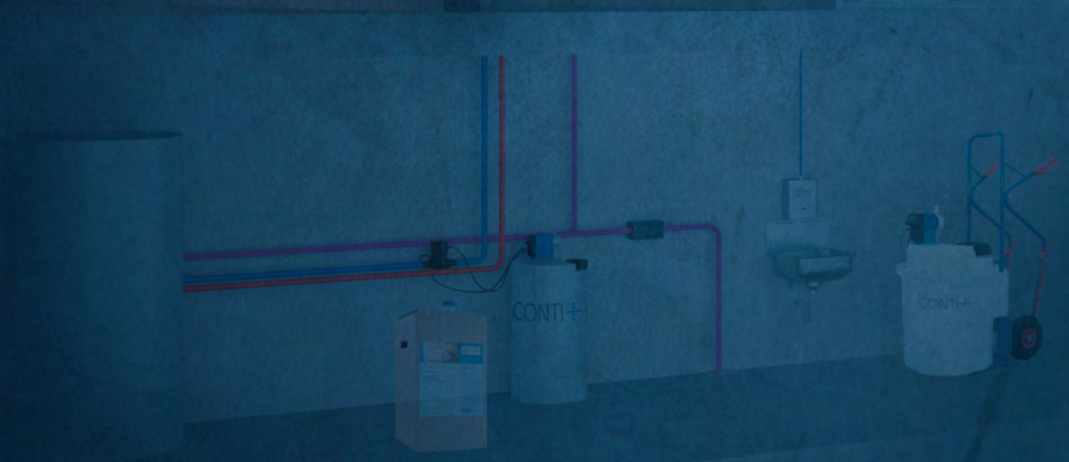

INDIVIDUELLE LÖSUNGEN

UMRÜSTUNG | SANIERUNG | NEUBAU

TRINKWASSERHYGIENE

3 PHASEN ZUR VORSORGE, EINHALTUNG UND BEHEBUNG

PRÄVENTIV: Beratung und Unterstützung bei Planung, Bau und Wartung

PERMANENT: Effektives Wassermanagement, professionelle Wartung und Beprobung

AKUT: Innovative Lösungen zur Wiederherstellung der Hygiene bei akuter Kontamination, sowie sichere Bedienung, Einbindung und Kontrolle der Produkte

Die Bausteine der CONTI+ Hygiene im Überblick:

- umfangreiches Produktsortiment zur Einhaltung der Trinkwasserhygiene
- separate thermische Desinfektion (manuell/elektronisch), Hygiene- und Kaltwasserspülung
- mikrobiologische Sanierung von Trinkwasserinstallationen
- umfassendes Wassermanagement, Trinkwasserhygiene-Tests und Wartung
- Produktsortiment für Maßnahmen zur Aufhebung von Nutzungsverboten



Symbolbeschreibung

Symbolbeschreibungen und Funktionen der CONTI+ Produkte im Überblick

NACHHALTIG | Ressourcenschonende Funktionen

Start/Stopp-Funktion zum Wassersparen
Einstellbare bzw. automatische Start/Stopp-Funktion zum Wassersparen.

Selbstschlussfunktion
Mechanische Selbstschlussfunktion, einstellbare Wasserlaufzeit.

Dreh- und Drückknopf
Elektronische Steuereinheit E-Control, Dreh-/Drückknopf für Misch- und Start/Stopp-Funktion.

HYGIENISCH | Funktionen & Spülungen

Berührungslose Funktion
Auslösung durch Infrarotsensor

Automatische Hygienespülung
Spülung der Rohrleitungen zur Vermeidung von Keimbildung bei stehendem Wasser – je nach Bedarf über eine nutzungsabhängige Intervallsteuerung, eine Zeitsteuerung oder eine Kalenderfunktion, integriert im CNX Wassermanagement-System oder über die Service APP.

Thermische Desinfektion, manuell
Thermische Spülung der Armaturen über einen manuell zu öffnenden TD-Stopfen, integriert in die Duscharmatur.

Kaltwasserspülung
Kaltwasserspülung von elektronischen Armaturen durch Einbindung in das CNX Wassermanagement-System oder über die Service APP.

Thermische Desinfektion, elektronisch
Thermische Spülung der Armatur über Bypass-Magnetventil (Schlüsselschalter, CNX Wassermanagement)

Hygienespülung über Schlüsselschalter
Auslösung der Hygienespülung über einen potenzialfreien Eingang mit Schlüsselschalter.

SICHER | Produktfunktionen

Verbrühschutz
Die thermostatische Mischeinrichtung mit Verbrühschutz sorgt für Sicherheit.

Reinigungsstopp
Reinigungsstopp über RC-Switch (magnetische Reedschalter-Unterbrechung der Auslösefunktion, direkt vor Ort) oder als Kalenderfunktion über die Service APP oder integriert in das CNX Wassermanagement-System.

Frostschutz
Optionale Frostschutzleitung, die Schutz vor Frostschäden bietet.

SMART | Servicefunktionen

CONTI+ Service APP
Einzelarmaturensteuerung von Dusch-, Waschtisch- und Urinalarmaturen zur Programmierung, direkten Funktionsauslösung, Protokollierung und zum Auslesen von Daten.

CNX Wassermanagement-System
Zentrales Armaturenmanagement zur Sicherstellung der Hygienefunktionen von Dusch-, Waschtisch- und Urinalarmaturen.

CONTI Sanitärarmaturen GmbH | Hauptstraße 98 | 35435 Wettenberg | Deutschland | Tel. +49 641 98221 0 | Fax +49 641 98221 50 | info@conti.plus
www.conti.plus | CONVKF1010DE | gültig ab 01/2024 | Druckfehler und Irrtümer sowie technische und maßliche Änderungen vorbehalten.

NENNWEITE | Vorrichtungsfunktionen

DN15
Nennweite bzw. Anschlussmaß 1/2“

DN20
Nennweite bzw. Anschlussmaß 3/4“

BESONDERHEITEN

Durchlauferhitzer HCFS
Der elektronisch geregelte Klein-Durchlauferhitzer für Einzelplatz-Waschtischarmaturen.

Frischwasserstation
Erzeugung von warmem Trinkwasser direkt im Duschpaneel über Plattenwärmetauscher.

AUSLÖSUNG | mechanisch

Ölhydraulik
Robuste ölhydraulische Selbstschlussfunktion mit einstellbarer Wasserlaufzeit

Wasserhydraulik
Leichtgängige wasserhydraulische Selbstschlussfunktion

Auf-/Zu-Griff
Manueller Auf- und Zu-Griff (ohne Selbstschluss-funktion) mit thermostatischer Mischeinheit

ANSCHLUSSMÖGLICHKEITEN | Spannungsversorgung

Batteriebetrieb 6 V/DC (Einzelplatzinstallation)
Einzelplatzoption Batterielösung. Kann auch genutzt werden, wenn mal eine elektrische Leitung trotz Planung nicht verlegt wurde.

Netzbetrieb (Einzel- & Mehrfachinstallation)
Klassische Spannungsversorgung über ein Netzteil (muss separat bestellt werden).

Zentrale Netzversorgung 30 V/DC (CNX)
Zentrale Steuerung über das CONTI+ CNX Wassermanagement-System mit allen Vorteilen der Bedienung und Überwachung

CONCASH 2.0
Bezahlte Wasserabgabe mit Münzeinwurf oder Wertmarke. Anschluss von Duschpaneelen oder Duschen Unterputz möglich.

VARIOconnect
Die Multifunktionsschnittstelle VARIOconnect bietet eine Vielzahl an Anschlussmöglichkeiten für Strom-versorgungen und Datenverbindungen.

Einzelplatzoption Batterie 6 V (Waschtischarmatur)
Einzelplatzoption Batterielösung. Lebensdauer bis zu vier Jahren. Batterien im Lieferumfang enthalten.

Einzelplatzoption Netzbetrieb 230/6 V/DC
Die klassische Spannungsversorgung über ein Steckernetzteil, im Lieferumfang enthalten, in Kombination mit einer 230 V-Steckdose.

Einzelplatzoption Netzbetrieb (UP) 230 / 6 V/DC
Spannungsversorgung Unterputzeinbau.
Netzteil Unterputz ist im Lieferumfang enthalten.

Waschtischmodelle Solar
Batterielösung (Batterie im Lieferumfang enthalten). Bis zu acht Jahren Batterielebensdauer durch das optionale Solarmodul, das auch aus künstlichen Lichtquellen Energie erzeugen kann.

Waschtischmodelle Turbine
Batterielösung (Batterie im Lieferumfang enthalten). Bis zu acht Jahren Batterielebensdauer durch die optionale Turbine: Ein Mini-Kraftwerk erzeugt aus dem fließenden Wasser Strom.


HOME
Betrieb START
DUSCHE
URINAL
WASCHTISCH

Armaturenmanagement

CONTI+ Wassermanagement-System & Service APP




HOME
ANLAGE
Betrieb START
Betrieb STOP
HYG START
THS START
PRODUKTE



CNX Wassermanagement-System

Systembeschreibung | Anwendung 14
Steuerzentralen 20
Converter 22
Leitung 22
Einweisung Personal 22
CNX-Inbetriebnahme 23
Verdrahtungsarbeiten / Bestandsaufnahme 23
Wartungsvertrag 23

CNX Wassermanagement-System

Anwendungen mit CNX Wassermanagement-System

Besonders geeignet für Trinkwasserinstallationen in Gebäuden mit hoher Funktionalität und besonderem Fokus auf Trinkwasserhygiene, wie z.B.

- Schwimmbäder, Sportanlagen & Stadien
- staatliche Einrichtungen & Bildung
- Verkehr & Raststätten
- Bürogebäude
- Hotel/Gastronomie & Camping
- Arztpraxen & Kliniken
- Senioren- & Pflegeheime
- Labors & Forschung
- sanitäre Anlagen mit abweichendem, bestimmungsgemäßem Betrieb

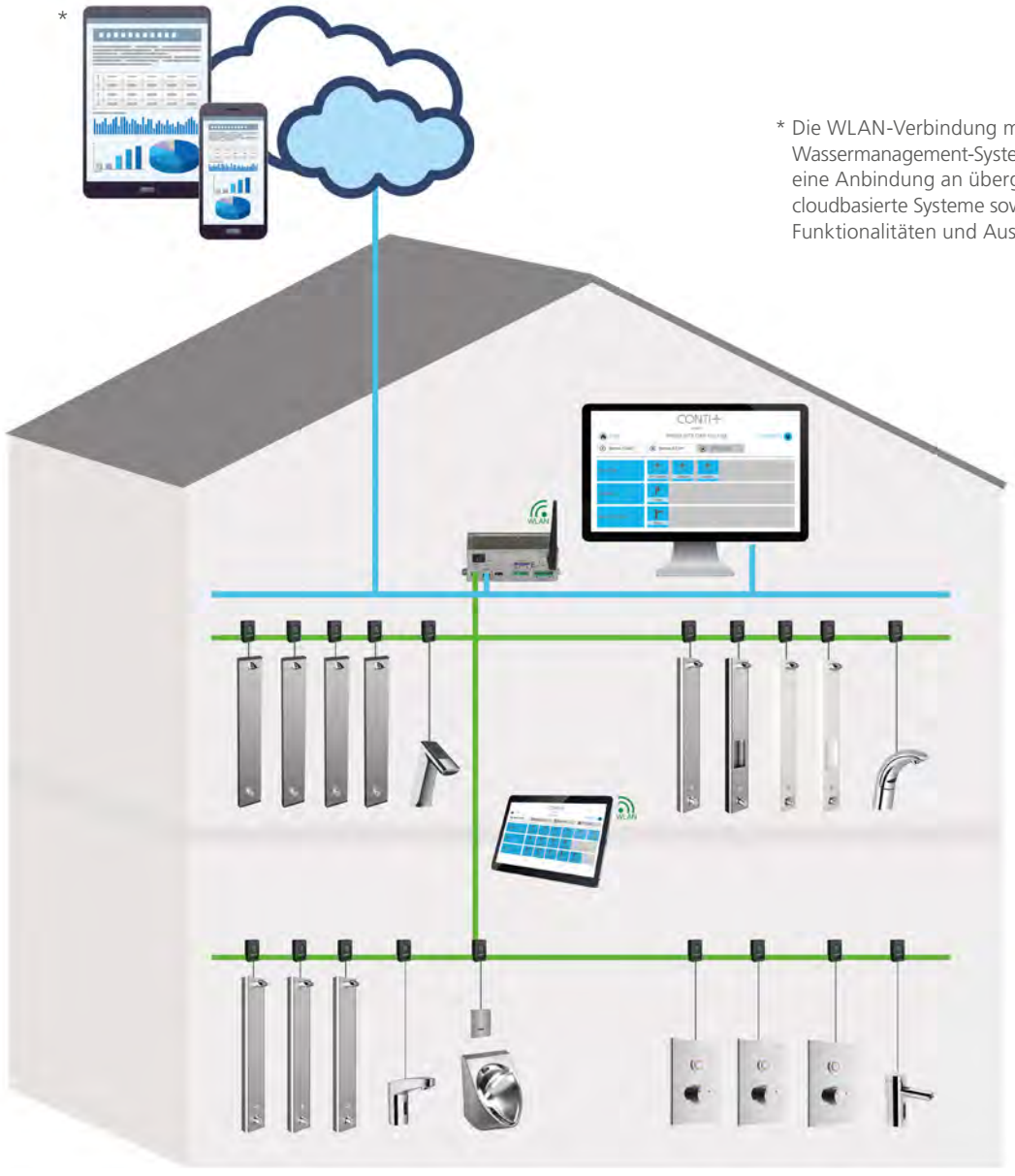

* Die WLAN-Verbindung mit dem CNX Wassermanagement-System ermöglicht eine Anbindung an übergeordnete, z.B. cloudbasierte Systeme sowie zusätzliche Funktionalitäten und Auswertungen.

CONTI Sanitärarmaturen GmbH | Hauptstraße 98 | 35435 Wettenberg | Deutschland | Tel. +49 641 98221 0 | Fax +49 641 98221 50 | info@conti.plus
www.conti.plus | CONVKF1010DE | gültig ab 01/2024 | Druckfehler und Irrtümer sowie technische und maßliche Änderungen vorbehalten.

CONTI+ Network eXchange (CNX)

Das CNX Wassermanagement-System stellt die höchste Ausbaustufe der elektronischen, modular aufgebauten CONTI+ Produktserien dar. Es ermöglicht neben der Vernetzung der bewährten CONTI+ Duscharmaturen auch die Integration der gesamten Palette elektronischer Waschtisch- und Urinalarmaturen von CONTI+.

Intelligente Systemtechnik zum Verbinden, Verwalten, Steuern und Überwachen von Geräten und Komponenten der Trinkwasserinstallation erfährt einen immer größeren Stellenwert. Das CNX Wassermanagement-System ermöglicht, je nach Ausführung des CNX Controllers, die zentrale Steuerung von bis zu 150 Armaturen und Geräte. Diese können in einer großen Reichweite von bis zu 350 Metern Entfernung installiert werden. Die Vernetzung der Geräte erfolgt über einfache Verkabelung mit kostengünstigen Standardkabeln oder bei Bedarf in einer weiteren Ausbaustufe über Bluetooth-Anbindung.

Das CONTI+ CNX Wassermanagement-System kann auf Kundenwunsch auch mit übergeordneten Gebäudeleitsystemen gekoppelt werden.

Kabellose Bedienung

Das System kann kabellos und standortunabhängig auf allen internetfähigen Geräten wie Tablet, Smartphone, aber auch Laptop oder PC bedient werden. Die intuitive und sauber strukturierte Bedienoberfläche erlaubt, die Geräte einfach einzubinden, übersichtlich zu verwalten, anzuzeigen und bequem einzustellen. Ebenso können Funktionen komfortabel einzeln oder gruppenweise aktiviert, überwacht und protokolliert werden. Der aktuelle Betriebsstatus der Armaturen, bevorstehende Aktionen sowie Betriebsmeldungen werden im Display übersichtlich dargestellt. Protokolle werden im PDF-Format gespeichert und können bei Bedarf gedruckt oder versendet werden.

Das Bedienungskonzept auf Basis eines Webbrowsers ermöglicht die Anwendung des Systems betriebssystemunabhängig auf allen internetfähigen Geräten wie Tablet, Smartphone, aber auch Laptop oder PC.

Software-Updates und Fernwartung können via Internet sehr effizient – bis hin zu der einzelnen Armatur – von extern durch den CONTI+ Kundenservice vorgenommen werden. Bei Offlinebetrieb oder Stand-alone-Betrieb werden Software-Updates über die Steuerzentrale vor Ort gezielt ausgeführt.

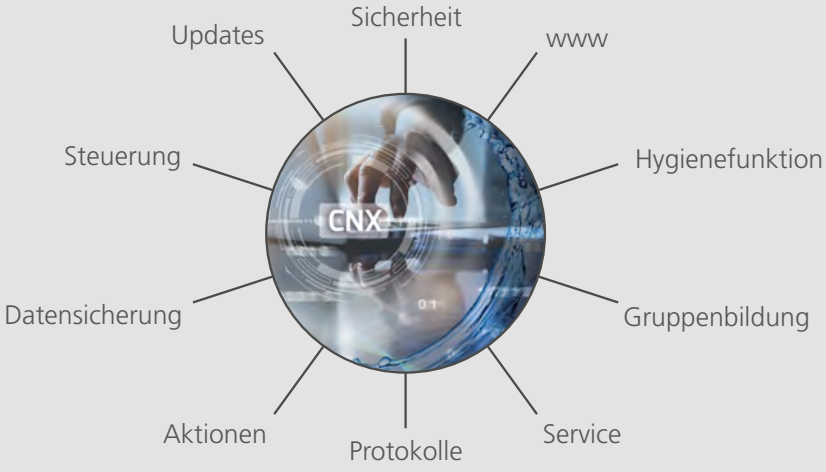

Vorteile des CNX Wassermanagement-Systems:

- Steuerung von bis zu 150 Armaturen an einem Controller
- Integration aller elektronischen Armaturen aus dem CONTI+ Programm
- großzügige Leitungstopologie (bis zu 350 m)
- Elektroinstallation – kostengünstig in Linien-, Stern- oder Baumform
- basierend auf stabiler BUS-Technologie
- intuitive, einfache Webbrowser-Bedienoberfläche
- Datenübertragung per LAN, WLAN
- lebenslange Datenspeicherung
- Protokolle im PDF- oder CSV-Format, gespeichert auf SD-Karte
- kein Datenverlust bei Stromausfall
- Anbindung an Gebäudeleittechnik
- umfangreiche Hygienefunktionen zur Sicherstellung des bestimmungsgemäßen Betriebs in der Trinkwasserinstallation
- kurzschluss- und verpolsicher
- einfache Integration, Inbetriebnahme und Service, bezogen auf die individuellen Bedürfnisse
- Geräte-Monitoring

Anwendungsbeispiele

Duschraum

- Thermostatische Duscheinrichtungen
- Hygienefunktionen wie thermische Desinfektion (TD), Kaltwasserspülung und Hygienespülung
- Temperaturmessung und Protokollierung bei thermischer Desinfektion
- Anschluss an das CNX Wassermanagement-System über Kabel oder kabellos (Bluetooth®)
- Kabelanschluss über Converter zur Energieversorgung und Datenübertragung

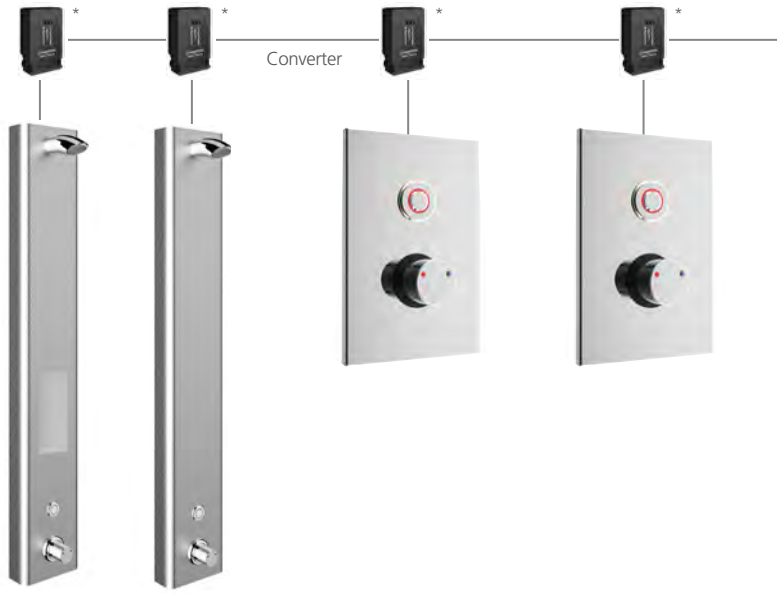

Waschraum

- Elektronische berührungslose Waschtisch- und Urinalarmaturen mit IR-Sensor
- Betriebs- und Aktionsprotokollierung, Hygienefunktionen, thermische Desinfektion, Kaltwasserspülung, Hygienespülung und Zwangsspülung (Urinal)
- Anschluss an das CNX Wassermanagement-System über Kabel oder kabellos (Bluetooth®)
- Kabelanschluss über Converter zur Energieversorgung und Datenübertragung



CONTI Sanitärarmaturen GmbH | Hauptstraße 98 | 35435 Wettenberg | Deutschland | Tel. +49 641 98221 0 | Fax +49 641 98221 50 | info@conti.plus
www.conti.plus | CONVKF1010DE | gültig ab 01/2024 | Druckfehler und Irrtümer sowie technische und maßliche Änderungen vorbehalten.

Steuerzentrale CNX 64 oder CNX 150

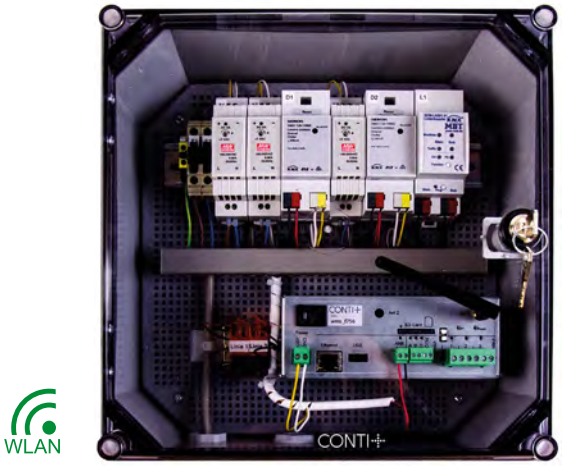

- Steuerung und Datenverwaltungs-management
- Geräte- und Datenverwaltung
- Service-, Aktions- und Managementfunktionen
- Webserver für Browserdarstellung (Tablet, Smartphone, Laptop, PC ...)
- je nach Ausführung bis zu 64 oder 150 Armaturen
- Ethernet-Schnittstelle zur Anbindung der Gebäudeleittechnik
- SD-Karte für Datensicherung
- 6 x I/O-Ports
- USB für Service Dongle
- Internetanbindung über LAN für Fernwartung und Software-Updates
- Spannungsversorgung
- optionaler Anschluss Schlüsselschalter

Software-Steuerung und Bedieneinheit



- Bedieneinheit: Tablet oder Smartphone, Laptop, PC (nicht im Lieferumfang)
- Darstellung der Systemsteuerung über Webbrowser
- intuitive, moderne Menüführung und Bedienung aller Funktionen
- Empfehlung: Darstellung über Google Chrome für höchste Darstellungsfunktionalität

Einfach, schnell und sicher



Topologie

Die Topologie bietet den Vorteil der einfachen Vernetzung der Armaturen, individuell in Linien-, Stern- oder Baumform. Etwaige Abschlusswiderstände können eingespart werden. Es sind keine speziellen BUS-Leitungen erforderlich.

Die verwendeten Standardleitungen, universell verlegt im Leerrohr oder Unterputz, werden schnell und problemlos mit wasserdichten Einzeladerverbindern zusammengesteckt. Besondere Maßnahmen zur Abschirmung der Leitungen können vernachlässigt werden.



Hinweis: Topologie nicht gültig für CONPRIMUS

CONTI Sanitärarmaturen GmbH | Hauptstraße 98 | 35435 Wettenberg | Deutschland | Tel. +49 641 98221 0 | Fax +49 641 98221 50 | info@conti.plus
www.conti.plus | CONVKF1010DE | gültig ab 01/2024 | Druckfehler und Irrtümer sowie technische und maßliche Änderungen vorbehalten.

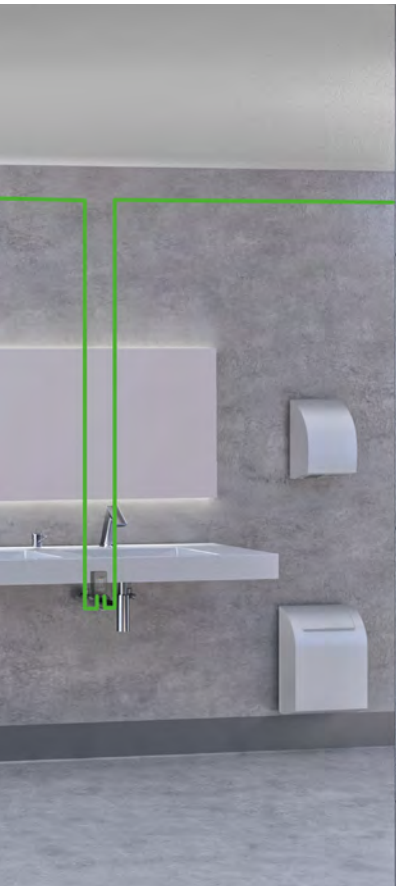



WLAN



...

Normen und Richtlinien

Gemäß den allgemein anerkannten Normen und Richtlinien haben Temperatur, Wasseraustausch und Durchströmung wesentlichen Einfluss auf die mikrobiologische Trinkwasserqualität. Mit dem CNX Wassermanagement-System kann man diese Einflussgrößen aktiv steuern und überwachen und somit eine hohe Trinkwasserqualität sicherstellen, individuell angepasst an länderspezifische Vorgaben.

Hygienespülung

Objektspezifische Definitionen der Hygienespülfunktion – nutzungsabhängig über Intervallsteuerung, über Echtzeit per Kalenderfunktion oder direkt durch Bedienpersonal. In allen Ausführungsaktionen sicher protokolliert.



Thermische Desinfektion

Bei der thermischen Desinfektion steht die Sicherheit im Vordergrund. Im Zusammenspiel mit den anerkannten technischen Regeln kann zu länderspezifischen Vorgaben die thermische Desinfektion ausgeführt werden. Durch externe Signalgebung durch eine Gebäudeleittechnik oder über Kalenderfunktion. Sicher dokumentiert inklusive Temperatur, Aktions- und Ergebnisprotokollierung.



Armaturenmanagement

Über ein übersichtliches Menü können Geräte hinzugefügt, entfernt und innerhalb von Gruppen neu zugeordnet oder verschoben werden. Einzel- oder Gruppenparametrisierung, Verwaltung, Dokumentation und Datenexport zum Nachweis ausgeführter Hygienefunktionen und Aktionsmaßnahmen.



Steuerzentrale CNX

für max. 150 oder 64 Armaturen

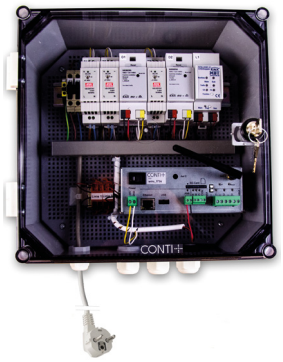

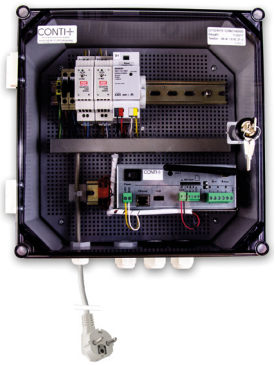

Spannungsversorgung und Steuerung für maximal 150 oder 64 CNX Armaturen, mit integriertem Webserver, mit Benutzeranmeldung bedienbar über Internet/ Webbrowser oder lokal über Touchscreen. Datenübertragung per LAN und WLAN, anschlussfertig verdrahtet, Anschlussleitung mit Schutzkontaktstecker, geeignet für Wandmontage. Großzügige variable Leitungstopologie bis zu 350 m in flexibler Linien-, Stern- oder Baumstruktur.

- Einbinden, Verwalten, Bedienen, Abfragen, Einstellen und Überwachen der Gesamtanlage, Gruppen- oder Einzelarmaturen
- Exportfunktion von Anlagen- und Statusprotokollen
- Wasserlaufzeit: Einstellmöglichkeit für Normalbetrieb, Hygienespülung und thermische Desinfektion
- Hygienespülung: Wahl-, Einstell- und Kombinationsmöglichkeit (manuell, benutzungs- und kalenderabhängig)
- thermische Desinfektion: automatische, variable Durchführung gemäß DVGW W 551, Temperaturprotokollierung im PDF-Format mit optionalen Temperaturfühlern
- Reinigungsabschaltung: manuell oder optional über externen Kontakt
- Betriebs- und Störmeldungen mit Speicherung im PDF-Format
- Spannungsversorgungseinheit: Zulassung nach EN 60950-1 / VDE 0805-1, EN 61000-4-2,3,4,5,6,8,11, EN 61000-3-2,-3

Bestehend aus:
- Kunststoffgehäuse mit Tür, RAL 7035
- CNX Controller mit proprietärem robustem BUS-System, LAN-Anschluss sowie WLAN-Antenne, SD-Karte zur lebenslangen Datensicherung
- potenzialfreie Eingänge für:
  - Start der thermischen Spülung zur Desinfektion (TD),
  - Deaktivierung Duschbetrieb
  - Quittierung Sammelfehlermeldung
- Relais-Ausgänge für
  - Sammelstörmeldung
  - Thermische Spülung erfolgreich
  - Thermische Spülung aktiv



Technische Daten

Eingangsspannung:	230 V / 50 Hz
Ausgangsspannung:	26–28 V/DC
Stromaufnahme:	2 A
Leistungsaufnahme (max.):	0,1 kW
Kommunikation:	1x USB, 1x Ethernet, Webserver für einen Webclient
Schutzklasse:	I
Schutzart:	IP65
Abmessungen (BxHxT):	300x300x160 mm

Die elektrische Verdrahtung darf nur von einer Elektrofachkraft gemäß DIN VDE 105-100 durchgeführt werden.

CONTI Sanitärarmaturen GmbH | Hauptstraße 98 | 35435 Wettenberg | Deutschland | Tel. +49 641 98221 0 | Fax +49 641 98221 50 | info@conti.plus

www.conti.plus | CONVKF1010DE | gültig ab 01/2024 | Druckfehler und Irrtümer sowie technische und maßliche Änderungen vorbehalten.

Steuerzentrale CNX 150

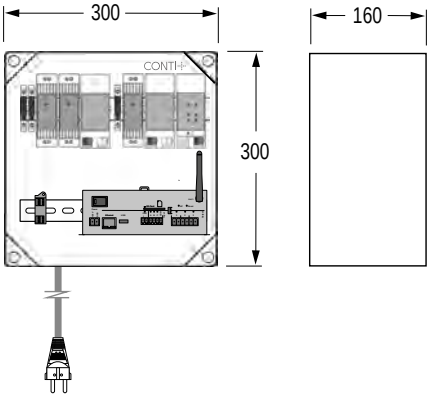

Spannungsversorgung und Steuerung für maximal 150 CNX Armaturen

Bezeichnung	Ausführung	Bestellnummer
Steuerzentrale CNX 150	bis zu 150 Armaturen	**CONO150000**

Notwendiges Zubehör	Bestellnummer
Leitung	**CONO220000**
Inbetriebnahme (150 Armaturen)	**CONO430000**

Steuerzentrale CNX 64

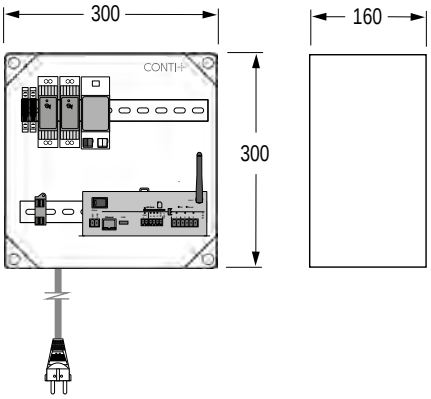

Spannungsversorgung und Steuerung für maximal 64 CNX Armaturen

Bezeichnung	Ausführung	Bestellnummer
Steuerzentrale CNX 64	bis zu 64 Armaturen	**CONO140000**

Notwendiges Zubehör	Bestellnummer
Leitung	**CONO220000**
Inbetriebnahme (64 Armaturen)	**CONO420000**

Steuerzentrale CNX 64 mit Touch-Display

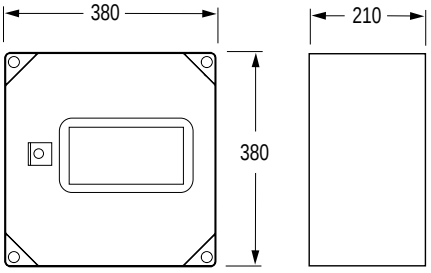



Spannungsversorgung und Steuerung für maximal 64 CNX Armaturen, mit integriertem Touch-Display als zentrale Bedieneinheit.

Zusätzlich bestehend aus:
- Stahlgehäuse mit Tür, RAL 7035
- Touch-Display: mit menügeführter innovativer Bedienoberfläche, integrierter Uhr- und Kalenderfunktion
- Touch-Display-Funktionen: Einbinden, Verwalten, Bedienen, Abfragen, Einstellen und Überwachen der Gesamtanlage, Gruppen- oder Einzelarmaturen lokal oder über Internet/Webbrowser, mit Benutzeranmeldung, Exportfunktion von Anlagen- und Statusprotokollen

Abmessungen (BxHxT): 380x380x210 mm

Bezeichnung	Ausführung	Bestellnummer
Steuerzentrale CNX 64 mit Touch-Display	bis zu 64 Armaturen	**CONO144918**

Notwendiges Zubehör	Bestellnummer
Leitung	**CONO220000**
Inbetriebnahme (64 Armaturen)	**CONO420000**

CNX Converter



①

CNX Converter 6 V

Zur Einbindung von CONTI+ Armaturen (**nicht für** CONPRIMUS und lino PRIMUS Standarmatur L40) in das CNX Wassermanagement-System mittels Schnellverbindern (im Lieferumfang enthalten), Anschlussleitung, Stecker; Wandlung des Eingangssignals von 30 V auf 6 V.

Anschlussspannung:	30 V/DC
Leistungsaufnahme (ca.):	1,7 mA
Schutzart:	IP68

Bezeichnung	Bestellnummer
① CNX Converter 6 V	**CONO210000**
② CNX Converter 6 V inkl. Unterputzdosen für Mauerwerk und Trockenbau	**CONO214641**
③ CNX Converter 6 V inkl. Unterputzdosen und Anschlussleitung 3 m – für lino Wandarmaturen UP WV10/WV20 für Mauerwerk und Trockenbau	**CONO215329**



②



③

CNX Converter 12 V

Zur Einbindung der CONTI+ Standarmatur lino PRIMUS L40 in das CNX Wassermanagement-System mittels wasserdichten Schnellverbindern (im Lieferumfang enthalten), Anschlussleitung 1 m, Stecker; Wandlung des Eingangssignals von 30/24 V auf 12 V.

Anschlussspannung:	30/24 V/DC
Leistungsaufnahme (ca.):	1,7 mA
Schutzart:	IP68

Bezeichnung	Bestellnummer
② CNX Converter 12 V inkl. Unterputzdosen für Mauerwerk und Trockenbau	**CONO211012**

Leitung J-Y(St)Y, 2x2x0,8 mm



Zur elektrischen Verdrahtung von CONTI+ Armaturen.

Außenmantel:	PVC, grau, Schirmung durch Folie
Außendurchmesser:	7 mm
Temperaturbereich:	–30 °C bis 70 °C

Bezeichnung	Verpackungseinheit	Bestellnummer
Leitung J-Y(St)Y, 2x2x0,8 mm	100 m	**CONO220000**

Einweisung Personal

- Durchführung eines Probelaufs der programmierten Funktionen wie Hygienespülung/thermische Desinfektion
- Einweisung des Betriebspersonals in Bedienung, Funktion und Wartung aller CONTI+ Anlagenkomponenten
- Erstellen eines Einweisungs- und Übergabeprotokolls

Zuzüglich der Anfahrt – Kosten entsprechen den Kostensätzen für Kundenservicearbeiten.

Bezeichnung	Bestellnummer
Einweisung Personal an CONTI+ Anlagenkomponenten	**CONO440000**

CONTI Sanitärarmaturen GmbH | Hauptstraße 98 | 35435 Wettenberg | Deutschland | Tel. +49 641 98221 0 | Fax +49 641 98221 50 | info@conti.plus

CNX Inbetriebnahme



Gebäudespezifische Parametrierung von bis zu 64 oder 150 Armaturen anhand des vorliegenden Bestandsplans gemäß CONTI+ Standard unter Berücksichtigung folgender Kundenvorgaben (Änderung der Standard-Werkseinstellung):

- Gruppeneinteilung thermische Spülung, Kaltwasserspülung und Hygienespülung
- Wasserlaufzeiten Duschbetrieb, Hygienespülung, thermische Spülung
- Betriebszeiten, Auslösezeiten, Auslösefunktionen für Hygienespülung, thermische Spülung
- Softwareinstallation und Systemcheck an betriebsbereiter Anlage

Dies beinhaltet Einstellungen einzelner Gruppen. Kundenspezifische Einstellungen einzelner Armaturen werden gesondert abgerechnet.

Zuzüglich der Anfahrt – Kosten entsprechen den Kostensätzen für Kundenservicearbeiten.

Bezeichnung	Anzahl Armaturen	Bestellnummer
CNX Inbetriebnahme	bis zu 64 Armaturen	**CONO420000**
	bis zu 150 Armaturen	**CONO430000**

Verdrahtungsarbeiten / Bestandsaufnahme



pro Armaturen-Klemmstelle

der bauseits gemäß unseren Vorgaben bereits verlegten Leitungen durch CONTI+ Elektrofachkraft an CONTI+ Armaturen und der zugehörigen Steuereinheit.

- Begehung des Objektes mit Fachhandwerker
- Besichtigung und Aufnahme aller zu verdrahtenden CONTI+ Produkte
- Erstellen der Elektroanschlüsse der bereits gemäß CONTI+ Topologie bauseitig verlegten Elektroleitungen sowie fertig montierten Armaturen und Steuereinheiten (Lieferumfang CONTI+)
- Erstellen der Bestandspläne für die erforderliche Systemparametrisierung des CNX Wassermanagement-Systems anhand vorhandener Gebäudepläne
- Funktionstest der Armaturen (in Abhängigkeit des Baufortschritts)

Berechnung der Serviceleistung erfolgt pro Leitungsklemmstelle in Armatur- bzw. Steuereinheit zuzüglich der Anfahrt – Kosten entsprechen den Kostensätzen für Kundenservicearbeiten.

Die elektrische Verdrahtung darf nur von einer Elektrofachkraft gemäß DIN VDE 105-100 durchgeführt werden.

Bezeichnung	Ausführung	Bestellnummer
Verdrahtungsarbeiten / Bestandsaufnahme	pro Armaturen-Klemmstelle	**CONO450000**

Wartungsvertrag



für regelmäßige Wartungen durch den CONTI+ Kundenservice, zur Sicherstellung des Betriebs.

Zuzüglich der Anfahrt – Kosten entsprechen den Kostensätzen für Kundenservicearbeiten.

Bezeichnung	
Wartungsvertrag	**auf Anfrage**


10:10
100%
ÜBERSICHT
CONTI
34 %
BATTERIESTATUS
1247 Tage
BETRIEBSDAUER
8705
ANZAHL SCHALTUNGEN
190 min
GESAMTWASSERLAUFZEIT
5701
CA. WASSERVERBRAUCH GESAMT
WASSER START/ STOP
aum 1
RTSANGABE 1
Raum 2
ORTSANGABE 2
Waschbecken links
ORTSANGABE 3
2.5.3
HARDWARE VERSION
2.1
SOFTWARE VERSION
3267843
SERIENNUMMER
9169
PARAMETERSATZ
1,5 l/min
BESTÄTIGTE DU
&Technologies
Knowledge
Communicate&Collaborate
Digital Machine
G DATA
Fintech
Identity&Wellbeing
Reasoning



Service APP

Systembeschreibung | Anwendung 26
BLE Converter für Service APP 29

CONTI+ Service APP

Intuitive Einzelarmaturen-Steuerung per APP

Sowohl bei neuen als auch bestehenden Trinkwasserinstallationen sind zahlreiche Hygieneanforderungen zu erfüllen – in Deutschland zum Beispiel die Trinkwasserverordnung 2023 (TrinkwV). Mit unserer CONTI+ Service APP bieten wir eine effektive Möglichkeit, die notwendige Programmierung, Protokollierung sowie die Dokumentation der erforderlichen Hygienemaßnahmen auch für die Einzelarmaturen-Steuerung zu erweitern.

Die Service APP ermöglicht ein bequemes Management von CONTI+ Duschpaneelen, Unterputzduschen, Waschtisch- und Urinalarmaturen. Dank der benutzerfreundlichen intuitiv zu bedienenden Oberfläche lassen sich die Armaturen identifizieren, auswählen und dann sehr einfach verwalten, programmieren oder die Daten ablesen.

Die APP leitet systematisch und logisch zu allen Menüpunkten und Funktionen – zum Beispiel Hygienespülungen programmieren, Wasserlaufzeiten prüfen und einstellen, Sensor-Reichweiten optimieren, Einstellungen und Nutzungsdaten speichern.

In Verbindung mit dem BLE Converter wird via Bluetooth® eine sichere Kommunikation zwischen der Armatur und dem gewünschten Gerät (z. B. Mobiltelefon oder Tablet) hergestellt. Alles kabellos, einfach, smart und sicher.

FEATURES

Bluetooth®
Kabellose Kommunikation zwischen Service APP und Armaturen über den BLE Converter

Intuitive Bedienung
Lizenzverwaltung, Software-Oberfläche und Auswertungen

Umfangreiche Leistungen
Programmierung
Protokollierung
Wartung

INSTALLATION

Der CONTI+ BLE Converter wird bei jeder Armatur zwischen Elektronik und Spannungsversorgung eingesteckt – einfach und ohne Werkzeug.

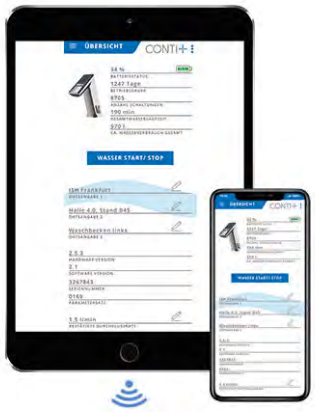



CONTI Sanitärarmaturen GmbH | Hauptstraße 98 | 35435 Wettenberg | Deutschland | Tel. +49 641 98221 0 | Fax +49 641 98221 50 | info@conti.plus
www.conti.plus | CONVKF1010DE | gültig ab 01/2024 | Druckfehler und Irrtümer sowie technische und maßliche Änderungen vorbehalten.

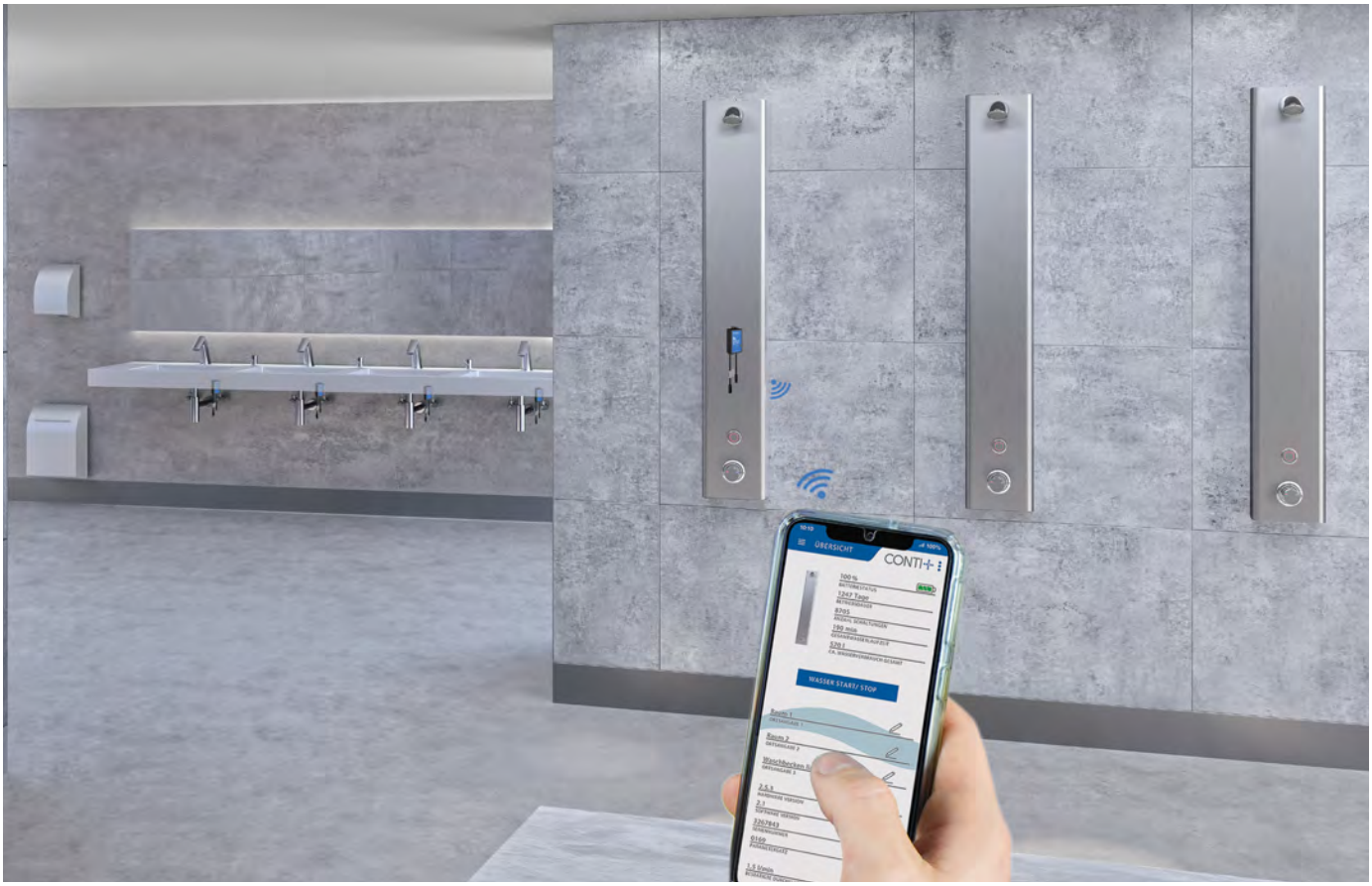



FUNKTIONALITÄTEN

Anzeigen & Auswertungen pro Armatur:

- Batteriestatus (nur bei Ultra)
- Betriebsstunden
- Anzahl Nutzungen
- Wasserverbrauch
- Anzahl Hygienespülungen
- maximale Wassertemperatur (nur in Sonderfällen)

Parameter-Einstellungen pro Armatur:

- Wasserlaufzeit & Wassernachlaufzeit
- Dauer-Ein (Befüllmodus) & Kurz-Aus (Reinigungsstopp)
- Modus & Laufzeit der Hygienespülung
- Wiedereinschaltverzögerung
- Sensor-Reichweitenstufen
- Angaben zum Installationsort
- zeitgesteuerte Hygienespülung (Echtzeituhr)
- intervallnutzungsabhängige Hygienespülung
- maximale Wasserlaufzeit (Sicherheitsabschaltung)
- Angaben zur Wasserverbrauchsberechnung


10:10
100%
ÜBERSICHT
CONTI
94 %
BATTERIESTATUS
1247 Tage
BETRIEBSDAUER
8705
ANZAHL SCHALTUNGEN
190 min
GESAMTWASSERLAUFZEIT
570 l
CA. WASSERVERBRAUCH GESAMT
WASSER START/ STOP
Raum 1
ORTSANGABE 1
Raum 2
ORTSANGABE 2
ORTSANGABE 3
2.5.3
HARDWARE VERSION
2.1
SOFTWARE VERSION
3267843
SERIENNUMMER
0169
PARAMETERSATZ
1,5 l/min
BESTÄTIGTE DURCHFLUSSRATE

BLE Converter für Service APP



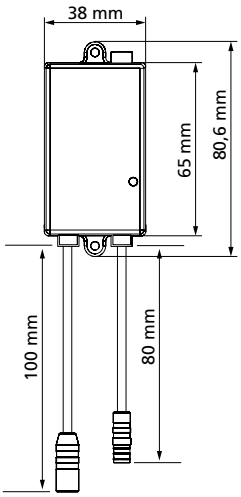

Zur Herstellung der Bluetooth®-Verbindung zwischen CONTI+ Armaturen und einer mobilen Bedieneinheit wie Smartphone oder Tablet. Smarte Armaturenkommunikation über die CONTI+ Service APP.

Anzeigen & Auswertungen pro Armatur:
- Batteriestatus (nur bei Ultra)
- Betriebsstunden
- Anzahl Nutzungen
- Wasserverbrauch
- Anzahl Hygienespülungen
- maximale Wassertemperatur (nur in Sonderfällen)

Parameter-Einstellungen pro Armatur:
- Wasserlaufzeit & Wassernachlaufzeit
- Dauer-Ein (Befüllmodus) & Kurz-Aus (Reinigungsstopp)
- Modus & Laufzeit der Spülung
- Wiedereinschaltverzögerung
- Sensor-Reichweitenstufen
- Angaben zum Installationsort
- zeitgesteuerte Hygienespülung (Echtzeituhr)
- intervallnutzungsabhängige Hygienespülung
- maximale Wasserlaufzeit (Sicherheitsabschaltung)
- Kaltwasserspülung (nur bei CONPRIMUS und lino PRIMUS Standarmatur L40)
- Angaben zur Wasserverbrauchsberechnung
- Passwortschutz aktivierbar

Technische Daten

Bluetooth® low energy
Anschlussspannung: 6 – 12 V/DC
Schutzart: IP68

Bezeichnung	Farbe	Bestellnummer
BLE Converter 2. Generation	Schwarz	**CONO270000**

CONTI+ Service APP für mobile Android- oder iOS-Endgeräte



Android iOS

Download über Play Store oder APP-Store

In Verbindung mit dem CONTI+ BLE Converter wird via Bluetooth® eine sichere Kommunikation zwischen der Armatur und dem Bedienergerät (z.B. Mobiltelefon oder Tablet) hergestellt. Mit der benutzerfreundlichen, intuitiv zu bedienenden Oberfläche der APP kann man die Armaturen identifizieren, auswählen und dann sehr einfach verwalten, programmieren oder Daten ablesen. Die APP-Software leitet den Nutzer systematisch und logisch zu allen Menüpunkten und Funktionen – kabellos, einfach, smart.

Die CONTI+ Service APP (Android und iOS) steht in deutscher und englischer Sprache zur Verfügung und ist kompatibel für alle CONTI+ Produkte (Waschtischarmaturen mit ausgeführtem Anschlusskabel, Netz- und VARIOconnect-Varianten) der aktuellen Preisliste, die ab 2018 gefertigt wurden.



DUSCHRAUMLÖSUNGEN

Über 160 Duschlösungen von CONTI+







Elektronische Duschen

Duschraumlösungen auf einen Blick 34
Funktionsmöglichkeiten 36
Anschlussmöglichkeiten 38

Duschpaneele
CONPRIMUS 41
CONGENIAL 45
CONFRESH Frischwasserstation 61
CONSMART 65
CONCASH 2.0 68
Zubehör CONCASH 2.0 70

Duschen Unterputz – Fertigmontagesets
CONGENIAL 52
CONGENIAL FIT 56
CONCASH 2.0 72
Zubehör CONCASH 2.0 70
CONFLOW 74
CONBASE 78
CONBASE SLIM 80

Duschen Aufputz
CONBASE SLIM 82
tipolino 83

Standbrausen
CONFREE gerade und gebogen 84
Zubehör CONFREE gerade und gebogen 87
CONFREE rund 88
Zubehör CONFREE rund 89

Umrüstsets
Umrüstsets Duscheinrichtungen 92

Zubehör
Duschen Zubehör 127

Duschraumlösungen

CONTI+ Duschen auf einen Blick



Duschserie CONPRIMUS

- Modernes Duschpaneel 4 cm Tiefe
- elektronisch / DN15
- E-Control: Start/Stopp-Funktion
- Temperaturverstellung
- Thermostat-E: vollelektronische Mischeinheit
- Minimale Wassersäule (patentiert)
- separate Hygienespülungen
- Edelstahl



Duschserie CONGENIAL

- Duschpaneele & Duschen Unterputz
- elektronisch/mechanisch/DN15
- Piezo-Taster/Ölhydraulik/Wasserhydraulik/Auf-/Zu-Griff
- Wasserstrecke CONGENIAL
- Kupfer-Festverrohrung zum Brauseabgang
- Edelstahl/AVW/Edelstahl verchromt



Duschserie CONFRESH

- Duschpaneel mit integrierter Frischwasserstation
- elektronisch / DN15
- Piezo-Taster
- Plattenwärmetauscher
- Wasserstrecke CONGENIAL
- Edelstahl

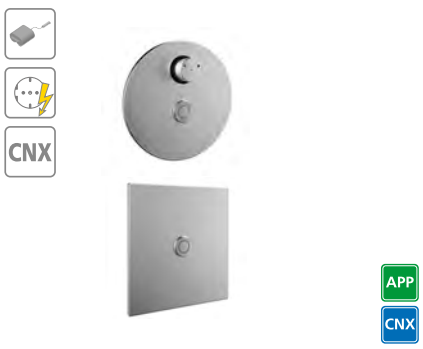

Duschserie CONFLOW

- Duschen Unterputz
- elektronisch, DN20
- Piezo-Taster
- Wasserstrecke CONFLOW
- mit/ohne Thermostat
- Fertigmontageset
- Edelstahl

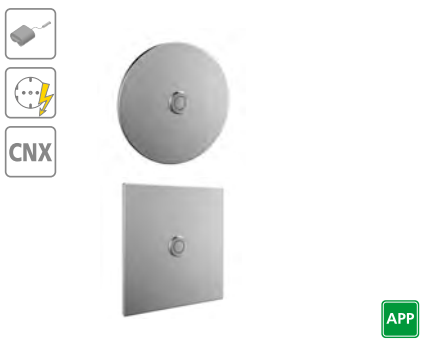

Duschserie CONBASE

- Duschen Unterputz
- elektronisch, DN15
- Piezo-Taster
- Wasserstrecke CONBASE
- ohne Thermostat
- Fertigmontageset
- Edelstahl

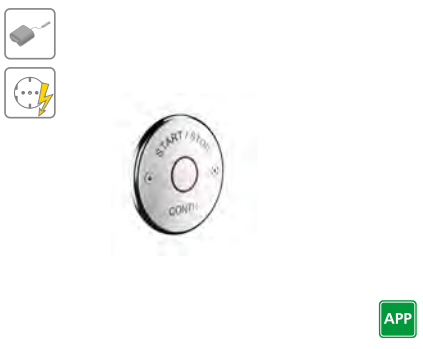

CONTI+ CONBASE SLIM

- Dusche Unterputz
- elektronisch, DN15 oder DN20
- Piezo-Taster
- Wasserstrecke CONBASE
- ohne Thermostat
- Fertigmontageset
- Messing verchromt

CONTI Sanitärarmaturen GmbH | Hauptstraße 98 | 35435 Wettenberg | Deutschland | Tel. +49 641 98221 0 | Fax +49 641 98221 50 | info@conti.plus
www.conti.plus | CONVKF1010DE | gültig ab 01/2024 | Druckfehler und Irrtümer sowie technische und maßliche Änderungen vorbehalten.



Duschserie CONSMART
- Duschpaneele
- elektronisch / DN15
- Piezo-Taster
- Wasserstrecke CONSMART
- flexible Schläuche
- Edelstahl / AVW



Duschsystem CONCASH 2.0
- Duschpaneele & Duschen Unterputz
- elektronisch / DN15
- Piezo-Taster/Münzautomaten
- Wasserstrecke CONGENIAL
- bezahlte Wasserabgabe
- Edelstahl/AVW



Duschserie CONFREE
- Standbrausen
- elektronisch / DN15
- Piezo-Taster
- Wasserstrecke CONFREE
- Außenbereich
- Edelstahl



Duschserie tipolino
- Duschen Aufputz
- elektronisch, DN15
- Start/Stopp-Funktion
- mit Thermostat
- Abgang nach oben oder unten
- verchromt



Duschserie CONBASE
- Duschen Unterputz
- mechanisch, DN15
- Ölhydraulik
- Wasserstrecke CONBASE
- ohne Thermostat
- Fertigmontageset
- Edelstahl



Duschserie CONPRO
- Duschen Aufputz
- mechanisch, DN15
- Wasserhydraulik mit Abgang nach oben
- Auf-/Zu-Griff mit Abgang nach unten
- mit Thermostat
- verchromt

Funktionsmöglichkeiten Duschen

Duschlösungen im Überblick (nicht alle Funktionen kombinierbar)

Duschlösungen	FUNKTIONSMERKMALE								
	Nennweite		Wasserfluss-Auslösefunktion					Ressourcen-sparfunktionen	
			Selbstschlussfunktion, elektronisch		Selbstschlussfunktion, mechanisch		mechanisch		
	DN15	DN20	Piezo-Taster	RFID	Wasser-hydraulik	Ölhydraulik	Auf-/Zu-Griff	Bezahlte Wasserabgabe	Einstellbare Wasserlaufzeit
DUSCHPANEELE									
CONPRIMUS	•		•						•
CONGENIAL	•		•						•
	•				•				•
	•					•			•
	•						•		
CONFRESH	•		•						•
CONSMART	•		•						•
CONCASH 2.0	•		•					•	•
DUSCHEN UNTERPUTZ									
CONGENIAL	•		•						•
	•				•				•
	•					•			•
	•						•		
CONGENIAL FIT	•		•						•
	•				•				•
	•					•			•
	•						•		
CONFLOW		•	•						•
		•	•						•
CONBASE	•		•						•
	•					•			•
CONBASE SLIM	•		•						•
		•	•						•
CONBASE MINI	•				•				•
		•			•				•
CONCASH 2.0	•		•					•	•
DUSCHEN AUFPUTZ									
CONPRO	•				•				•
	•						•		
CONBASE SLIM	•		•						•
tipolino	•		•						•

CONTI Sanitärarmaturen GmbH | Hauptstraße 98 | 35435 Wettenberg | Deutschland | Tel. +49 641 98221 0 | Fax +49 641 98221 50 | info@conti.plus
www.conti.plus | CONVKF1010DE | gültig ab 01/2024 | Druckfehler und Irrtümer sowie technische und maßliche Änderungen vorbehalten.

Servicefunktion	Hygiene- und Sicherheitsfunktionen								
Reinigungsstopp/ Betriebsstopp (CNX)	Kaltwasserspülung und Kaltwasser-überwachung	Thermostat mit Verbrühschutz	Hygienespülung	Hygienespülung, extern über Schlüsselschalter	Manuelle thermische Hygienespülung (thermische Desinfektion)	Elektronische thermische Hygiene-spülung über Schlüsselschalter (thermische Desinfektion)	Elektronische thermische Hygiene-spülung CNX (thermische Desinfektion)	Service APP	CNX WMS
●	●	●	●			●	●	●	●
●		●	●	●	●	●	●	●	●
		●			●	o		●	
		●			●	o		●	
		●			●	o		●	
		●	●	●				●	●
✣		●	●	✣	✣	✣	✣	✣	✣
		●	●			●			
●		●	●	●	●	●	●	●	●
		●			●	o		●	
		●			●	o		●	
		●			●	o		●	
●		●	●	●	●	●	●	●	●
		●			●	o		●	
		●			●	o		●	
		●			●	o		●	
		●	●			●	●	●	●
			●					●	
			●					●	●
			●					●	●
			●					●	●
								●	
								●	
		●	●			●			
		●							
			●					●	●
		●	●						

● = Standardfunktion | o = optionale Funktion | ✣ = nachrüstbar

Verlässlich & innovativ

Elektronische Duschen – maßgeschneiderte Systeme

CONTI+ CONPRIMUS



①			24 V/DC	1 – 10 Duschen	anschließen
②		CNX	30 V/DC 24 V/DC	1 – 150 Duschen	anschließen

CONTI+ CONGENIAL und CONSMART



①			6 V/DC	1 Dusche	anschließen
②			12 V/DC	1 – 20 Duschen	anschließen
③		CNX	30 V/DC	1 – 150 Duschen	anschließen
④		€ CASH	24 V/DC	1 Dusche	anschließen

CONTI Sanitärarmaturen GmbH | Hauptstraße 98 | 35435 Wettenberg | Deutschland | Tel. +49 641 98221 0 | Fax +49 641 98221 50 | info@conti.plus
www.conti.plus | CONVKF1010DE | gültig ab 01/2024 | Druckfehler und Irrtümer sowie technische und maßliche Änderungen vorbehalten.

Netzbetrieb 24 V/DC (Einzel- & Mehrfachinstallation)
Klassische Spannungsversorgung über ein Netzteil

①



Netzteil (CONO513000)
Spannungsversorgung
von CONPRIMUS Duschen

Zentrale Netzversorgung & Steuerung (CNX) 30/24 V/DC
Zentrale Steuerung über das CONTI+ CNX Wasser-management-System mit allen Vorteilen der Bedienung und Überwachung

②



CNX Steuerzentrale
Spannungsversorgung
und zentrale Steuerung
(1 Netzteil für maximal
10 Duschen CONPRIMUS)

Batteriebetrieb 6 V/DC (Einzelplatzinstallation) | ①
Einzelplatzoption Batterielösung. Kann auch genutzt werden, wenn mal eine elektrische Leitung trotz Planung nicht verlegt wurde

Netzbetrieb 12 V/DC (Einzel- & Mehrfachinstallation) | ②
Klassische Spannungsversorgung über ein Netzteil

②



Netzteil (CONO511000
und/oder CONO512000)
Spannungsversorgung
von Duschen

Zentrale Netzversorgung (CNX) 30 V/DC | ③
Zentrale Steuerung über das CONTI+ CNX Wasser-management-Systems mit allen Vorteilen der Bedienung und Überwachung

③



CNX Steuerzentrale
Spannungsversorgung
und zentrale Steuerung

CONCASH 2.0 24 V/DC | bezahlte Wasserabgabe | ④
Bezahlte Wasserabgabe mit Münz- oder Wertmarken-einwurf. Anschluss von Duschpaneelen oder Duschen Unterputz möglich

④



Münzautomaten
CONCASH 2.0
zur Steuerung von
bezahltem Duschen

Wasserstrecke CONPRIMUS

Intelligente Elektronik mit Mehrwert

CONTI+ CONPRIMUS – Duschraum der nächsten Generation
Mit der Duschserie CONPRIMUS lassen sich Technologie, Sicherheit, Hygiene und Design perfekt miteinander kombinieren – eine neue Ära der Hygienespülung. Das System überzeugt durch eine intelligente patentierte Bauweise und viele innovative Funktionen. Die elektronisch gesteuerte Mischeinheit „Thermostat-E" zum Beispiel ist genau auf Höhe des Brausekopfes positioniert – so wird die sonst oft vorhandene stehende Wassersäule auf nahezu Null reduziert. Zusätzlich lassen sich die Warm- und Kaltwasserstränge separat spülen. Eine mikrobiologische Belastung des Duschwassers lässt sich somit fast vollständig ausschließen.

Temperaturfühler
zur Überwachung aller Temperaturen

Wasserstrecke
(Patent angemeldet)
Mischkammer direkt beim Brausekopf, dadurch minimale Wassersäule

Montage / Wartung
Montagemarke für Installationshöhe, großzügiger Wartungsbereich

Thermostat-E
vollelektronische Mischeinheit (totraumfrei) ermöglicht separate Kaltwasserspülung, Hygienespülung mit wählbarer Zieltemperatur und thermische Desinfektion mit Heißwasser

Kalt- und Warmwasseranschlüsse
Steckanschlüsse mit Sicherung

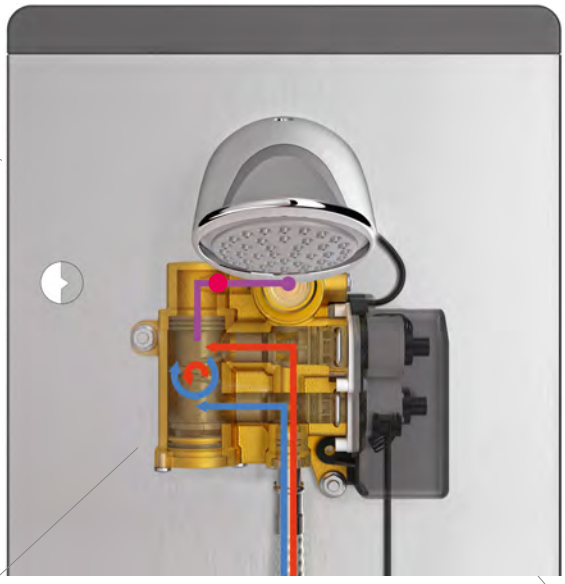

Variable Anschlussarten
mit flexiblen Schläuchen von oben oder hinten

Alternativer Wasserabgang
für Handbrause

Material
trinkwasserkonform

Elektronischer Verbrühschutz
reguliert über integrierten Temperaturfühler

Stellmotoren
zur Regelung von Temperatur über Volumenstrom



Ausführungsoptionen

- CONPRIMUS für Service App oder für CNX Integration
- Duschpaneel Edelstahl oder RAL Classic-Farben
- für festen Brausekopf oder Handbrausegarnitur
- Haubenverlängerung möglich

CONTI Sanitärarmaturen GmbH | Hauptstraße 98 | 35435 Wettenberg | Deutschland | Tel. +49 641 98221 0 | Fax +49 641 98221 50 | info@conti.plus
www.conti.plus | CONVKF1010DE | gültig ab 01/2024 | Druckfehler und Irrtümer sowie technische und maßliche Änderungen vorbehalten.

CONTI+ CONPRIMUS

Duschpaneel, Thermostat-E, E-Control, DN15

Duschpaneel mit elektronisch geregelter Mischeinrichtung, inklusive Verbrühungsschutz für Wandmontage. Zum Anschluss an Kalt- und Warmwasser. Einsatzbereich im Neubau und Sanierung in öffentlichen, halböffentlichen und gewerblichen Sanitärräumen.

- Vorinstallierte elektronische Mischeinheit Thermostat-E
- Proportionalventil Mischeinheit auf Brausekopfhöhe
- elektronischer Verbrühschutz
- elektronische Bedieneinheit E-Control, Dreh-/Drückknopf für Misch- und Start/Stopp-Funktion
- Temperaturverstellung mit LED-Anzeige
- nicht lineare Temperaturverstellung
- einstellbare Duschstart-Temperatur
- zeitlich einstellbare Memory-Temperatur bei Duschstopp
- für Brauseköpfe mit Steckanschluss vorgerüstet bzw. Handbrause im Auslieferzustand vormontiert
- elektronische Hygienespülung
- elektronische Kaltwasserspülung
- elektronische thermische Desinfektion über CNX
- Einbindung in das CNX Wassermanagement-System
- Steuerung über Service APP möglich
- Komponenten für Anschluss von oben oder von hinten im Lieferumfang
- inkl. Befestigungsmaterial

Technische Daten

Anschlussspannung (Netz, Mehrfachinstallation):	24 V/DC
Anschlussspannung (CNX):	30 V/DC, zusätzlich 24 V/DC
Betriebsdruck:	2,5–5,0 bar
Wassertemperatur Normalbetrieb (max.):	70 °C
Wassertemperatur therm. Desinfektion:	kurzzeitig, zur therm. Desinfektion, 80 °C
Durchflussmenge DN15:	0,15 l/s (Durchflussmengenregler)
Durchflussmenge bei thermischer Desinfektion DN15:	0,05 l/s
Wasserlaufzeit Einstellbereich:	3–180 s
Wasserlaufzeit Werkseinstellung:	30 s
Hygienespülung Einstellbereich:	werkseitig deaktiviert, 24, 48 oder 72 h, einstellbar über Piezo-Taster, CNX oder Service APP
Voreingestellte Temperaturen:	Stand-by-Temperatur bei Auslösen des Piezo-Tasters 38 °C (per E-Control-Drehung von 100 % Kalt bis max. 43 °C regelbar (Temperaturbereich). Bei Ausfall der Kaltwasserleitung wird beim Erreichen von 48 °C der Wasserfluss gestoppt (Werkseinstellung – über Service APP und CNX einstellbar, maximale Wassertemperatur beachten)
Memory-Temperatur Einstellung:	nach Ende der Duschzeit (oder Stopp durch erneutes Betätigen des Piezo-Tasters) bleibt die eingestellte Temperatur für 30 s gespeichert
Elektronische Schutzart:	IP68
Abmessungen (BxHxT):	220x1400x40 mm

CONPRIMUS Duschpaneel RAL Classic-Farben



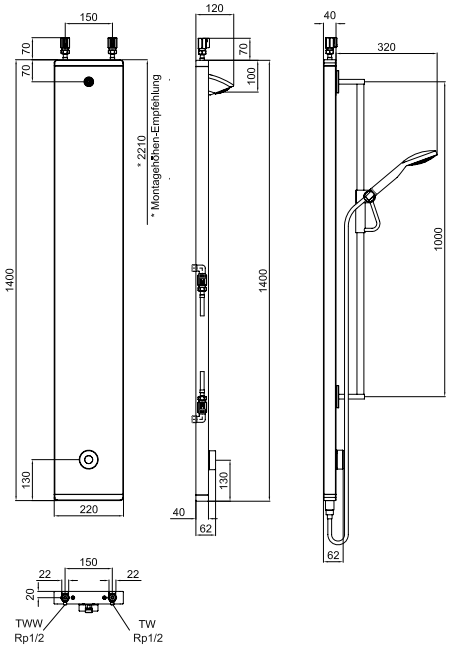

für Brausekopf

Ausführung Netz | 24 V/DC Einzel- und Mehrfachinstallation APP

Funktionen	Bestellnummer
Hygienespülung | Kaltwasserspülung | elektronischer Verbrühschutz | Reinigungsstopp	**CONE1171219580**

Ausführung CNX | 30 V/DC, zusätzlich 24 V/DC

Funktionen	Bestellnummer
Hygienespülung | Kaltwasserspülung | Thermische Desinfektion via CNX | elektronischer Verbrühschutz | Reinigungsstopp	**CONE1171219568**

für Handbrausegarnitur

Ausführung Netz | 24 V/DC Einzel- und Mehrfachinstallation APP

Funktionen	Bestellnummer
Hygienespülung | Kaltwasserspülung | elektronischer Verbrühschutz | Reinigungsstopp	**CONE1271219580**

Ausführung CNX | 30 V/DC, zusätzlich 24 V/DC

Funktionen	Bestellnummer
Hygienespülung | Kaltwasserspülung | Thermische Desinfektion via CNX | elektronischer Verbrühschutz | Reinigungsstopp	**CONE1271219568**

Notwendiges Zubehör	Bestellnummer
CONHEAD Regenbrausekopf SHORTY	**CONO030010**
CONHEAD Handbrausegarnitur	**CONO040010**
Netzteil für max. 10 Duschpaneele	**CONO513000**
Netzteil alternativ	**CONO582000**
CNX Steuerzentrale	siehe CNX
Leitung J-Y(St)Y, 2x2x0,8 mm	**CONO220000**

Optionales Zubehör	Bestellnummer
CONPRIMUS Haubenverlängerung RAL Classic auf Maß (ab 100 mm lichte Weite)	**CONO663000**

Brausekopf bzw. Handbrausegarnitur müssen separat bestellt werden, Abbildung exemplarisch mit CONHEAD Regenbrausekopf SHORTY.

CONTI Sanitärarmaturen GmbH | Hauptstraße 98 | 35435 Wettenberg | Deutschland | Tel. +49 641 98221 0 | Fax +49 641 98221 50 | info@conti.plus

CONPRIMUS Duschpaneel Edelstahl



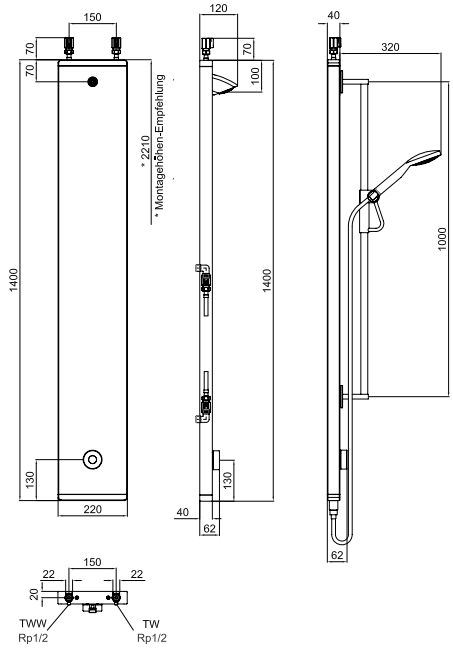

für Brausekopf

Ausführung Netz | 24 V/DC Einzel- und Mehrfachinstallation APP

Funktionen	Bestellnummer
Hygienespülung | Kaltwasserspülung | elektronischer Verbrühschutz | Reinigungsstopp	**CONE1111219580**

Ausführung CNX | 30 V/DC, zusätzlich 24 V/DC

Funktionen	Bestellnummer
Hygienespülung | Kaltwasserspülung | Thermische Desinfektion via CNX | elektronischer Verbrühschutz | Reinigungsstopp	**CONE1111219568**

für Handbrausegarnitur

Ausführung Netz | 24 V/DC Einzel- und Mehrfachinstallation APP

Funktionen	Bestellnummer
Hygienespülung | Kaltwasserspülung | elektronischer Verbrühschutz | Reinigungsstopp	**CONE1211219580**

Ausführung CNX | 30 V/DC, zusätzlich 24 V/DC

Funktionen	Bestellnummer
Hygienespülung | Kaltwasserspülung | Thermische Desinfektion via CNX | elektronischer Verbrühschutz | Reinigungsstopp	**CONE1211219568**

Notwendiges Zubehör	Bestellnummer
CONHEAD Regenbrausekopf SHORTY	**CONO030010**
CONHEAD Handbrausegarnitur	**CONO040010**
Netzteil für max. 10 Duschpaneele	**CONO513000**
Netzteil alternativ	**CONO582000**
CNX Steuerzentrale	siehe CNX
Leitung J-Y(St)Y, 2x2x0,8 mm	**CONO220000**

Optionales Zubehör	Bestellnummer
CONPRIMUS Haubenverlängerung Edelstahl auf Maß (ab 100 mm lichte Weite)	**CONO662000**

Brausekopf bzw. Handbrausegarnitur müssen separat bestellt werden, Abbildung exemplarisch mit CONHEAD Regenbrausekopf SHORTY.

Wasserstrecke CONGENIAL

Umfangreich, adaptiv und multifunktional

CONTI+ CONGENIAL – hochwertige Lösung mit Funktionen für jeden Duschbereich
Mit der Duschserie CONGENIAL und der CONTI+ adaptiven Multifunktions-Wasserstrecke CONGENIAL treffen Sie für Ihren elektronischen oder mechanischen Duschraum immer die richtige Wahl. Durch intelligente Technologien lassen sich Wasser- und Energieverbrauch nachhaltig reduzieren. Zudem verringern robuste und leicht zu reinigende Materialien den Personal- und Lageraufwand. Nicht zuletzt spielen auch die einwandfreie Hygiene und die einfache sowie sichere Bedienung eine wichtige Rolle für ein unvergessliches Duscherlebnis. Aufgrund der vielen Umrüst- und Upgrade-Möglichkeiten stehen kurz-, mittel- und langfristig zahlreiche Varianten zur Erweiterung und Änderung der Dusch- und Servicefunktionalitäten zur Verfügung – CONGENIAL bietet Umrüstmöglichkeiten in alle Richtungen.

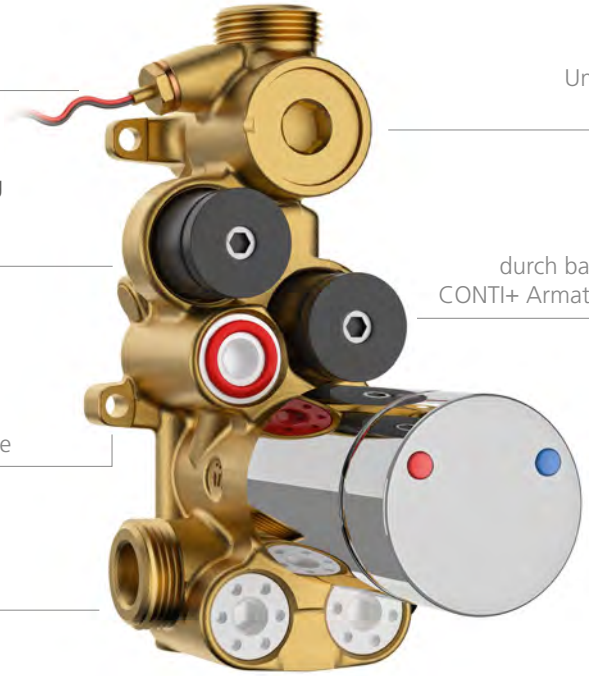

Temperaturtauchfühler
bei Integration in das CNX Wassermanagement-System

Betriebs- und Hygienefunktionsaufrüstung
Variantionsmöglichkeiten durch gleiche Technologie

Befestigung
bei Duschpaneelen und Duschen Unterputz auf der Rückwand, Service von vorne

Materialausführung
konform zu Trinkwasserinstallationsnorm

Variationsmöglichkeiten
Umrüst- und Aufrüstmöglichkeiten elektronisch/mechanisch

Einfacher Service und reduzierte Ersatzteilvorhaltung
durch baugleiche Komponenten bei allen CONTI+ Armaturen, u.a. Magnetventil ROBUST

Thermostat
Sicherheit beim Duschen durch Thermostatkartusche für den Verbrühschutz

Normkonforme Rückflussverhinderer und Siebe zur Vermeidung von Verschmutzungen

Ausführungsoptionen Unterputz

- Unterputz Dusche CONGENIAL Edelstahl rund oder eckig
- Unterputz Dusche CONGENIAL FIT Edelstahl und Chrom, rund oder eckig
- für Brausekopf oder Handbrausegarnitur
- auch mechanische Ausführung erhältlich: Wasser-/Ölhydraulik und Auf-/Zu siehe Kapitel „Mechanische Duschen"

≤ 40°C | DN 15 | HYG | TD E | HYG | APP | CNX



Ausführungsoptionen Duschpaneel

- Duschpaneel Edelstahl oder AVW
- mit oder ohne fugenlos integrierter Seifenablage
- für festen Brausekopf oder Handbrausegarnitur
- Haubenverlängerung auf Maß möglich
- auch mechanische Ausführung erhältlich: Wasser-/Ölhydraulik und Auf-/Zu siehe Kapitel „Mechanische Duschen"

≤ 40°C | DN 15 | HYG | TD E | HYG | APP | CNX



CONTI Sanitärarmaturen GmbH | Hauptstraße 98 | 35435 Wettenberg | Deutschland | Tel. +49 641 98221 0 | Fax +49 641 98221 50 | info@conti.plus
www.conti.plus | CONVKF1010DE | gültig ab 01/2024 | Druckfehler und Irrtümer sowie technische und maßliche Änderungen vorbehalten.

CONTI+ CONGENIAL

Duschpaneel, Thermostat, Piezo-Taster, DN15

Elektronische Duscheinrichtung, ausgeführt als Duschelement in Nennweite DN15. Mit thermostatischer Mischeinrichtung zum Anschluss an Kalt- und Warmwasser. Einsatzbereich im Neubau und Sanierung in öffentlichen, halböffentlichen und gewerblichen Sanitärräumen.

- Duschpaneel, Ausführung mit Montagerahmen zur Aufnahme der Wasserstrecke, inklusive Befestigungsmaterial
- Montagerahmen: Edelstahl 1.4301
- Multifunktionswerkzeug für Wartungsarbeiten
- adaptive Multifunktions-Wasserstrecke CONGENIAL mit Magnetventil 6 V/DC ROBUST, bistabil
- Upgrade- und Umrüstfunktionalitäten
- Armaturenkörper: entzinkungsbeständiges Pressmessing, als hochwertige Thermostatbatterie, Thermostatgriff: Messing verchromt
- sichtbare Komponenten aus massivem, hochglanzverchromtem Messing, mit Sicherheitsanschlag
- Wahlmöglichkeit des Temperatureinstellbereichs
- integrierte Rückflussverhinderer im Bypass und Rückflussverhinderer und Siebkartuschen für Wasserzuläufe
- alle Funktionsteile ohne Ausbau des Armaturenkörpers bei Wartungsarbeiten von vorne demontierbar
- elektronische Bedienung der Duschfunktion über Piezo-Taster mit Start-/Stopp-Funktion; Piezo-Taster: Farbring rot, Rosette hochglanzverchromt
- Wasserlaufzeit der Duschfunktion einstellbar
- Nutzungsabhängige Intervall-Hygienespülung gegen Stagnation

Technische Daten

Anschlussspannung (Batterie):	6 V/DC
Anschlussspannung (Netz):	12 V/DC
Anschlussspannung (CNX):	30 V/DC
Betriebsdruck:	1,5–5,0 bar
Wassertemperatur Normalbetrieb (max.):	70 °C
Wassertemperatur therm. Desinfektion:	kurzzeitig, zur therm. Desinfektion, 80 °C
Durchflussmenge DN15:	0,15 l/s (Durchflussmengenregler)
Durchflussmenge bei thermischer Desinfektion DN15:	0,05 l/s (Durchflussmengenregler)
Wasserlaufzeit Einstellbereich:	3–180 s
Wasserlaufzeit Werkseinstellung:	30 s
Hygienespülung Einstellbereich:	12, 24 oder 72 h, deaktivierbar über Einstellung am Piezo-Taster, andere Hygienespülintervalle über Service APP oder CNX einstellbar
Hygienespülung Werkseinstellung:	12 h nach letzter Wasserflussauslösung, 30 s Wasserlaufzeit
Elektronische Schutzart:	IP68
Abmessungen Edelstahl (BxHxT):	220x1400x80 mm
Abmessungen AVW (BxHxT):	220x1410x85 mm

Notwendiges Zubehör	siehe folgende Produktseiten

Optionales Zubehör	Bestellnummer
BLE Converter 2. Generation	**CONO270000**
Anschlussset	**CONO670010**
Manueller TD-Stopfen zur thermischen Desinfektion	**CONO310000**
Haubenverlängerung Edelstahl (ab 65 mm lichte Weite)	**CONO660000**
Haubenverlängerung AVW (ab 65 mm lichte Weite)	**CONO661000**



CONGENIAL Duschpaneel Edelstahl, für Handbrausegarnitur



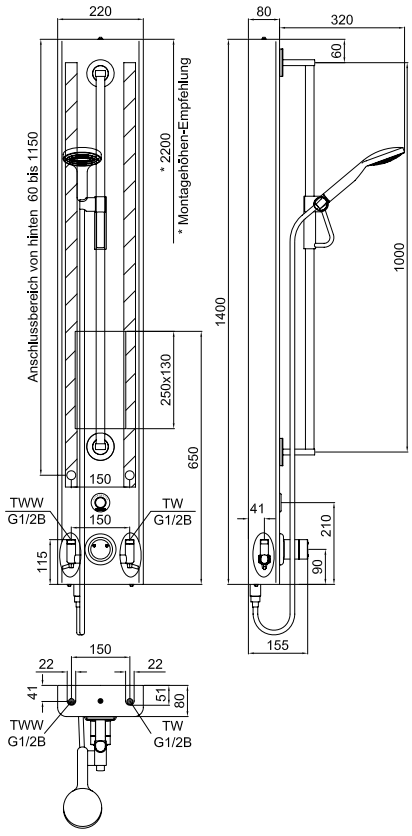

Hinweis:
Bei der Armaturenausführung CNX mit thermischer Desinfektion ist der Temperaturfühler bereits im Lieferumfang enthalten.

Ausführung Batterie | 6 V Lithiumbatterie wasserdicht ummantelt

Funktionen	Bestellnummer
Hygienespülung	**CONE0211211100**
Hygienespülung | Reinigungsstopp	**CONE0211211140**
Hygienespülung | mit fugenlos integrierter Ablage	**CONE0212211100**
Hygienespülung | Reinigungsstopp | mit fugenlos integrierter Ablage	**CONE0212211140**

Ausführung Netz | 12 V/DC Serienverkabelung für Anschluss an Netzgerät

Funktionen	Bestellnummer
Hygienespülung	**CONE0211211200**
Hygienespülung | Reinigungsstopp	**CONE0211211240**
Hygienespülung | Hygienespülung Schlüsselschalter	**CONE0211211210**
Hygienespülung | Thermische Desinfektion Schlüsselschalter	**CONE0211211230**
Hygienespülung | mit fugenlos integrierter Ablage	**CONE0212211200**
Hygienespülung | Reinigungsstopp | mit fugenlos integrierter Ablage	**CONE0212211240**
Hygienespülung | Hygienespülung Schlüsselschalter | mit fugenlos integrierter Ablage	**CONE0212211210**
Hygienespülung | Thermische Desinfektion Schlüsselschalter | mit fugenlos integrierter Ablage	**CONE0212211230**

Ausführung CNX | 30 V/DC BUS-Verkabelung zu CNX Steuerzentrale

Funktionen	Bestellnummer
Hygienespülung | Reinigungsstopp	**CONE0211211336**
Hygienespülung | Reinigungsstopp | Thermische Desinfektion CNX	**CONE0211211360**
Hygienespülung | Reinigungsstopp | mit fugenlos integrierter Ablage	**CONE0212211336**
Hygienespülung | Reinigungsstopp | Thermische Desinfektion CNX | mit fugenlos integrierter Ablage	**CONE0212211360**

Notwendiges Zubehör	Bestellnummer
CONHEAD Handbrausegarnitur	**CONO040010**
Leitung J-Y(St)Y, 2x2x0,8 mm	**CONO220000**
Schlüsselschalter	siehe Zubehör
Netzgerät	**CONO511000**
Netzgerät alternativ	**CONO512000**
CNX Steuerzentrale	siehe CNX

CONTI Sanitärarmaturen GmbH | Hauptstraße 98 | 35435 Wettenberg | Deutschland | Tel. +49 641 98221 0 | Fax +49 641 98221 50 | info@conti.plus

CONGENIAL Duschpaneel Edelstahl, für Brausekopf



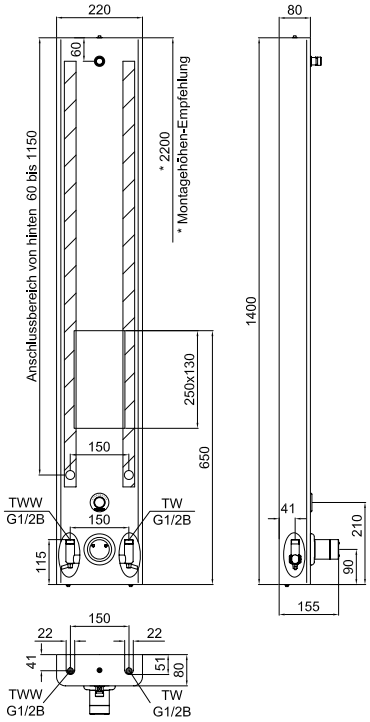

Ausführung Batterie | 6 V Lithiumbatterie wasserdicht ummantelt

Funktionen	Bestellnummer
Hygienespülung	**CONE0111211100**
Hygienespülung | Reinigungsstopp	**CONE0111211140**
Hygienespülung | mit fugenlos integrierter Ablage	**CONE0112211100**
Hygienespülung | Reinigungsstopp | mit fugenlos integrierter Ablage	**CONE0112211140**

Ausführung Netz | 12 V/DC Serienverkabelung für Anschluss an Netzgerät

Funktionen	Bestellnummer
Hygienespülung	**CONE0111211200**
Hygienespülung | Reinigungsstopp	**CONE0111211240**
Hygienespülung | Hygienespülung Schlüsselschalter	**CONE0111211210**
Hygienespülung | Thermische Desinfektion Schlüsselschalter	**CONE0111211230**
Hygienespülung | mit fugenlos integrierter Ablage	**CONE0112211200**
Hygienespülung | Reinigungsstopp | mit fugenlos integrierter Ablage	**CONE0112211240**
Hygienespülung | Hygienespülung Schlüsselschalter | mit fugenlos integrierter Ablage	**CONE0112211210**
Hygienespülung | Thermische Desinfektion Schlüsselschalter | mit fugenlos integrierter Ablage	**CONE0112211230**

Ausführung CNX | 30 V/DC BUS-Verkabelung zu CNX Steuerzentrale

Funktionen	Bestellnummer
Hygienespülung | Reinigungsstopp	**CONE0111211336**
Hygienespülung | Reinigungsstopp | Thermische Desinfektion CNX	**CONE0111211360**
Hygienespülung | Reinigungsstopp | mit fugenlos integrierter Ablage	**CONE0112211336**
Hygienespülung | Reinigungsstopp | Thermische Desinfektion CNX | mit fugenlos integrierter Ablage	**CONE0112211360**

Notwendiges Zubehör

CONHEAD Brauseköpfe für Duschpaneele	siehe unten
weiteres Zubehör	siehe links

CONHEAD Brauseköpfe für Duschpaneele



SHORTY	RAIN2	GOLF	CITY	VESUV
CONO030010	**CONO020010**	**CONO010010**	**CONO050010**	**CONO060010**

Abbildung oben exemplarisch mit CONHEAD Regenbrausekopf RAIN2.

CONGENIAL Duschpaneel AVW, für Handbrausegarnitur



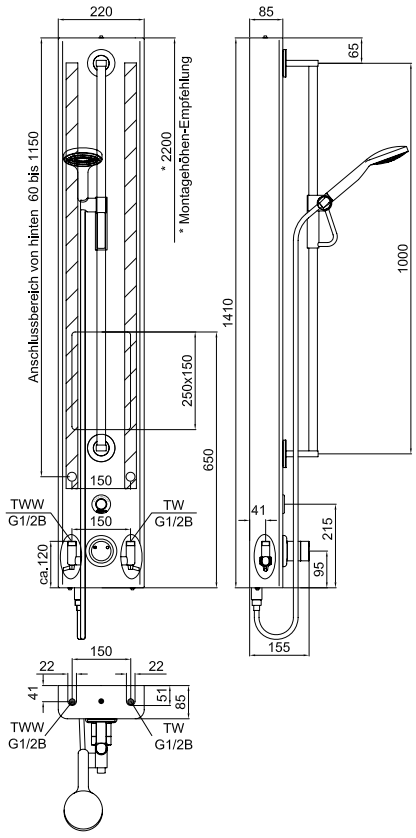

Hinweis:
Bei der Armaturenausführung CNX mit thermischer Desinfektion ist der Temperaturfühler bereits im Lieferumfang enthalten.

Ausführung Batterie | 6 V Lithiumbatterie wasserdicht ummantelt

Funktionen	Bestellnummer
Hygienespülung	**CONE0231211100**
Hygienespülung | Reinigungsstopp	**CONE0231211140**
Hygienespülung | mit fugenlos integrierter Ablage	**CONE0232211100**
Hygienespülung | Reinigungsstopp | mit fugenlos integrierter Ablage	**CONE0232211140**

Ausführung Netz | 12 V/DC Serienverkabelung für Anschluss an Netzgerät

Funktionen	Bestellnummer
Hygienespülung	**CONE0231211200**
Hygienespülung | Reinigungsstopp	**CONE0231211240**
Hygienespülung | Hygienespülung Schlüsselschalter	**CONE0231211210**
Hygienespülung | Thermische Desinfektion Schlüsselschalter	**CONE0231211230**
Hygienespülung | mit fugenlos integrierter Ablage	**CONE0232211200**
Hygienespülung | Reinigungsstopp | mit fugenlos integrierter Ablage	**CONE0232211240**
Hygienespülung | Hygienespülung Schlüsselschalter | mit fugenlos integrierter Ablage	**CONE0232211210**
Hygienespülung | Thermische Desinfektion Schlüsselschalter | mit fugenlos integrierter Ablage	**CONE0232211230**

Ausführung CNX | 30 V/DC BUS-Verkabelung zu CNX Steuerzentrale

Funktionen	Bestellnummer
Hygienespülung | Reinigungsstopp	**CONE0231211336**
Hygienespülung | Reinigungsstopp | Thermische Desinfektion CNX	**CONE0231211360**
Hygienespülung | Reinigungsstopp | mit fugenlos integrierter Ablage	**CONE0232211336**
Hygienespülung | Reinigungsstopp | Thermische Desinfektion CNX | mit fugenlos integrierter Ablage	**CONE0232211360**

Notwendiges Zubehör	Bestellnummer
CONHEAD Handbrausegarnitur	**CONO040010**
Leitung J-Y(St)Y, 2x2x0,8 mm	**CONO220000**
Schlüsselschalter	siehe Zubehör
Netzgerät	**CONO511000**
Netzgerät alternativ	**CONO512000**
CNX Steuerzentrale	siehe CNX

CONTI Sanitärarmaturen GmbH | Hauptstraße 98 | 35435 Wettenberg | Deutschland | Tel. +49 641 98221 0 | Fax +49 641 98221 50 | info@conti.plus

CONGENIAL Duschpaneel AVW, für Brausekopf



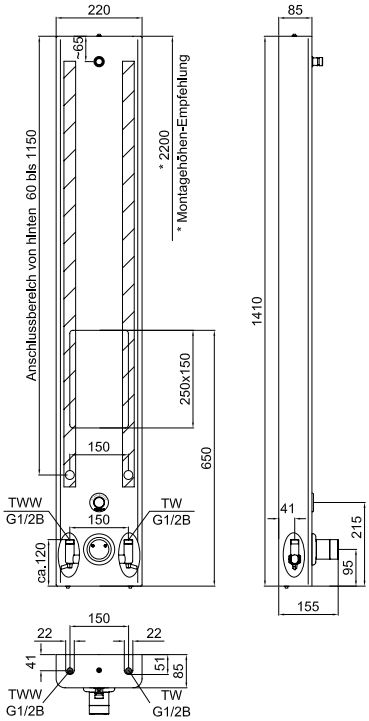

Ausführung Batterie | 6 V Lithiumbatterie wasserdicht ummantelt

Funktionen	Bestellnummer
Hygienespülung	**CONE0131211100**
Hygienespülung | Reinigungsstopp	**CONE0131211140**
Hygienespülung | mit fugenlos integrierter Ablage	**CONE0132211100**
Hygienespülung | Reinigungsstopp | mit fugenlos integrierter Ablage	**CONE0132211140**

Ausführung Netz | 12 V/DC Serienverkabelung für Anschluss an Netzgerät

Funktionen	Bestellnummer
Hygienespülung	**CONE0131211200**
Hygienespülung | Reinigungsstopp	**CONE0131211240**
Hygienespülung | Hygienespülung Schlüsselschalter	**CONE0131211210**
Hygienespülung | Thermische Desinfektion Schlüsselschalter	**CONE0131211230**
Hygienespülung | mit fugenlos integrierter Ablage	**CONE0132211200**
Hygienespülung | Reinigungsstopp | mit fugenlos integrierter Ablage	**CONE0132211240**
Hygienespülung | Hygienespülung Schlüsselschalter | mit fugenlos integrierter Ablage	**CONE0132211210**
Hygienespülung | Thermische Desinfektion Schlüsselschalter | mit fugenlos integrierter Ablage	**CONE0132211230**

Ausführung CNX | 30 V/DC BUS-Verkabelung zu CNX Steuerzentrale

Funktionen	Bestellnummer
Hygienespülung | Reinigungsstopp	**CONE0131211336**
Hygienespülung | Reinigungsstopp | Thermische Desinfektion CNX	**CONE0131211360**
Hygienespülung | Reinigungsstopp | mit fugenlos integrierter Ablage	**CONE0132211336**
Hygienespülung | Reinigungsstopp | Thermische Desinfektion CNX | mit fugenlos integrierter Ablage	**CONE0132211360**

Notwendiges Zubehör

CONHEAD Brauseköpfe für Duschpaneele	siehe unten
weiteres Zubehör	siehe links

CONHEAD Brauseköpfe für Duschpaneele



SHORTY	RAIN2	GOLF	CITY	VESUV
CONO030010	**CONO020010**	**CONO010010**	**CONO050010**	**CONO060010**

Abbildung oben exemplarisch mit CONHEAD Regenbrausekopf RAIN2.

Einbau & Wartung von vorne – schnell und einfach

Fertigmontageset

- Komplett zusammengebaut mit Ihren gewünschten Funktionen und Wasserauslösung (elektronisch/mechanisch)
- runde oder eckige Abdeckplatte in Edelstahl gebürstet
- DN15 für CONHEAD Brauseköpfe oder Handbrausegarnitur

Gehäuse
vollständig geschlossen mit Befestigungsbuchsen aus Messing

Ablauf Mischwasser
1/2"

CONTI+ CONBOX Rohmontageset Dusche Unterputz DN15
für elektronische und mechanische CONTI+ CONGENIAL Duschen Unterputz

Auflage Wasserwaage

Verschraubung
innerhalb des UP-Kastens – Wasserstrecke/Spülstück von vorne entnehmbar – keine baulichen Maßnahmen notwendig

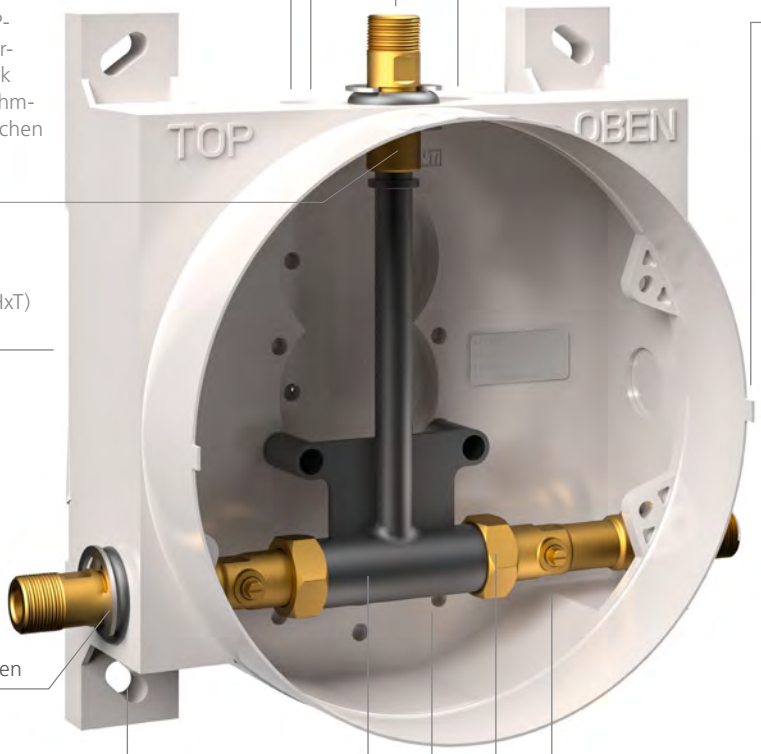



Abmessung (BxHxT)
232x272x96mm

Zulauf Warmwasser
1/2"
(Zulauf Kaltwasser gegenüberliegend)

PVC-Abdichtungen

Langloch
variable Montageösen zur Justierung mit Ausgleichsmöglichkeiten

Absperrung
mit Längenausgleich

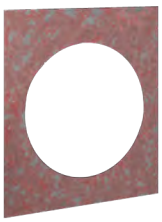

Normgerechte Dichtmanschette/ Bauwerksabdichtung
mit flexibler Dehnzone, im Lieferumfang enthalten

Anschlussverschraubung
zur Entnahme der Wasserstrecke innerhalb des Unterputzkastens

Positionsanzeige
Verriegelungsstatus

Vollständiges Spülstück
zur vollständigen Spülung der gesamten Installation und Druckprüfung, danach Einbau aller Varianten zur CONTI+ adaptiven Multifunktions-Wasserstrecke CONGENIAL



Ablauf Kondenswasser
Gefälle und Ablaufmöglichkeit nach vorne

Vandalensichere Schrägsitzverschraubung der Verriegelung

CONTI Sanitärarmaturen GmbH | Hauptstraße 98 | 35435 Wettenberg | Deutschland | Tel. +49 641 98221 0 | Fax +49 641 98221 50 | info@conti.plus

CONTI+ CONGENIAL Dusche UP

Die große Lösung: Raum für Service mit der Wasserstrecke CONGENIAL

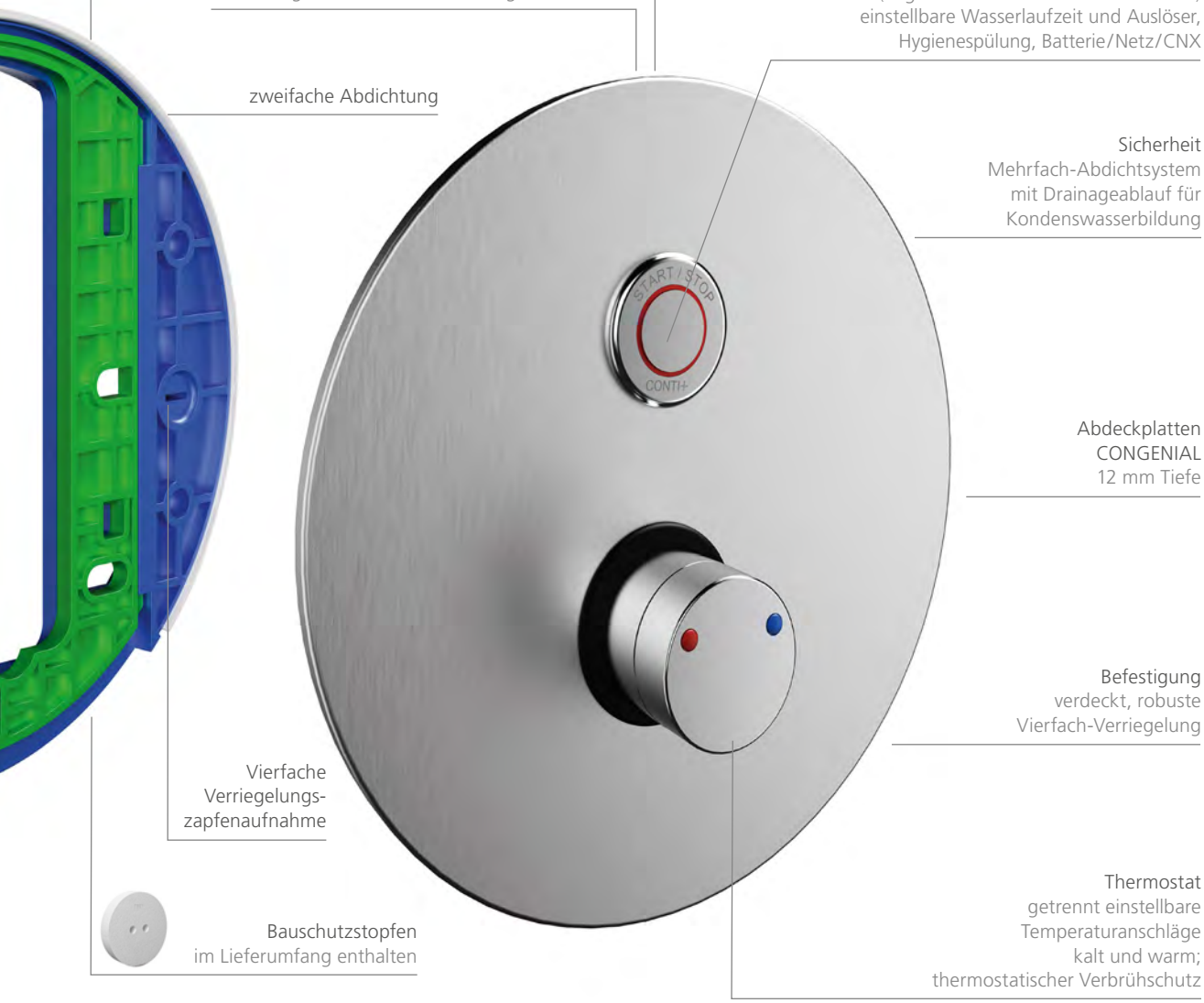

CONTI+ Trägereinheit CONGENIAL UP-Abdichtung
Rohmontageset zur Abdeckplatte aus massivem Kunststoff und passgenau mit Verschraubung

STROM-VERSORGUNG CNX

CONTI+ CONGENIAL Abdeckplatte
Edelstahl gebürstet, rund oder eckig

Wasserauslösung
hier elektronisch (mechanisch möglich)
(abgebildete Variante mit Piezo-Taster)
einstellbare Wasserlaufzeit und Auslöser,
Hygienespülung, Batterie/Netz/CNX

zweifache Abdichtung

Sicherheit
Mehrfach-Abdichtsystem
mit Drainageablauf für
Kondenswasserbildung

Abdeckplatten
CONGENIAL
12 mm Tiefe

Befestigung
verdeckt, robuste
Vierfach-Verriegelung

Vierfache
Verriegelungs-
zapfenaufnahme

Thermostat
getrennt einstellbare
Temperaturanschläge
kalt und warm;
thermostatischer Verbrühschutz

Bauschutzstopfen
im Lieferumfang enthalten

Hygiene
elektronische Variante zur Steuerung über die Service APP
oder integrierbar in das CNX Wassermanagement-System
für weitere Funktionsmöglichkeiten

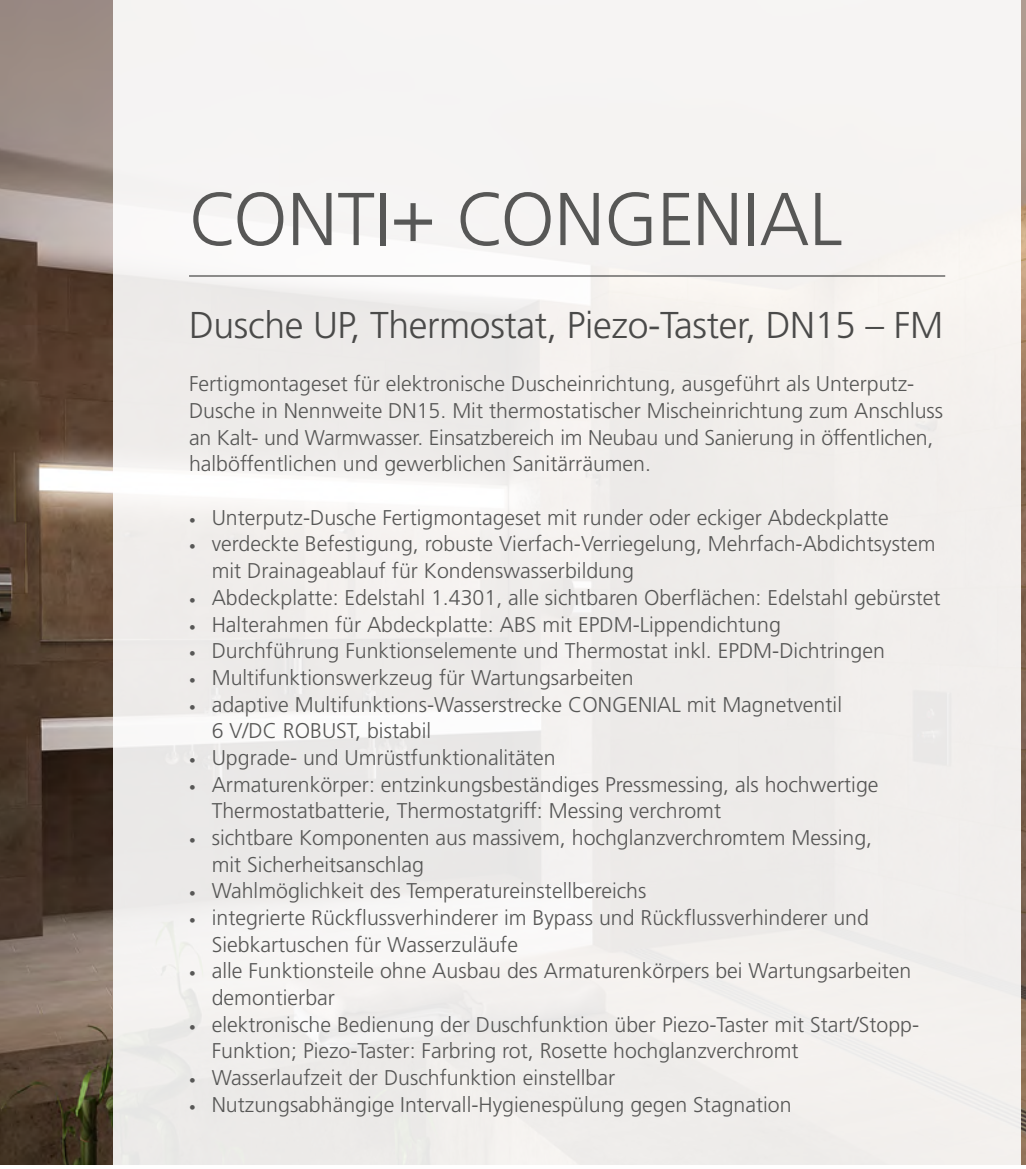



CONTI+ CONGENIAL

Dusche UP, Thermostat, Piezo-Taster, DN15 – FM

Fertigmontageset für elektronische Duscheinrichtung, ausgeführt als Unterputz-Dusche in Nennweite DN15. Mit thermostatischer Mischeinrichtung zum Anschluss an Kalt- und Warmwasser. Einsatzbereich im Neubau und Sanierung in öffentlichen, halböffentlichen und gewerblichen Sanitärräumen.

- Unterputz-Dusche Fertigmontageset mit runder oder eckiger Abdeckplatte
- verdeckte Befestigung, robuste Vierfach-Verriegelung, Mehrfach-Abdichtsystem mit Drainageablauf für Kondenswasserbildung
- Abdeckplatte: Edelstahl 1.4301, alle sichtbaren Oberflächen: Edelstahl gebürstet
- Halterahmen für Abdeckplatte: ABS mit EPDM-Lippendichtung
- Durchführung Funktionselemente und Thermostat inkl. EPDM-Dichtringen
- Multifunktionswerkzeug für Wartungsarbeiten
- adaptive Multifunktions-Wasserstrecke CONGENIAL mit Magnetventil 6 V/DC ROBUST, bistabil
- Upgrade- und Umrüstfunktionalitäten
- Armaturenkörper: entzinkungsbeständiges Pressmessing, als hochwertige Thermostatbatterie, Thermostatgriff: Messing verchromt
- sichtbare Komponenten aus massivem, hochglanzverchromtem Messing, mit Sicherheitsanschlag
- Wahlmöglichkeit des Temperatureinstellbereichs
- integrierte Rückflussverhinderer im Bypass und Rückflussverhinderer und Siebkartuschen für Wasserzuläufe
- alle Funktionsteile ohne Ausbau des Armaturenkörpers bei Wartungsarbeiten demontierbar
- elektronische Bedienung der Duschfunktion über Piezo-Taster mit Start/Stopp-Funktion; Piezo-Taster: Farbring rot, Rosette hochglanzverchromt
- Wasserlaufzeit der Duschfunktion einstellbar
- Nutzungsabhängige Intervall-Hygienespülung gegen Stagnation

Technische Daten

Anschlussspannung (Batterie):	6 V/DC
Anschlussspannung (Netz):	12 V/DC
Anschlussspannung (CNX):	30 V/DC
Betriebsdruck:	1,5–5,0 bar
Wassertemperatur Normalbetrieb (max.):	70 °C
Wassertemperatur therm. Desinfektion:	kurzzeitig, zur therm. Desinfektion, 80 °C
Durchflussmenge DN15:	0,15 l/s (Durchflussmengenregler)
Durchflussmenge bei thermischer Desinfektion DN15:	0,05 l/s (Durchflussmengenregler)
Wasserlaufzeit Einstellbereich:	3–180 s
Wasserlaufzeit Werkseinstellung:	30 s
Hygienespülung Einstellbereich:	12, 24 oder 72 h, deaktivierbar über Einstellung am Piezo-Taster, andere Hygienespülintervalle über Service APP oder CNX einstellbar
Hygienespülung Werkseinstellung:	12 h nach letzter Wasserflussauslösung, 30 s Wasserlaufzeit
Elektronische Schutzart:	IP68
Abmessungen rund (ØxT):	260x12 mm
Abmessungen eckig (BxHxT):	260x290x12 mm

Ausführungsoptionen

- Abdeckplatte wahlweise runde oder eckige Form
- für Brausekopf oder Handbrausegarnitur

Notwendiges Zubehör	Bestellnummer
CONHEAD Brauseköpfe für Wandmontage	
CONHEAD Handbrausegarnitur	**CONO040000**
Wandanschlussbogen bei Handbr.	**CONO092000**
Rohmontageset	**CONR0112**
Rohmontageset alternativ	**CONR1112**
Leitung J-Y(St)Y, 2x2x0,8 mm	**CONO220000**
Schlüsselschalter	siehe Zubehör
Netzgerät	**CONO511000**
Netzgerät alternativ	**CONO512000**
CNX Steuerzentrale	siehe CNX

Optionales Zubehör	Bestellnummer
BLE Converter 2. Generation	**CONO270000**
Manueller TD-Stopfen zur thermischen Desinfektion	**CONO310000**
Verlängerungssatz 30 mm	**CONO670200**

CONTI Sanitärarmaturen GmbH | Hauptstraße 98 | 35435 Wettenberg | Deutschland | Tel. +49 641 98221 0 | Fax +49 641 98221 50 | info@conti.plus
www.conti.plus | CONVKF1010DE | gültig ab 01/2024 | Druckfehler und Irrtümer sowie technische und maßliche Änderungen vorbehalten.

CONGENIAL Dusche UP Edelstahl



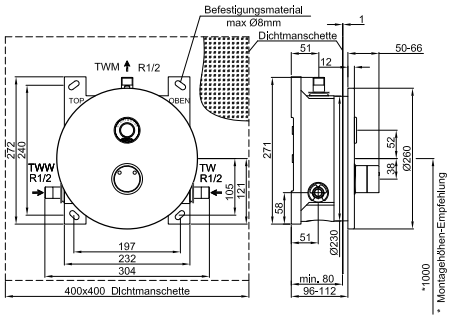

Abdeckplatte rund

Ausführung Batterie | 6 V Lithiumbatterie wasserdicht ummantelt

Funktionen	Bestellnummer
Hygienespülung	**CONE2113211100**
Hygienespülung | Reinigungsstopp	**CONE2113211140**

Ausführung Netz | 12 V/DC Serienverkabelung für Anschluss an Netzgerät

Funktionen	Bestellnummer
Hygienespülung	**CONE2113211200**
Hygienespülung | Reinigungsstopp	**CONE2113211240**
Hygienespülung | Hygienespülung Schlüsselschalter	**CONE2113211210**
Hygienespülung | Thermische Desinfektion Schlüsselschalter	**CONE2113211230**

Ausführung CNX | 30 V/DC BUS-Verkabelung zu CNX Steuerzentrale

Funktionen	Bestellnummer
Hygienespülung | Reinigungsstopp	**CONE2113211336**
Hygienespülung | Reinigungsstopp | Thermische Desinfektion CNX	**CONE2113211360**



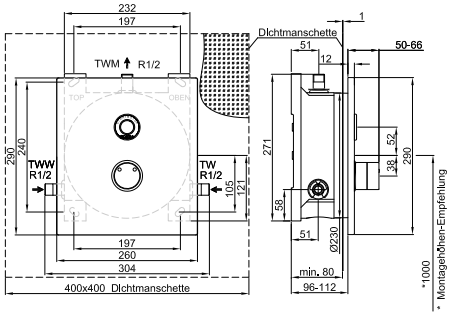

Abdeckplatte eckig

Ausführung Batterie | 6 V Lithiumbatterie wasserdicht ummantelt

Funktionen	Bestellnummer
Hygienespülung	**CONE2115211100**
Hygienespülung | Reinigungsstopp	**CONE2115211140**

Ausführung Netz | 12 V/DC Serienverkabelung für Anschluss an Netzgerät

Funktionen	Bestellnummer
Hygienespülung	**CONE2115211200**
Hygienespülung | Reinigungsstopp	**CONE2115211240**
Hygienespülung | Hygienespülung Schlüsselschalter	**CONE2115211210**
Hygienespülung | Thermische Desinfektion Schlüsselschalter	**CONE2115211230**

Ausführung CNX | 30 V/DC BUS-Verkabelung zu CNX Steuerzentrale

Funktionen	Bestellnummer
Hygienespülung | Reinigungsstopp	**CONE2115211336**
Hygienespülung | Reinigungsstopp | Thermische Desinfektion CNX	**CONE2115211360**

Hinweis:
Bei der Armaturenausführung CNX mit thermischer Desinfektion ist der Temperaturfühler bereits im Lieferumfang enthalten.

Einbau & Wartung von vorne – schnell und einfach

Fertigmontageset

- Komplett zusammengebaut mit Ihren gewünschten Funktionen und Wasserauslösung (elektronisch/mechanisch)
- runde oder eckige Abdeckplatte in Edelstahl gebürstet oder Edelstahl verchromt
- DN15 für CONHEAD Brauseköpfe oder Handbrausegarnitur

Gehäuse
vollständig geschlossen

Ablauf Mischwasser
1/2"

CONTI+ CONBOX FIT Rohmontageset
Dusche Unterputz DN15
für elektronische und mechanische
CONTI+ CONGENIAL FIT Duschen Unterputz

Verschraubung
innerhalb des UP-Kastens – Wasserstrecke/Spülstück von vorne entnehmbar – keine baulichen Maßnahmen notwendig

Auflage Wasserwaage



Verstärkungsstreben
seitlich und auf der Rückwand

Absperrung
innerhalb des UP Kastens



Zulauf
Warmwasser
1/2"
(Zulauf Kaltwasser gegenüberliegend)

Langloch
variable Montageösen zur Justierung mit Ausgleichsmöglichkeiten

Abmessung (BxHxT)
157x216x127 mm



Sicherheit
Drainageablauf für Kondenswasserbildung

Normgerechte Dichtmanschette/ Bauwerksabdichtung
mit flexibler Dehnzone
im Lieferumfang enthalten

Ablauf Kondenswasser
Gefälle und Ablaufmöglichkeit nach vorne

Vollständiges Spülstück
zur vollständigen Spülung der gesamten Installation und Druckprüfung, danach Einbau aller Varianten zur CONTI+ adaptiven Multifunktions-Wasserstrecke CONGENIAL



CONTI+ Trägereinheit CONGENIAL FIT UP
Nur Aufsatz Rohmontageset für Abdeckplatte aus Kunststoff zur passgenauen Montage

CONTI Sanitärarmaturen GmbH | Hauptstraße 98 | 35435 Wettenberg | Deutschland | Tel. +49 641 98221 0 | Fax +49 641 98221 50 | info@conti.plus
www.conti.plus | CONVKF1010DE | gültig ab 01/2024 | Druckfehler und Irrtümer sowie technische und maßliche Änderungen vorbehalten.

CONTI+ CONGENIAL Fit Dusche UP

Die kleine Lösung: vielseitig und funktional mit der Wasserstrecke CONGENIAL

STROM-
VERSORGUNG

CONTI+ Abdeckplatte CONGENIAL FIT
Edelstahl gebürstet oder Edelstahl verchromt,
rund oder eckig

Wasserauslösung
hier elektronisch (mechanisch möglich)
(abgebildete Variante mit Piezo-Taster)
einstellbare Wasserlaufzeit und Auslöser,
Hygienespülung, Batterie/Netz/CNX



Abdeckplatten
CONGENIAL FIT
10 mm Tiefe

Hygiene
elektronische Variante zur
Steuerung über die Service APP
oder integrierbar in das CNX Wasser-
management-System für
weitere Funktionsmöglichkeiten

Befestigung
verdeckt, robuste
Zweifach-Verrieglung

Abmessung (BxHxT)
170x225x10 mm

Thermostat
getrennt einstellbare
Temperaturanschläge
kalt und warm;
thermostatischer Verbrühschutz

Bauschutzstopfen
im Lieferumfang
enthalten



CONTI+ CONGENIAL FIT

Dusche UP, Thermostat, Piezo-Taster, DN15 – FM



Fertigmontageset für elektronische Duscheinrichtung, ausgeführt als Unterputz-Dusche in Nennweite DN15. Mit thermostatischer Mischeinrichtung zum Anschluss an Kalt- und Warmwasser. Einsatzbereich im Neubau und Sanierung in öffentlichen, halböffentlichen und gewerblichen Sanitärräumen.

- Unterputz-Dusche Fertigmontageset mit runder oder eckiger Abdeckplatte
- verdeckte Befestigung, robuste Zweifach-Verriegelung, Drainageablauf für Kondenswasserbildung
- Abdeckplatte: Edelstahl 1.4301, alle sichtbaren Oberflächen: Edelstahl gebürstet oder verchromt
- Halterahmen für Abdeckplatte
- Durchführung Funktionselemente und Thermostat inkl. EPDM-Dichtringen
- Multifunktionswerkzeug für Wartungsarbeiten
- adaptive Multifunktions-Wasserstrecke CONGENIAL mit Magnetventil 6 V/DC ROBUST, bistabil
- Upgrade- und Umrüstfunktionalitäten
- Armaturenkörper: entzinkungsbeständiges Pressmessing, als hochwertige Thermostatbatterie, Thermostatgriff: Messing verchromt
- sichtbare Komponenten aus massivem, hochglanzverchromtem Messing, mit Sicherheitsanschlag
- Wahlmöglichkeit des Temperatureinstellbereichs
- integrierte Rückflussverhinderer im Bypass und Rückflussverhinderer und Siebkartuschen für Wasserzuläufe
- alle Funktionsteile ohne Ausbau des Armaturenkörpers bei Wartungsarbeiten demontierbar
- elektronische Bedienung der Duschfunktion über Piezo-Taster mit Start/Stopp-Funktion; Piezo-Taster: Farbring rot, Rosette hochglanzverchromt
- Wasserlaufzeit der Duschfunktion einstellbar
- Nutzungsabhängige Intervall-Hygienespülung gegen Stagnation

Technische Daten

Anschlussspannung (Batterie):	6 V/DC
Anschlussspannung (Netz):	12 V/DC
Anschlussspannung (CNX):	30 V/DC
Betriebsdruck:	1,5–5,0 bar
Wassertemperatur Normalbetrieb (max.):	70 °C
Wassertemperatur therm. Desinfektion:	kurzzeitig, zur therm. Desinfektion, 80 °C
Durchflussmenge DN15:	0,15 l/s (Durchflussmengenregler)
Durchflussmenge bei thermischer Desinfektion DN15:	0,05 l/s (Durchflussmengenregler)
Wasserlaufzeit Einstellbereich:	3–180 s
Wasserlaufzeit Werkseinstellung:	30 s
Hygienespülung Einstellbereich:	12, 24 oder 72 h, deaktivierbar über Einstellung am Piezo-Taster, andere Hygienespülintervalle über Service APP oder CNX einstellbar
Hygienespülung Werkseinstellung:	12 h nach letzter Wasserflussauslösung, 30 s Wasserlaufzeit
Elektronische Schutzart:	IP68
Abmessungen rund (ØxT):	260x12 mm
Abmessungen eckig (BxHxT):	170x225x10 mm

Notwendiges Zubehör	Bestellnummer
CONHEAD Brauseköpfe für Wandmontage	
CONHEAD Handbrausegarnitur	**CONO040000**
Wandanschlussbogen bei Handbr.	**CONO092000**
Rohmontageset	**CONR2112**
Leitung J-Y(St)Y, 2x2x0,8 mm	**CONO220000**
Schlüsselschalter	siehe Zubehör
Netzgerät	**CONO511000**
Netzgerät alternativ	**CONO512000**
CNX Steuerzentrale	siehe CNX

Optionales Zubehör	Bestellnummer
BLE Converter 2. Generation	**CONO270000**
Manueller TD-Stopfen zur thermischen Desinfektion	**CONO310000**
Verlängerungssatz 30 mm	**CONO672200**

Ausführungsoptionen

- sichtbare Flächen Edelstahl gebürstet oder verchromt
- Abdeckplatte wahlweise runde oder eckige Form
- für Brausekopf oder Handbrausegarnitur

CONTI Sanitärarmaturen GmbH | Hauptstraße 98 | 35435 Wettenberg | Deutschland | Tel. +49 641 98221 0 | Fax +49 641 98221 50 | info@conti.plus

www.conti.plus | CONVKF1010DE | gültig ab 01/2024 | Druckfehler und Irrtümer sowie technische und maßliche Änderungen vorbehalten.

CONGENIAL FIT Dusche UP rund



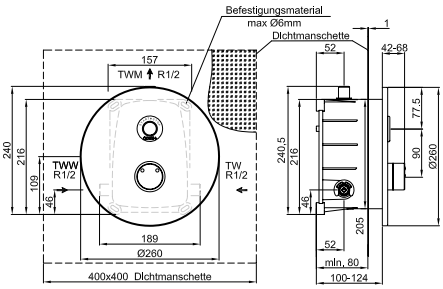

Abdeckplatte Edelstahl gebürstet

Ausführung Batterie | 6 V Lithiumbatterie wasserdicht ummantelt

Funktionen	Bestellnummer
Hygienespülung	**CONE2114211100**
Hygienespülung | Reinigungsstopp	**CONE2114211140**

Ausführung Netz | 12 V/DC Serienverkabelung für Anschluss an Netzgerät

Funktionen	Bestellnummer
Hygienespülung	**CONE2114211200**
Hygienespülung | Reinigungsstopp	**CONE2114211240**
Hygienespülung | Hygienespülung Schlüsselschalter	**CONE2114211210**
Hygienespülung | Thermische Desinfektion Schlüsselschalter	**CONE2114211230**

Ausführung CNX | 30 V/DC BUS-Verkabelung zu CNX Steuerzentrale

Funktionen	Bestellnummer
Hygienespülung | Reinigungsstopp	**CONE2114211336**
Hygienespülung | Reinigungsstopp | Thermische Desinfektion CNX	**CONE2114211360**



Abdeckplatte Edelstahl verchromt

Ausführung Batterie | 6 V Lithiumbatterie wasserdicht ummantelt

Funktionen	Bestellnummer
Hygienespülung	**CONE2154211100**
Hygienespülung | Reinigungsstopp	**CONE2154211140**

Ausführung Netz | 12 V/DC Serienverkabelung für Anschluss an Netzgerät

Funktionen	Bestellnummer
Hygienespülung	**CONE2154211200**
Hygienespülung | Reinigungsstopp	**CONE2154211240**
Hygienespülung | Hygienespülung Schlüsselschalter	**CONE2154211210**
Hygienespülung | Thermische Desinfektion Schlüsselschalter	**CONE2154211230**

Ausführung CNX | 30 V/DC BUS-Verkabelung zu CNX Steuerzentrale

Funktionen	Bestellnummer
Hygienespülung | Reinigungsstopp	**CONE2154211336**
Hygienespülung | Reinigungsstopp | Thermische Desinfektion CNX	**CONE2154211360**

Hinweis:
Bei der Armaturenausführung CNX mit thermischer Desinfektion ist der Temperaturfühler bereits im Lieferumfang enthalten.

Ressourcenschonender Umbau

Energie & Wasser sparen durch passende Brauseköpfe 6 l/min

CONTI+ Brauseköpfe – Wassermengenregler von 6–9 l/min bei DN15
Mit unserer großen Auswahl an CONTI+ Brauseköpfen – passend für Duschpaneele und Duschen Unterputz, bieten wir vielfältige Möglichkeiten zur individuellen Ausstattung eines Duschraums.

Neben Brauseköpfen wird auch die Ausführung mit Handbrausegarnitur angeboten, z.B. für behindertengerechtes Duschen, außerdem verschiedenste Stachel- oder Regenbrauseköpfe für den Wohlfühlfaktor im Dusch- und Wellnessbereich. Unsere DN20 Schwallbrausen für das absolute Spa- & Wellnessgefühl runden das CONTI+ Portfolio.

Durch die voreingestellten Strahlneigungswinkel (teilweise auch individuell verstellbar), die Durchflussmenge von Standard 9 l/min und einstellbare Wasserlaufzeiten ist ein optimales Energie und Wasser sparendes Duscherlebnis garantiert.

Ein möglichst geringer Wasser- und Energieverbrauch ist ein immer bedeutenderer Faktor bei der Auswahl der geeigneten Komponenten im Dusch- und Waschraum. Mit kleinen Umbauten bieten wir mit unseren Duschen und Brauseköpfen ein optimales ECOplus Erlebnis. Durch den Austausch des Wassermengenreglers auf die 6 l/min-Version ist Duschen ohne Abstriche möglich, die Ressourcen werden geschont.

Der Einsatz des 6 l/min Wassermengenreglers ist nicht nur bei neuen CONTI+ Duschen möglich, auch bei bereits vorhandenen Duschen können Sie mit unseren Brauseköpfen und Wassermengenreglern Energie und Wasser sparen – sprechen Sie uns an.

ECOplus – Ressourcenschonende Technologie, von Anfang an eingeplant oder jederzeit in der Umrüstung möglich – das Plus für Ihren Dusch- und Waschraum.



SHORTY
CONO030000



RAIN2
CONO020000



GOLF
CONO010000



CITY
CONO050000



VESUV
CONO060000

ECOplus Wassermengenregler DN15:

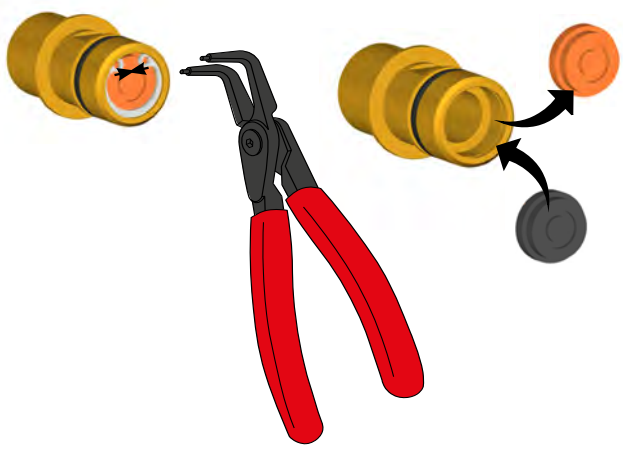

6 l/min Wassermengenregler
(Nachrüstbar bei bereits verbauten CONTI+ Duschen). Bestellung unter:

CONZ0690006 | 6 l/min
Wassermengenregler Brauseköpfe
(3er Set)



6 Liter
schwarz
(ECOplus)



9 Liter
orange
(Standard)

Wassersparender Wassermengenregler
Reduzierter Wasserverbrauch durch sparsame Durchflussraten von nur 6 l/min statt 9 l/min dank alternativem Wassermengenregler.
Noch geringerer Wasserverbrauch durch verkürzbare Wasserlaufzeiten.

CONTI Sanitärarmaturen GmbH | Hauptstraße 98 | 35435 Wettenberg | Deutschland | Tel. +49 641 98221 0 | Fax +49 641 98221 50 | info@conti.plus
www.conti.plus | CONVKF1010DE | gültig ab 01/2024 | Druckfehler und Irrtümer sowie technische und maßliche Änderungen vorbehalten.

CONGENIAL FIT Dusche UP eckig



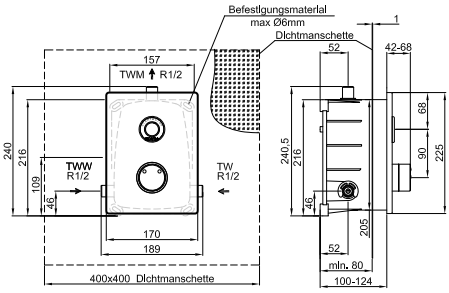

Abdeckplatte Edelstahl gebürstet

Ausführung Batterie | 6 V Lithiumbatterie wasserdicht ummantelt

Funktionen	Bestellnummer
Hygienespülung	**CONE2116211100**
Hygienespülung | Reinigungsstopp	**CONE2116211140**

Ausführung Netz | 12 V/DC Serienverkabelung für Anschluss an Netzgerät

Funktionen	Bestellnummer
Hygienespülung	**CONE2116211200**
Hygienespülung | Reinigungsstopp	**CONE2116211240**
Hygienespülung | Hygienespülung Schlüsselschalter	**CONE2116211210**
Hygienespülung | Thermische Desinfektion Schlüsselschalter	**CONE2116211230**

Ausführung CNX | 30 V/DC BUS-Verkabelung zu CNX Steuerzentrale

Funktionen	Bestellnummer
Hygienespülung | Reinigungsstopp	**CONE2116211336**
Hygienespülung | Reinigungsstopp | Thermische Desinfektion CNX	**CONE2116211360**



Abdeckplatte Edelstahl verchromt

Ausführung Batterie | 6 V Lithiumbatterie wasserdicht ummantelt

Funktionen	Bestellnummer
Hygienespülung	**CONE2156211100**
Hygienespülung | Reinigungsstopp	**CONE2156211140**

Ausführung Netz | 12 V/DC Serienverkabelung für Anschluss an Netzgerät

Funktionen	Bestellnummer
Hygienespülung	**CONE2156211200**
Hygienespülung | Reinigungsstopp	**CONE2156211240**
Hygienespülung | Hygienespülung Schlüsselschalter	**CONE2156211210**
Hygienespülung | Thermische Desinfektion Schlüsselschalter	**CONE2156211230**

Ausführung CNX | 30 V/DC BUS-Verkabelung zu CNX Steuerzentrale

Funktionen	Bestellnummer
Hygienespülung | Reinigungsstopp	**CONE2156211336**
Hygienespülung | Reinigungsstopp | Thermische Desinfektion CNX	**CONE2156211360**

Duschpaneel mit Frischwasserstation

Für Objekte mit Kaltwasseranschluss

CONTI+ CONFRESH – Wohltemperiert und frisch

Gerade ältere Gebäude verfügen oftmals über eine nicht mehr zeitgemäße Technik und sanierungsbedürftige Duscheinrichtungen. Hier gestaltet sich jedoch eine komplette Neuinstallation als besondere Herausforderung, denn in der Regel sind nur Kaltwasseranschlüsse vorhanden. Als intelligente wie nachhaltige Lösung empfiehlt sich hier CONTI+ CONFRESH. Das elektronische Duschpaneel mit thermostatischer Mischeinrichtung, robustem Piezo-Taster und integrierter Frischwasserstation nutzt das Heißwasser von externen, zentralen oder dezentralen Wärmequellen direkt vor Ort und erwärmt das kalte Trinkwasser über den integrierten Plattenwärmetauscher. So ist frisches und wohltemperiertes Duschwasser garantiert – zu jeder Zeit.

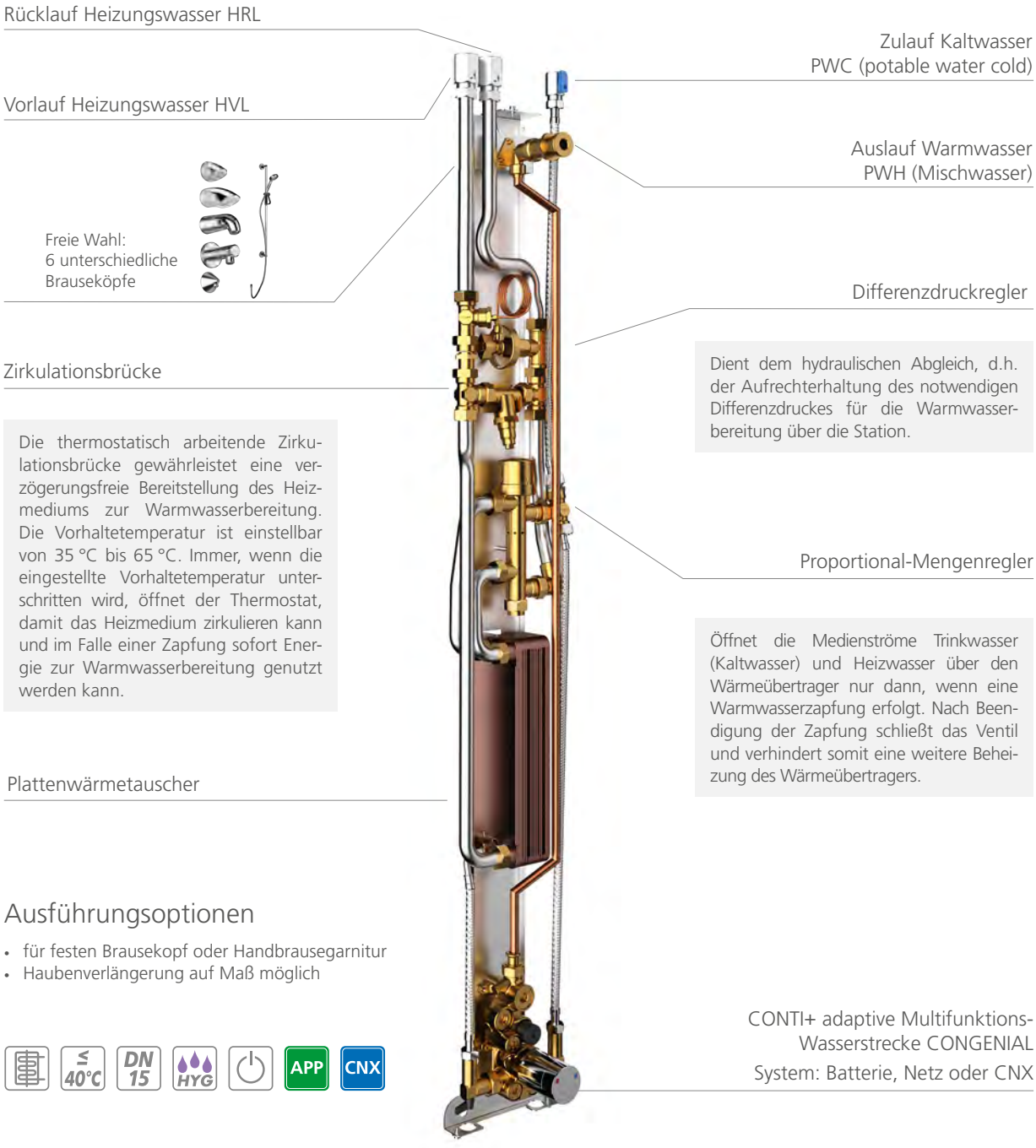

Die thermostatisch arbeitende Zirkulationsbrücke gewährleistet eine verzögerungsfreie Bereitstellung des Heizmediums zur Warmwasserbereitung. Die Vorhaltetemperatur ist einstellbar von 35 °C bis 65 °C. Immer, wenn die eingestellte Vorhaltetemperatur unterschritten wird, öffnet der Thermostat, damit das Heizmedium zirkulieren kann und im Falle einer Zapfung sofort Energie zur Warmwasserbereitung genutzt werden kann.

Dient dem hydraulischen Abgleich, d.h. der Aufrechterhaltung des notwendigen Differenzdruckes für die Warmwasserbereitung über die Station.

Öffnet die Medienströme Trinkwasser (Kaltwasser) und Heizwasser über den Wärmeübertrager nur dann, wenn eine Warmwasserzapfung erfolgt. Nach Beendigung der Zapfung schließt das Ventil und verhindert somit eine weitere Beheizung des Wärmeübertragers.

CONTI+ adaptive Multifunktions-Wasserstrecke CONGENIAL
System: Batterie, Netz oder CNX

Ausführungsoptionen

- für festen Brausekopf oder Handbrausegarnitur
- Haubenverlängerung auf Maß möglich

CONTI Sanitärarmaturen GmbH | Hauptstraße 98 | 35435 Wettenberg | Deutschland | Tel. +49 641 98221 0 | Fax +49 641 98221 50 | info@conti.plus
www.conti.plus | CONVKF1010DE | gültig ab 01/2024 | Druckfehler und Irrtümer sowie technische und maßliche Änderungen vorbehalten.

CONTI+ CONFRESH

Duschpaneel, Thermostat, Piezo-Taster, DN15, Frischwasserstation

Elektronische Duscheinrichtung, ausgeführt als Duschelement in Nennweite DN15. Integrierte Frischwasserstation zur Erzeugung von warmem, dezentral und direkt im Duschpaneel erzeugtem Trinkwasser. Warmwassererzeugung über Plattenwärmetauscher durch Zuführung von Heizungswasser. Mit thermostatischer Mischeinrichtung zum Anschluss an Kaltwasser und Heizungswasser (Vor- und Rücklauf). Einsatzbereich im Neubau und Sanierung in öffentlichen, halböffentlichen und gewerblichen Sanitärräumen.

- Edelstahl Duschpaneel. Ausführung mit Montagerahmen zur Aufnahme der Wasserstrecke, inklusive Befestigungsmaterial; Haubenverkleidung und Montagerahmen: Edelstahl 1.4301
- alle sichtbaren Oberflächen: Edelstahl gebürstet
- Anschluss nur von oben möglich
- Multifunktionswerkzeug für Wartungsarbeiten
- Frischwasserstation: integrierte Zirkulationsbrücke für Heizwasserkreislauf
- DVGW-zugelassener Proportional-Mengenregler und Differenzdruckregler
- Rohrleitungen Heizwasser: Edelstahl-Wellrohr; Rohrleitungen Trinkwasser: Kupfer und Flexschläuche
- adaptive Multifunktions-Wasserstrecke CONGENIAL mit Magnetventil 6 V/DC ROBUST, bistabil
- Upgrade- und Umrüstfunktionalitäten
- Armaturenkörper: entzinkungsbeständiges Pressmessing, als hochwertige Thermostatbatterie, Thermostatgriff: Messing verchromt
- sichtbare Komponenten aus massivem, hochglanzverchromtem Messing, mit Sicherheitsanschlag
- Wahlmöglichkeit des Temperatureinstellbereichs
- integrierte Rückflussverhinderer im Bypass und Rückflussverhinderer und Siebkartuschen für Wasserzuläufe
- alle Funktionsteile ohne Ausbau des Armaturenkörpers bei Wartungsarbeiten von vorne demontierbar
- elektronische Bedienung der Duschfunktion über Piezo-Taster mit Start/Stopp-Funktion; Piezo-Taster: Farbring rot, Rosette hochglanzverchromt
- Wasserlaufzeit der Duschfunktion einstellbar
- Nutzungsabhängige Intervall-Hygienespülung gegen Stagnation

Technische Daten

Anschlussspannung (Batterie):	6 V/DC
Anschlussspannung (Netz):	12 V/DC
Anschlussspannung (CNX):	30 V/DC
Betriebsdruck:	1,5–5,0 bar
Wassertemperatur Normalbetrieb (max.):	70 °C
Durchflussmenge DN15:	0,15 l/s (Durchflussmengenregler)
Wasserlaufzeit Einstellbereich:	3–180 s
Wasserlaufzeit Werkseinstellung:	30 s
Hygienespülung Einstellbereich:	12, 24 oder 72 h, deaktivierbar über Einstellung am Piezo-Taster, andere Hygienespülintervalle über Service APP oder CNX einstellbar
Hygienespülung Werkseinstellung:	12 h nach letzter Wasserflussauslösung, 30 s Wasserlaufzeit
Leistung Frischwasserstation (Plattenwärmetauscher):	35 kW
Warmwasserbereitung Normbedingungen:	mit 65 °C Heizwasservorlauf
Heizungsvorlauf (max.):	80 °C
Temperatur Trinkwasser – Seite Eingang:	10 °C
Temperatur Trinkwasser – Seite Ausgang:	45 °C
Druckverlust Wärmetauschereinheit:	0,22 bar
Elektronische Schutzart:	IP68
Abmessungen (BxHxT):	220x1400x80 mm



Bildquelle:@Daniel Vieser

CONFRESH Duschpaneel Edelstahl, für Handbrausegarnitur



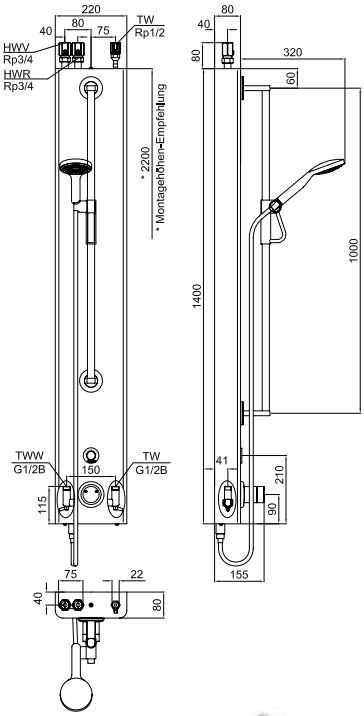



CONHEAD Handbrausegarnitur
CONO040010

Ausführung Batterie | 6 V Lithiumbatterie wasserdicht ummantelt

Funktionen	Bestellnummer
Hygienespülung	**CONE0211211150**

Ausführung Netz | 12 V/DC Serienverkabelung für Anschluss an Netzgerät

Funktionen	Bestellnummer
Hygienespülung	**CONE0211211250**

Ausführung CNX | 30 V/DC BUS-Verkabelung zu CNX Steuerzentrale

Funktionen	Bestellnummer
Hygienespülung | Reinigungsstopp	**CONE0211211356**

Notwendiges Zubehör	Bestellnummer
CONHEAD Handbrausegarnitur	**CONO040010**
Leitung J-Y(St)Y, 2x2x0,8 mm	**CONO220000**
Netzgerät	**CONO511000**
Netzgerät alternativ	**CONO512000**
CNX Steuerzentrale	siehe CNX

Optionales Zubehör	Bestellnummer
BLE Converter 2. Generation	**CONO270000**
Haubenverlängerung Edelstahl auf Maß (ab 65 mm lichte Weite)	**CONO660000**

CONTI Sanitärarmaturen GmbH | Hauptstraße 98 | 35435 Wettenberg | Deutschland | Tel. +49 641 98221 0 | Fax +49 641 98221 50 | info@conti.plus

CONFRESH Duschpaneel Edelstahl, für Brausekopf



Ausführung Batterie | 6 V Lithiumbatterie wasserdicht ummantelt

Funktionen	Bestellnummer
Hygienespülung	**CONE0111211150**

Ausführung Netz | 12 V/DC Serienverkabelung für Anschluss an Netzgerät

Funktionen	Bestellnummer
Hygienespülung	**CONE0111211250**

Ausführung CNX | 30 V/DC BUS-Verkabelung zu CNX Steuerzentrale

Funktionen	Bestellnummer
Hygienespülung | Reinigungsstopp	**CONE0111211356**

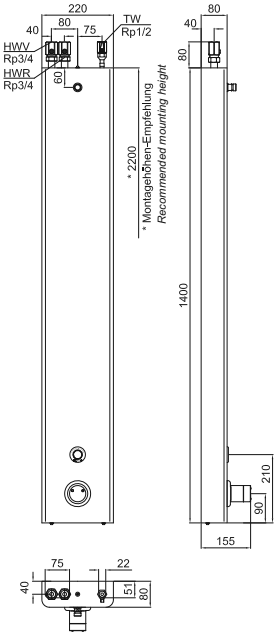

Notwendiges Zubehör	Bestellnummer
CONHEAD Brauseköpfe für Duschpaneele	siehe unten
Leitung J-Y(St)Y, 2x2x0,8 mm	**CONO220000**
Netzgerät	**CONO511000**
Netzgerät alternativ	**CONO512000**
CNX Steuerzentrale	siehe CNX

Optionales Zubehör	Bestellnummer
BLE Converter 2. Generation	**CONO270000**
Haubenverlängerung Edelstahl auf Maß (ab 65 mm lichte Weite)	**CONO660000**

Abbildung oben exemplarisch mit CONHEAD Regenbrausekopf RAIN2.

Abbildung oben exemplarisch mit CONHEAD Regenbrausekopf RAIN2.

CONHEAD Brauseköpfe für Duschpaneele



SHORTY	RAIN2	GOLF	CITY	VESUV
CONO030010	**CONO020010**	**CONO010010**	**CONO050010**	**CONO060010**

Wasserstrecke CONSMART

Kompakte Lösung zum Einsteigerpreis

CONTI+ CONSMART – einsteiger Duschpaneel mit Zusatzoptionen
Die elektronischen Duschpaneele CONSMART garantieren eine langfristige Betriebssicherheit durch zahlreiche Zusatzfunktionen für höchsten Komfort mit abgestimmten Komponenten und Installationsformen. So eignen sie sich geradezu optimal für die sichere und kurzfristige Sanierung und Nachrüstung von Sanitärräumen für den Einsatz in gewerblichen, öffentlichen und halböffentlichen Sanitärräumen mit individuellen Anforderungen. CONSMART: eine vorteilhafte und variable Lösung für unterschiedlichste Zielobjekte mit optionalen Erweiterungen.

Materialausführung
konform zu Anforderungen
für Trinkwasserinstallationen

Elektronische Ausführung –
Steuerungs- und Hygiene-
Aufrüstungsfunktionen



Einfacher Service und reduzierte Ersatzteilvorhaltung
durch baugleiche Komponenten
bei allen CONTI+ Armaturen,
u.a. Magnetventil ROBUST

Thermostat
Sicherheit beim Duschen,
durch Thermostatkartusche
für den Verbrühschutz

Zulauf Kalt- und Warmwasser
mit flexiblen Schläuchen
für einen sicheren und
anpassungsfähigen Einbau

Wartung des Duschpaneels
ohne Ausbau der Wasserstrecke möglich



Kompakt zusammengefasst

- Elektronische Auslösung durch Piezo-Taster
- Thermostat mit Verbrühschutz
- Nennweite DN15, Flexschläuche
- Wartung ohne Ausbau der Wasserstrecke möglich
- Optionales Zubehör und Upgrademöglichkeiten

Ausführungsoptionen

- Duschpaneel Edelstahl oder AVW
- mit oder ohne fugenlos integrierter Seifenablage
- Hygienespülung (Mischwasser)
- Haubenverlängerung auf Maß möglich

CONTI Sanitärarmaturen GmbH | Hauptstraße 98 | 35435 Wettenberg | Deutschland | Tel. +49 641 98221 0 | Fax +49 641 98221 50 | info@conti.plus
www.conti.plus | CONVKF1010DE | gültig ab 01/2024 | Druckfehler und Irrtümer sowie technische und maßliche Änderungen vorbehalten.

CONTI+ CONSMART

Duschpaneel, Thermostat, Piezo-Taster, DN15

Elektronische Duscheinrichtung, ausgeführt als Duschelement in Nennweite DN15. Mit thermostatischer Mischeinrichtung zum Anschluss an Kalt- und Warmwasser. Einsatzbereich im Neubau und Sanierung in öffentlichen, halböffentlichen und gewerblichen Sanitärräumen.

- Duschpaneel, Ausführung mit zwei Wandwinkelhalterungen, inklusive Befestigungsmaterial
- Komponenten für Anschluss von oben oder von hinten im Lieferumfang
- Wandwinkel aus Edelstahl 1.4301
- Brausekopf SHORTY im Lieferumfang enthalten
- Multifunktionswerkzeug für Wartungsarbeiten
- Wasserstrecke CONSMART mit Magnetventil 6 V/DC ROBUST, bistabil
- Upgrade- und Umrüstfunktionalitäten
- Armaturenkörper: entzinkungsbeständiges Pressmessing, als hochwertige Thermostatbatterie, Thermostatgriff: Messing verchromt
- sichtbare Komponenten aus massivem, hochglanzverchromtem Messing, mit Sicherheitsanschlag
- Wahlmöglichkeit des Temperatureinstellbereichs
- integrierte Rückflussverhinderer im Bypass und Rückflussverhinderer und Siebkartuschen fürr Wasserzuläufe
- Funktionsteile können ohne Ausbau des Armaturenkörpers gewartet werden
- elektronische Bedienung der Duschfunktion über Piezo-Taster mit Start/ Stopp-Funktion; Piezo-Taster: Farbring rot, Rosette hochglanzverchromt
- Wasserlaufzeit der Duschfunktion einstellbar
- Nutzungsabhängige Intervall-Hygienespülung gegen Stagnation

Technische Daten

Anschlussspannung (Batterie):	6 V/DC
Anschlussspannung (Netz):	12 V/DC
Betriebsdruck:	1,5–5,0 bar
Wassertemperatur Normalbetrieb (max.):	70 °C
Wassertemperatur therm. Desinfektion:	kurzzeitig, zur therm. Desinfektion, 80 °C
Durchflussmenge DN15:	0,15 l/s (Durchflussmengenregler)
Durchflussmenge bei thermischer Desinfektion DN15 (Zubehör erforderlich):	0,05 l/s (Durchflussmengenregler)
Wasserlaufzeit Einstellbereich:	3–180 s
Wasserlaufzeit Werkseinstellung:	30 s
Hygienespülung Einstellbereich:	12, 24 oder 72 h, deaktivierbar über Einstellung am Piezo-Taster, andere Hygienespülintervalle über Service APP (nicht im Lieferumfang) einstellbar
Hygienespülung Werkseinstellung:	12 h nach letzter Wasserflussauslösung, 30 s Wasserlaufzeit
Elektronische Schutzart:	IP68
Abmessungen Edelstahl (BxHxT):	220x1400x80 mm
Abmessungen AVW (BxHxT):	220x1410x85 mm

Notwendiges Zubehör

Bezeichnung	Bestellnummer
Leitung J-Y(St)Y, 2x2x0,8 mm	**CONO220000**
Schaltnetzteil 12 V/DC/4,5 A für DIN-Hutschinenmontage	**CONO511000**
alternativ: Netzteil 12 V/DC/4,5 A im Einbaukasten, Aufputz	**CONO512000**

Funktionales Zubehör

nicht kombinierbar mit TD E

Zur Verwendung für	bei Version	Bezeichnung	Bestellnummer
APP Einbindung Service APP		BLE Converter 2. Generation bei CONTI+ Armaturen	**CONO270000**
Adaption Reinigungsstopp		Nachrüstset Reinigungsstopp für elektronische Duschen	**CONO610000**
TD M Manuelle thermische Desinfektion		Manueller Stopfen Thermische Desinfektion	**CONO310000**
TD E Elektronische thermische Desinfektion		Set Thermische Desinfektion für CONTI+ elektronische Duschen (nur Ausführung Netz)	**CONO322000**
		Set Schlüsselschalter als Schalter-Ausführung (max. 20 Duschen)	**CONO330010**

Optionales Zubehör



Bezeichnung	Bestellnummer
Haubenverlängerung Edelstahl auf Maß (ab 65 mm lichte Weite)	**CONO660000**
Haubenverlängerung AVW auf Maß (ab 65 mm lichte Weite)	**CONO661000**
Seifenschale Edelstahl, 220x40/15x65 mm, für Wandaufbau	**CONO680000**
Seifenschale ABS Silber matt, 162x41x62 mm, für Wand- und Paneelmontage	**CONO681000**

CONTI Sanitärarmaturen GmbH | Hauptstraße 98 | 35435 Wettenberg | Deutschland | Tel. +49 641 98221 0 | Fax +49 641 98221 50 | info@conti.plus

CONSMART Duschpaneel Edelstahl



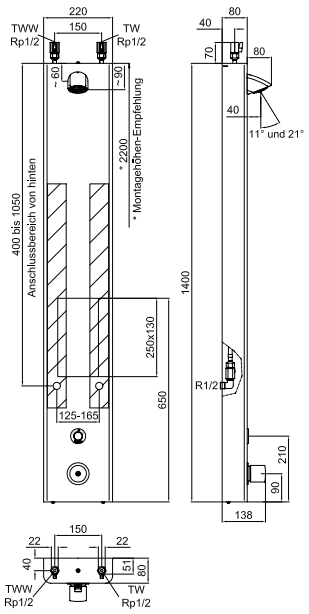

Ausführung Batterie | 6 V Lithiumbatterie wasserdicht ummantelt

Funktionen	Bestellnummer
Hygienespülung	**CONE4111221109**
Hygienespülung | mit fugenlos integrierter Ablage	**CONE4112221109**

Ausführung Netz | 12 V/DC Serienverkabelung für Anschluss an Netzgerät

Funktionen	Bestellnummer
Hygienespülung	**CONE4111221209**
Hygienespülung | mit fugenlos integrierter Ablage	**CONE4112221209**

CONSMART Duschpaneel AVW



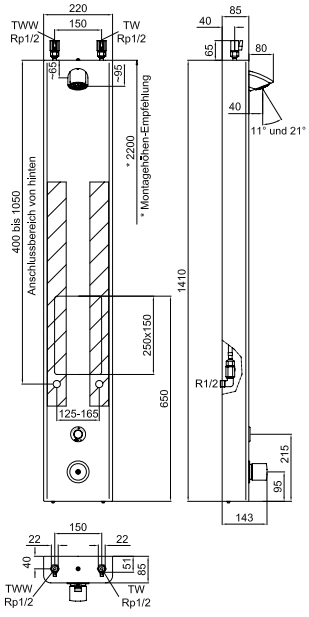

Ausführung Batterie | 6 V Lithiumbatterie wasserdicht ummantelt

Funktionen	Bestellnummer
Hygienespülung	**CONE4131221109**
Hygienespülung | mit fugenlos integrierter Ablage	**CONE4132221109**

Ausführung Netz | 12 V/DC Serienverkabelung für Anschluss an Netzgerät

Funktionen	Bestellnummer
Hygienespülung	**CONE4131221209**
Hygienespülung | mit fugenlos integrierter Ablage	**CONE4132221209**



CONTI+ CONCASH 2.0

Duschpaneel, Thermostat, Piezo-Taster, DN15, bezahlte Wasserabgabe

Elektronische Duscheinrichtung für elektronisch gesteuerte bezahlte Wasserabgabe. Ausgeführt als Duschelement in Nennweite DN15. Mit thermostatischer Mischeinrichtung zum Anschluss an Kalt- und Warmwasser. Einsatzbereich im Neubau und Sanierung in öffentlichen, halböffentlichen und gewerblichen Sanitärräumen.

- Ausführung mit Montagerahmen zur Aufnahme der Wasserstrecke, inklusive Befestigungsmaterial
- Montagerahmen: Edelstahl 1.4301
- Anschluss von oben oder von hinten möglich
- Multifunktionswerkzeug für Wartungsarbeiten
- adaptive Multifunktions-Wasserstrecke CONGENIAL mit Magnetventil 6 V/DC ROBUST, bistabil
- Upgrade- und Umrüstfunktionalitäten
- Armaturenkörper: entzinkungsbeständiges Pressmessing, als hochwertige Thermostatbatterie, Thermostatgriff: Messing verchromt
- sichtbare Komponenten aus massivem, hochglanzverchromtem Messing, mit Sicherheitsanschlag
- Wahlmöglichkeit des Temperatureinstellbereichs
- integrierte Rückflussverhinderer im Bypass und Rückflussverhinderer und Siebkartuschen für Wasserzuläufe
- alle Funktionsteile ohne Ausbau des Armaturenkörpers bei Wartungsarbeiten von vorne demontierbar
- elektronische Bedienung der Duschfunktion über Piezo-Taster nach Freigabe über Münzautomaten



Technische Daten

Anschlussspannung (Netz):	24 V/DC
Betriebsdruck:	1,5–5,0 bar
Wassertemperatur Normalbetrieb (max.):	70 °C
Durchflussmenge DN15:	0,15 l/s (Durchflussmengenregler)
Wasserlaufzeit Einstellbereich (max.):	1000 min
Hygienespülung Einstellbereich über Münzautomat:	0–240 s
Elektronische Schutzart:	IP68
Abmessungen Edelstahl (BxHxT):	220x1400x80 mm
Abmessungen AVW (BxHxT):	220x1410x85 mm

Ausführungsoptionen

- Duschpaneel Edelstahl oder AVW
- mit oder ohne fugenlos integrierter Seifenablage
- für festen Brausekopf oder Handbrausegarnitur
- Haubenverlängerung möglich





Wasserstrecke:
Die Funktionen und Wassersteuerung der CONCASH 2.0 und CONCASH FIT 2.0 Duschserien sind umgesetzt mit der CONTI+ adaptiven Multifunktions-Wasserstrecke CONGENIAL. Nähere Informationen zur Funktion der Wasserstrecke entnehmen Sie gerne den Übersichten ab Seite 44.

CONTI Sanitärarmaturen GmbH | Hauptstraße 98 | 35435 Wettenberg | Deutschland | Tel. +49 641 98221 0 | Fax +49 641 98221 50 | info@conti.plus
www.conti.plus | CONVKF1010DE | gültig ab 01/2024 | Druckfehler und Irrtümer sowie technische und maßliche Änderungen vorbehalten.

CONCASH 2.0 Duschpaneel Edelstahl, bezahlte Wasserabgabe



für Brausekopf

Ausführung CONCASH 2.0 | 24 V/DC | Anschluss an Münzautomat

Funktionen	Bestellnummer
Hygienespülung | bezahlte Wasserabgabe	**CONE0711211270**
Hygienespülung | bezahlte Wasserabgabe | mit fugenlos integrierter Ablage	**CONE0712211270**

für Handbrausegarnitur

Ausführung CONCASH 2.0 | 24 V/DC | Anschluss an Münzautomat

Funktionen	Bestellnummer
Hygienespülung | bezahlte Wasserabgabe	**CONE0811211270**
Hygienespülung | bezahlte Wasserabgabe | mit fugenlos integrierter Ablage	**CONE0812211270**

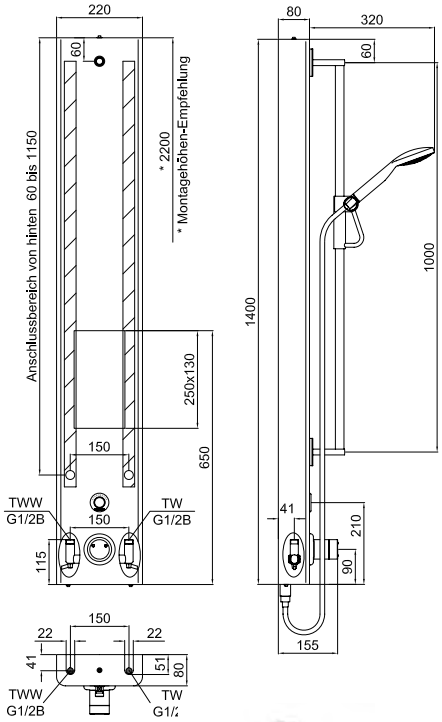



CONHEAD Handbrausegarnitur
CONO040010

Notwendiges Zubehör	Bestellnummer
CONHEAD Brauseköpfe für Duschpaneele	siehe unten
CONHEAD Handbrausegarnitur	**CONO040010**
Netzgerät Einzelplatzlösung	**CONO582000**
Netzteil alternativ	**CONO513000**
CONCASH 2.0 Münzautomat für eine Münzart	**CONO138100**
CONCASH 2.0 Münzautomat für Münzen und Wertmarken	**CONO138200**
Leitung J-Y(St)Y, 2x2x0,8 mm	**CONO220000**

Optionales Zubehör	Bestellnummer
Haubenverlängerung Edelstahl auf Maß (ab 65 mm lichte Weite)	**CONO660000**
Anschluss-Set	**CONO670010**

Abbildung oben exemplarisch mit CONHEAD Regenbrausekopf RAIN2.

CONHEAD Brauseköpfe für Duschpaneele



SHORTY	RAIN2	GOLF	CITY	VESUV
CONO030010	**CONO020010**	**CONO010010**	**CONO050010**	**CONO060010**

CONCASH 2.0 Münzautomat, für bezahlte Wasserabgabe, 1 Duschplatz



Münzautomat für einen Duschplatz mit CONCASH 2.0 Duschen

Geeignet zum Einsatz im Außen- und Nassbereich durch Edelstahlgehäuse, spritzwassergeschützter Elektronik und Anschluss über Sicherheitskleinspannung.

Bestehend aus:
- LED-Display: 3-stellig, rot, mit Anzeige der Restduschzeit
- nutzungsabhängige automatische Hygienespülung, Spülintervall und Hygienespüldauer über Display einstellbar
- Einstellung des Mindesteinwurfs
- Preis und Zeitwahl über Display

Technische Daten

Anschlussspannung:	24 V/DC
Betriebstemperatur:	0–40 °C
Betriebsfeuchtigkeit:	30–70 %
Abmessungen (BxHxT):	160x260x110 mm
Gewicht:	3,5 kg



für eine Münzart (Bei Bestellung anzugeben!)

Bezeichnung	Ausführung	Bestellnummer
Münzautomat 1 Duschplatz	Münzarten 0,10 bis 2,00 EUR	**CONO138100**

für Münzen und Wertmarken

Bezeichnung	Ausführung	Bestellnummer
Münzautomat 1 Duschplatz	Individuell konfigurierbar	**CONO138200**

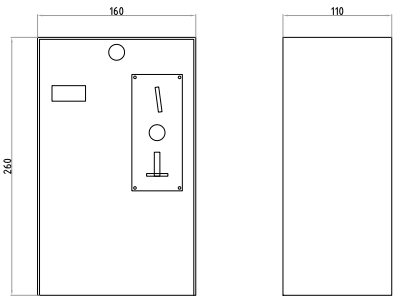

Optionales Zubehör		Bestellnummer
Wertmarken	100 Stück	**CONO138299**

CONTI Sanitärarmaturen GmbH | Hauptstraße 98 | 35435 Wettenberg | Deutschland | Tel. +49 641 98221 0 | Fax +49 641 98221 50 | info@conti.plus

CONCASH 2.0 Duschpaneel AVW, bezahlte Wasserabgabe



für Brausekopf

Ausführung CONCASH 2.0 | 24 V/DC | Anschluss an Münzautomat

Funktionen	Bestellnummer
Hygienespülung | bezahlte Wasserabgabe	**CONE0731211270**
Hygienespülung | bezahlte Wasserabgabe | mit fugenlos integrierter Ablage	**CONE0732211270**

für Handbrausegarnitur

Ausführung CONCASH 2.0 | 24 V/DC | Anschluss an Münzautomat

Funktionen	Bestellnummer
Hygienespülung | bezahlte Wasserabgabe	**CONE0831211270**
Hygienespülung | bezahlte Wasserabgabe | mit fugenlos integrierter Ablage	**CONE0832211270**

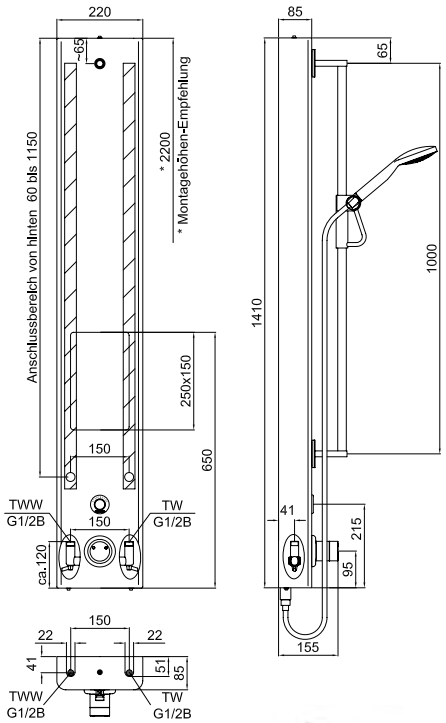

Notwendiges Zubehör	Bestellnummer
CONHEAD Brauseköpfe für Duschpaneele	siehe unten
CONHEAD Handbrausegarnitur	**CONO040010**
Netzgerät Einzelplatzlösung	**CONO582000**
Netzteil alternativ	**CONO513000**
CONCASH 2.0 Münzautomat für eine Münzart	**CONO138100**
CONCASH 2.0 Münzautomat für Münzen und Wertmarken	**CONO138200**
Leitung J-Y(St)Y, 2x2x0,8 mm	**CONO220000**

Optionales Zubehör	Bestellnummer
Haubenverlängerung AVW auf Maß (ab 65 mm lichte Weite)	**CONO661000**
Anschluss-Set	**CONO670010**



CONHEAD Handbrausegarnitur
CONO040010

Abbildung oben exemplarisch mit CONHEAD Regenbrausekopf RAIN2.

CONHEAD Brauseköpfe für Duschpaneele



SHORTY	RAIN2	GOLF	CITY	VESUV
CONO030010	**CONO020010**	**CONO010010**	**CONO050010**	**CONO060010**

CONTI+ CONCASH 2.0

Dusche UP, Thermostat, Piezo-Taster, DN15, bezahlte Wasserabgabe – FM

Fertigmontageset für elektronische Duscheinrichtung, ausgeführt als Unterputz-Dusche in Nennweite DN15. Mit thermostatischer Mischeinrichtung zum Anschluss an Kalt- und Warmwasser. Einsatzbereich im Neubau und Sanierung in öffentlichen, halböffentlichen und gewerblichen Sanitärräumen.

- Unterputz-Dusche Fertigmontageset mit runder oder eckiger Abdeckplatte
- Verdeckte Befestigung, Halterahmen für Abdeckplatte, Drainageablauf für Kondenswasser
- Abdeckplatte: Edelstahl 1.4301, alle sichtbaren Oberflächen: Edelstahl gebürstet
- Halterahmen für Abdeckplatte: Durchführung Funktionselemente und Thermostat
- Multifunktionswerkzeug für Wartungsarbeiten
- adaptive Multifunktions-Wasserstrecke CONGENIAL mit Magnetventil 6 V/DC ROBUST, bistabil
- Upgrade- und Umrüstfunktionalitäten
- Armaturenkörper: entzinkungsbeständiges Pressmessing, als hochwertige Thermostatbatterie, Thermostatgriff: Messing verchromt
- sichtbare Komponenten aus massivem, hochglanzverchromtem Messing, mit Sicherheitsanschlag
- Wahlmöglichkeit des Temperatureinstellbereichs
- integrierte Rückflussverhinderer im Bypass und Rückflussverhinderer und Siebkartuschen für Wasserzuläufe
- alle Funktionsteile ohne Ausbau des Armaturenkörpers bei Wartungsarbeiten demontierbar
- elektronische Bedienung der Duschfunktion über Piezo-Taster nach Freigabe über Münzautomaten; Piezo-Taster: Farbring rot, Rosette hochglanzverchromt



Technische Daten

Anschlussspannung (Netz):	24 V/DC
Betriebsdruck:	1,5–5,0 bar
Wassertemperatur Normalbetrieb (max.):	70 °C
Durchflussmenge DN15:	0,15 l/s (Durchflussmengenregler)
Wasserlaufzeit Einstellbereich (max.):	1000 min
Hygienespülung Einstellbereich über Münzautomat:	0–240 s
Elektronische Schutzart:	IP68
CONCASH 2.0	
Abmessungen rund (ØxT):	260x12 mm
Abmessungen eckig (BxHxT):	260x290x12 mm
CONCASH FIT 2.0	
Abmessungen eckig (BxHxT):	170x225x10 mm

Ausführungsoptionen

- für Brausekopf oder Handbrausegarnitur
- mit runder oder eckiger Abdeckplatte

Notwendiges Zubehör	Bestellnummer
CONHEAD Brauseköpfe für Wandmontage	
CONHEAD Handbrausegarnitur	**CONO040000**
Wandanschlussbogen bei Handbr.	**CONO092000**
Rohmontageset CONCASH 2.0	**CONR0112**
Rohmontageset CONCASH FIT 2.0	**CONR2112**
Netzgerät Einzelplatzlösung	**CONO582000**
Netzteil alternativ	**CONO513000**
CONCASH 2.0 Münzautomat	siehe Seite 70
Leitung J-Y(St)Y, 2x2x0,8 mm	**CONO220000**

Optionales Zubehör	Bestellnummer
TD-Stopfen	**CONO310000**
Verlängerungssatz 30mm CONCASH 2.0	**CONO670200**
Verlängerungssatz 30mm CONCASH FIT 2.0	**CONO672200**

CONTI Sanitärarmaturen GmbH | Hauptstraße 98 | 35435 Wettenberg | Deutschland | Tel. +49 641 98221 0 | Fax +49 641 98221 50 | info@conti.plus
www.conti.plus | CONVKF1010DE | gültig ab 01/2024 | Druckfehler und Irrtümer sowie technische und maßliche Änderungen vorbehalten.

CONCASH 2.0 Dusche UP Edelstahl, bezahlte Wasserabgabe



Abdeckplatte rund

Ausführung CONCASH 2.0 | 24 V/DC | Anschluss an Münzautomat

Funktionen	Bestellnummer
Hygienespülung | bezahlte Wasserabgabe	**CONE241321270**

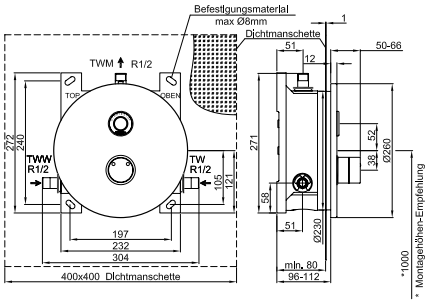

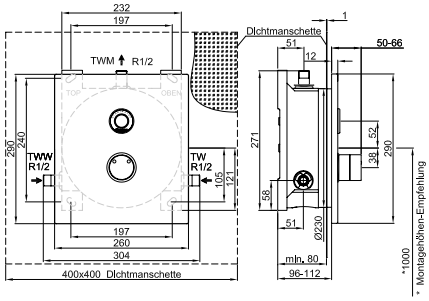



Abdeckplatte eckig

Ausführung CONCASH 2.0 | 24 V/DC | Anschluss an Münzautomat

Funktionen	Bestellnummer
Hygienespülung | bezahlte Wasserabgabe	**CONE241521270**

CONCASH FIT 2.0 Dusche UP Edelstahl, bezahlte Wasserabgabe



Abdeckplatte eckig

Ausführung CONCASH 2.0 | 24 V/DC | Anschluss an Münzautomat

Funktionen	Bestellnummer
Hygienespülung | bezahlte Wasserabgabe	**CONE241621270**

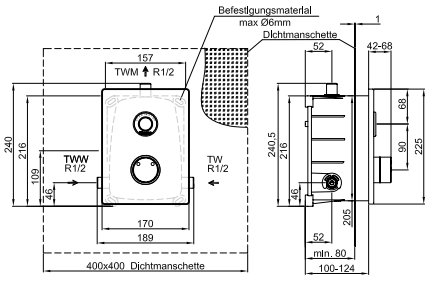



CONTI+ CONFLOW

Dusche UP, Thermostat, Piezo-Taster, DN20 – FM

Fertigmontageset für elektronische Duscheinrichtung, ausgeführt als Unterputz-Dusche in Nennweite DN20. Mit thermostatischer Mischeinrichtung zum Anschluss an Kalt- und Warmwasser. Einsatzbereich im Neubau und Sanierung in öffentlichen, halböffentlichen und gewerblichen Sanitärräumen.

- Unterputz-Dusche Fertigmontageset mit runder oder eckiger Abdeckplatte
- verdeckte Befestigung, robuste Vierfach-Verriegelung, Drainageablauf für Kondenswasser
- Abdeckplatte: Edelstahl 1.4301, alle sichtbaren Oberflächen: Edelstahl gebürstet
- Halterahmen für Abdeckplatte: ABS mit EPDM-Lippendichtung
- Durchführung Funktionselemente und Thermostat inkl. EPDM-Dichtringen
- Multifunktionswerkzeug für Wartungsarbeiten
- Wasserstrecke: Messing, mit zwei gleichzeitig angesteuerten Magnetventilen 6 V/DC ROBUST, bistabil, DN15
- elektronische Bedienung der Duschfunktion über Piezo-Taster mit Start/Stopp-Funktion; Piezo-Taster: Farbring rot, Rosette hochglanzverchromt
- Wasserlaufzeit der Duschfunktion einstellbar
- Nutzungsabhängige Intervall-Hygienespülung gegen Stagnation

Technische Daten

Anschlussspannung (Batterie):	6 V/DC
Anschlussspannung (Netz):	12 V/DC
Anschlussspannung (CNX):	30 V/DC
Betriebsdruck:	1,5–5,0 bar
Wassertemperatur Normalbetrieb (max.):	70 °C
Wassertemperatur therm. Desinfektion:	kurzzeitig, zur therm. Desinfektion, 80 °C
Durchflussmenge DN20:	0,63 l/s
Durchflussmenge bei thermischer Desinfektion DN20:	0,35 l/s
Wasserlaufzeit Einstellbereich:	3–180 s
Wasserlaufzeit Werkseinstellung:	30 s
Hygienespülung Einstellbereich:	12, 24 oder 72 h, deaktivierbar über Einstellung am Piezo-Taster, andere Hygienespülintervalle über Service APP einstellbar
Hygienespülung Werkseinstellung:	12 h nach letzter Wasserflussauslösung, 30 s Wasserlaufzeit
Elektronische Schutzart:	IP68
Abmessungen rund (ØxT):	260x12 mm
Abmessungen eckig (BxHxT):	260x290x12 mm



Wasserstrecke:
Mit der Wasserstrecke CONFLOW und separater Thermostatarmatur erhält man ein einzigartiges Durchflussvolumen DN20 mit Hygienefunktionen. Durch das Rohmontageset und die passenden Abdeckplatten ist ein lückenloser Einbau – auch in runden Wänden – garantiert und einzigartig.

Ausführungsoptionen

- mit runder oder eckiger Abdeckplatte

Notwendiges Zubehör	Bestellnummer
CONWELL Brauseköpfe DN20	siehe S. 76
Rohmontageset ohne TD	**CONR0122**
Rohmontageset mit TD	**CONR0142**
Leitung J-Y(St)Y, 2x2x0,8 mm	**CONO220000**
Netzgerät	**CONO511000**
Netzgerät alternativ	**CONO512000**
Schlüsselschalter	siehe Zubehör
CNX Steuerzentrale	siehe CNX

Optionales Zubehör	Bestellnummer
BLE Converter 2. Generation	**CONO270000**
Verlängerungssatz 30 mm	**CONO670300**

CONTI Sanitärarmaturen GmbH | Hauptstraße 98 | 35435 Wettenberg | Deutschland | Tel. +49 641 98221 0 | Fax +49 641 98221 50 | info@conti.plus
www.conti.plus | CONVKF1010DE | gültig ab 01/2024 | Druckfehler und Irrtümer sowie technische und maßliche Änderungen vorbehalten.

CONFLOW Dusche UP Edelstahl, DN20



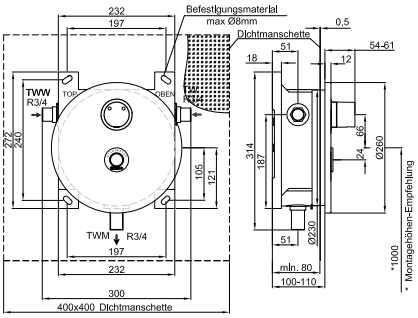

Abdeckplatte rund

Ausführung Batterie | 6 V Lithiumbatterie wasserdicht ummantelt

Funktionen	Bestellnummer
Hygienespülung	**CONE2113281100**

Ausführung Netz | 12 V/DC Serienverkabelung für Anschluss an Netzgerät

Funktionen	Bestellnummer
Hygienespülung	**CONE2113281200**
Hygienespülung | Thermische Desinfektion (elektr.)	**CONE2113281230**

Ausführung CNX | 30 V/DC BUS-Verkabelung zu CNX Steuerzentrale

Funktionen	Bestellnummer
Hygienespülung | Reinigungsstopp	**CONE2113281336**
Hygienespülung | Reinigungsstopp | Thermische Desinfektion CNX	**CONE2113281360**



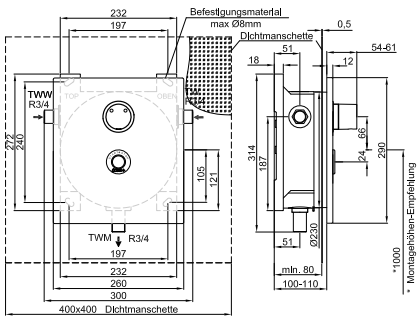

Abdeckplatte eckig

Ausführung Batterie | 6 V Lithiumbatterie wasserdicht ummantelt

Funktionen	Bestellnummer
Hygienespülung	**CONE2115281100**

Ausführung Netz | 12 V/DC Serienverkabelung für Anschluss an Netzgerät

Funktionen	Bestellnummer
Hygienespülung	**CONE2115281200**
Hygienespülung | Thermische Desinfektion (elektr.)	**CONE2115281230**

Ausführung CNX | 30 V/DC BUS-Verkabelung zu CNX Steuerzentrale

Funktionen	Bestellnummer
Hygienespülung | Reinigungsstopp	**CONE2115281336**
Hygienespülung | Reinigungsstopp | Thermische Desinfektion CNX	**CONE2115281360**

Hinweis:
Bei der Armaturenausführung CNX mit thermischer Desinfektion ist der Temperaturfühler bereits im Lieferumfang enthalten.

CONTI+ CONFLOW

Dusche UP, Piezo-Taster, DN20 – FM

Fertigmontageset für elektronische Duscheinrichtung, ausgeführt als Unterputz-Dusche in DN20. Ohne Mischeinrichtung zum Anschluss an Kalt- oder vorgemischtem Wasser. Einsatzbereich im Neubau und Sanierung in öffentlichen, halböffentlichen und gewerblichen Sanitärräumen.

- Unterputz-Dusche Fertigmontageset mit runder oder ekkiger Abdeckplatte
- verdeckte Befestigung, robuste Vierfach-Verriegelung, Drainageablauf für Kondenswasser
- Abdeckplatte: Edelstahl 1.4301, alle sichtbaren Oberflächen: Edelstahl gebürstet
- Halterahmen für Abdeckplatte: ABS mit EPDM-Lippendichtung
- Multifunktionswerkzeug für Wartungsarbeiten
- Wasserstrecke in Schiebetüllentechnik, für spannungsfreien Einbau der zwei gleichzeitig angesteuerten Magnetventile 6 V/DC ROBUST, bistabil, DN15
- elektronische Bedienung der Duschfunktion über Piezo-Taster mit Start/Stopp-Funktion; Piezo-Taster: Farbring blau, Rosette hochglanzverchromt
- Wasserlaufzeit der Duschfunktion einstellbar
- Nutzungsabhängige Intervall-Hygienespülung gegen Stagnation
- Steuerung über die Service APP möglich

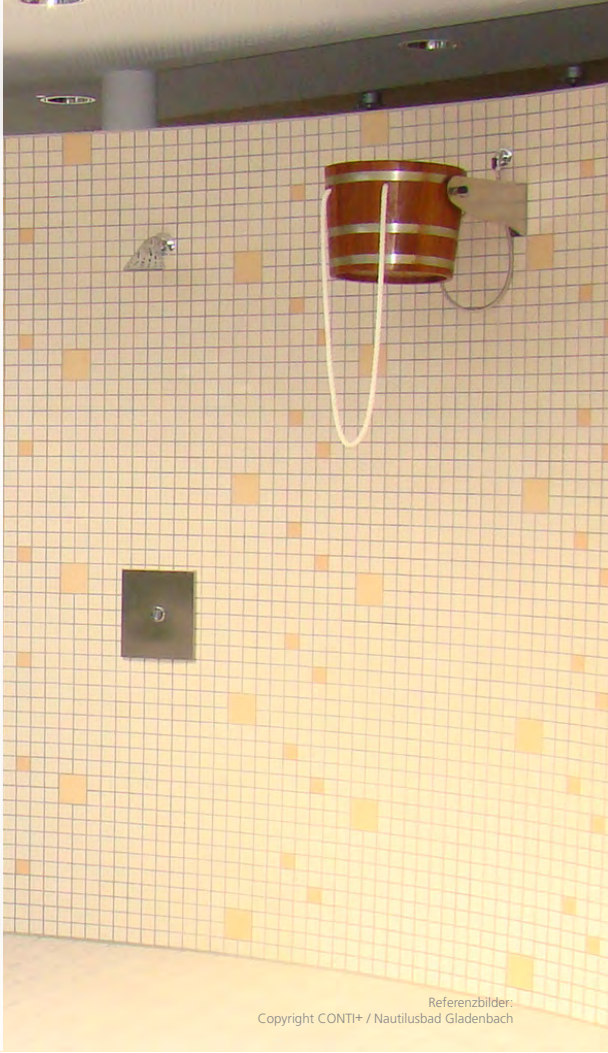

Referenzbilder:
Copyright CONTI+ / Nautilusbad Gladenbach

Technische Daten

Anschlussspannung (Batterie):	6 V/DC
Betriebsdruck:	1,5–5,0 bar
Wassertemperatur Normalbetrieb (max.):	70 °C
Durchflussmenge DN20:	0,63 l/s
Wasserlaufzeit Einstellbereich:	3–180 s
Wasserlaufzeit Werkseinstellung:	30 s
Hygienespülung Einstellbereich:	12, 24 oder 72 h, deaktivierbar über Einstellung am Piezo-Taster, andere Hygienespülintervalle über Service APP einstellbar
Hygienespülung Werkseinstellung:	12 h nach letzter Wasserflussauslösung, 30 s Wasserlaufzeit
Elektronische Schutzart:	IP68
Abmessungen rund (ØxT):	260x12 mm
Abmessungen eckig (BxHxT):	260x290x12 mm

Ausführungsoptionen

- mit runder und eckiger Abdeckplatte

CONWELL/CONHEAD Brauseköpfe DN 20



Schwallbrausekopf DN20
CONO070001



Regenbrausekopf DN20
CONH04231000250



Stachelbrausekopf Ø 120 mm
CONH01231000120



Düsenbrausekopf DN20
CONH03130000003

CONTI Sanitärarmaturen GmbH | Hauptstraße 98 | 35435 Wettenberg | Deutschland | Tel. +49 641 98221 0 | Fax +49 641 98221 50 | info@conti.plus

CONFLOW Dusche UP Edelstahl, DN20



Abdeckplatte rund

Ausführung Batterie | 6 V Lithiumbatterie wasserdicht ummantelt

Funktionen	Bestellnummer
Hygienespülung	**CONE2110183100**

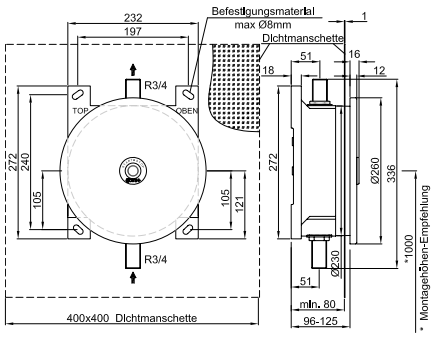



Wasserstrecke:
Die Wasserstrecke CONFLOW ist einmalig in Bezug auf durchleitbarem Wasservolumen (DN20) und in der Ausführung ohne Thermostat für den Anschluss an Kalt- oder vorgemisches Wasser geeignet. Durch das passende Rohmontageset ist der Einbau, die Absperrung der Zuläufe und die Wartung direkt von vorne möglich.



Abdeckplatte eckig

Ausführung Batterie | 6 V Lithiumbatterie wasserdicht ummantelt

Funktionen	Bestellnummer
Hygienespülung	**CONE2116133100**

Notwendiges Zubehör	Bestellnummer
CONWELL Brauseköpfe DN20	siehe links
Rohmontageset	**CONR0121**

Optionales Zubehör	Bestellnummer
BLE Converter 2. Generation	**CONO270000**
Verlängerungssatz 30 mm	**CONO414310**

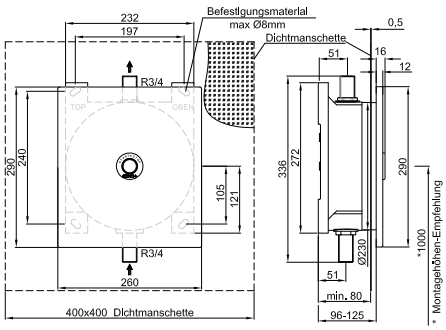



Referenzbilder.
Copyright CONTI+ / Nautilusbad Gladenbach

CONTI+ CONBASE

Dusche UP, Piezo-Taster, DN15 – FM

Fertigmontageset für elektronische Duscheinrichtung, ausgeführt als Unterputz-Dusche in DN15. Ohne Mischeinrichtung zum Anschluss an Kalt- oder vorgemischtem Wasser. Einsatzbereich im Neubau und Sanierung in öffentlichen, halböffentlichen und gewerblichen Sanitärräumen.

- Unterputz-Dusche Fertigmontageset mit runder oder eckiger Abdeckplatte
- verdeckte Befestigung, robuste Vierfach-Verriegelung, Drainageablauf für Kondenswasser
- Abdeckplatte: Edelstahl 1.4301, alle sichtbaren Oberflächen: Edelstahl gebürstet
- Halterahmen für Abdeckplatte: ABS mit EPDM-Lippendichtung
- Multifunktionswerkzeug für Wartungsarbeiten
- Wasserstrecke, in Schiebetüllentechnik, für spannungsfreien Einbau des Magnetventils 6 V/DC ROBUST, bistabil, DN15
- elektronische Bedienung der Duschfunktion über Piezo-Taster mit Start/Stopp-Funktion; Piezo-Taster: Farbring blau, Rosette hochglanzverchromt
- Wasserlaufzeit der Duschfunktion einstellbar
- Nutzungsabhängige Intervall-Hygienespülung gegen Stagnation
- Steuerung über die Service APP möglich
- Einbindung in das CNX Wassermanagement-System möglich

Technische Daten

Anschlussspannung (Batterie):	6 V/DC
Anschlussspannung (Netz):	12 V/DC
Betriebsdruck:	1,5–5,0 bar
Wassertemperatur Normalbetrieb (max.):	70 °C
Durchflussmenge DN15:	0,15 l/s
Wasserlaufzeit Einstellbereich:	3–180 s
Wasserlaufzeit Werkseinstellung:	30 s
Hygienespülung Einstellbereich:	12, 24 oder 72 h, deaktivierbar über Einstellung am Piezo-Taster, andere Hygienespülintervalle über Service APP einstellbar
Hygienespülung Werkseinstellung:	12 h nach letzter Wasserflussauslösung, 30 s Wasserlaufzeit
Elektronische Schutzart:	IP68
Abmessungen rund (ØxT):	260x12 mm
Abmessungen eckig (BxHxT):	260x290x12 mm

Ausführungsoptionen

- mit runder und eckiger Abdeckplatte



Wasserstrecke:
Einfach und betriebssicher, die Duschen Unterputz auf Basis der Wasserstrecke CONBASE für kaltes oder vorgemischtes Wasser ohne Thermostat. Die hochwertige Wasserleitung aus Messing ist direkt von vorne zugänlgig im Unterputzkasten, zur einfachen und sicheren Montage und schnellen Wartung ohne Ausbau der Wasserstrecke.

CONTI Sanitärarmaturen GmbH | Hauptstraße 98 | 35435 Wettenberg | Deutschland | Tel. +49 641 98221 0 | Fax +49 641 98221 50 | info@conti.plus

CONBASE Dusche UP Edelstahl, DN15

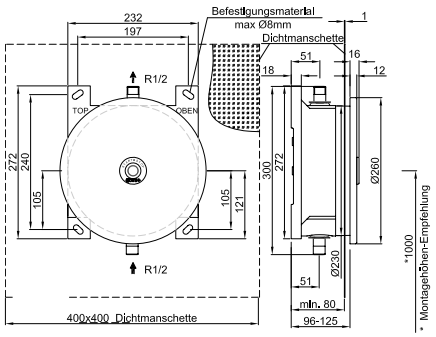

Abdeckplatte rund

Ausführung Batterie | 6 V Lithiumbatterie wasserdicht ummantelt

Funktionen	Bestellnummer
Hygienespülung	**CONE2110173100**

Ausführung Netz | 12 V/DC Serienverkabelung für Anschluss an Netzgerät

Funktionen	Bestellnummer
Hygienespülung	**CONE2110173200**

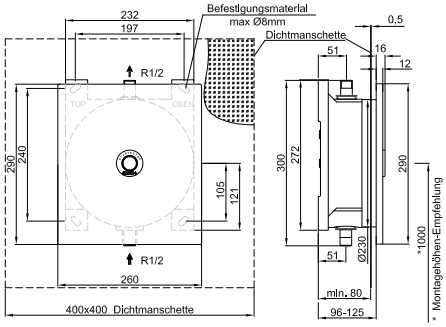

Abdeckplatte eckig

Ausführung Batterie | 6 V Lithiumbatterie wasserdicht ummantelt

Funktionen	Bestellnummer
Hygienespülung	**CONE2115133100**

Ausführung Netz | 12 V/DC Serienverkabelung für Anschluss an Netzgerät

Funktionen	Bestellnummer
Hygienespülung	**CONE2115133200**



Notwendiges Zubehör	Bestellnummer
CONHEAD Brauseköpfe für Wandmontage	
CONHEAD Handbrausegarnitur	**CONO040000**
Wandanschlussbogen bei Handbrausegarnitur	**CONO092000**
Rohmontageset	**CONR0111**
Leitung J-Y(St)Y, 2x2x0,8 mm	**CONO220000**
Netzgerät	**CONO511000**
Netzgerät alternativ	**CONO512000**

Optionales Zubehör	Bestellnummer
BLE Converter 2. Generation	**CONO270000**
Verlängerungssatz 30 mm	**CONO414310**



CONHEAD Handbrausegarnitur
CONO040000

CONHEAD Brauseköpfe für Wandmontage



SHORTY
CONO030000



RAIN2
CONO020000



GOLF
CONO010000



CITY
CONO050000



VESUV
CONO060000

CONBASE SLIM Dusche UP | Decke verchromt, rund, Piezo-Taster, DN15 | DN20 – FM

Fertigmontageset für elektronische Duscheinrichtung, ausgeführt als Unterputz-Dusche. Ohne Mischeinrichtung zum Anschluss an Kalt- oder vorgemischtem Wasser. Einsatzbereich im Neubau und Sanierung in öffentlichen, halböffentlichen und gewerblichen Sanitärräumen.

- Unterputz-Dusche Fertigmontageset mit runder Abdeckplatte
- Abdeckplatte: verchromt, zwei Senkschrauben zur Befestigung
- elektronische Bedienung der Duschfunktion über Piezo-Taster mit Start/Stopp-Funktion; Piezo-Taster: Farbring rot und blau
- Wasserlaufzeit der Duschfunktion einstellbar
- Nutzungsabhängige Intervall-Hygienespülung gegen Stagnation
- Steuerung über die Service APP möglich
- Einbindung in das CNX Wassermanagement-System möglich (CNX Converter ist separat zu bestellen)



Technische Daten

Anschlussspannung (Batterie):	6 V/DC
Anschlussspannung (Netz):	12 V/DC
Betriebsdruck:	1,5–5,0 bar
Wassertemperatur Normalbetrieb (max.):	70 °C
Durchflussmenge DN15:	0,15 l/s
Durchflussmenge DN20:	0,63 l/s
Wasserlaufzeit Einstellbereich:	3–180 s
Wasserlaufzeit Werkseinstellung:	30 s
Hygienespülung Einstellbereich:	12, 24 oder 72 h, deaktivierbar über Einstellung am Piezo-Taster, andere Hygienespülintervalle über Service APP einstellbar
Hygienespülung Werkseinstellung:	12 h nach letzter Wasserflussauslösung, 30 s Wasserlaufzeit
Elektronische Schutzart:	IP68
Abmessungen (ØxT):	95x5 mm

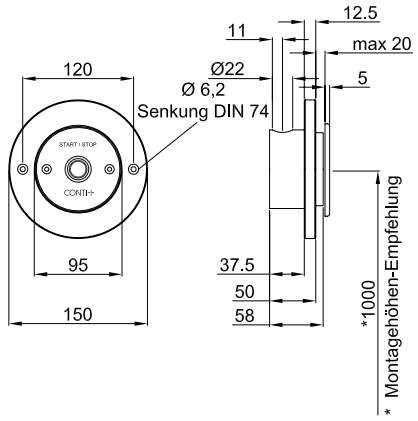

Ausführungsoptionen

- Wasserstrecke in DN15: Magnetventil 6 V/DC ROBUST, bistabil, zur Montage in Wasserstrecke, Anschlussverteiler
- Wasserstrecke in DN20: zwei Magnetventile 6 V/DC ROBUST, bistabil, zur Montage in Wasserstrecke, Anschlussverteiler

DN 15 | DN 20 | HYG | APP

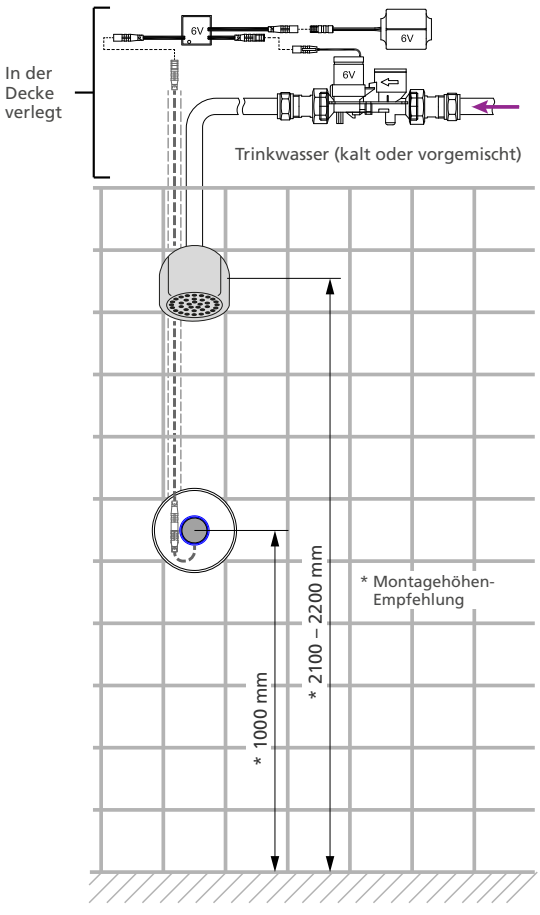

Ausführung Batterie | 6 V Lithiumbatterie wasserdicht ummantelt

Funktionen	Bestellnummer
DN15 | Hygienespülung	**CONE2150171100**
DN20 | Hygienespülung	**CONE2150181100**

Ausführung Netz | 12 V/DC Serienverkabelung für Anschluss an Netzgerät

Funktionen	Bestellnummer
DN15 | Hygienespülung	**CONE2150171200**

CONTI Sanitärarmaturen GmbH | Hauptstraße 98 | 35435 Wettenberg | Deutschland | Tel. +49 641 98221 0 | Fax +49 641 98221 50 | info@conti.plus

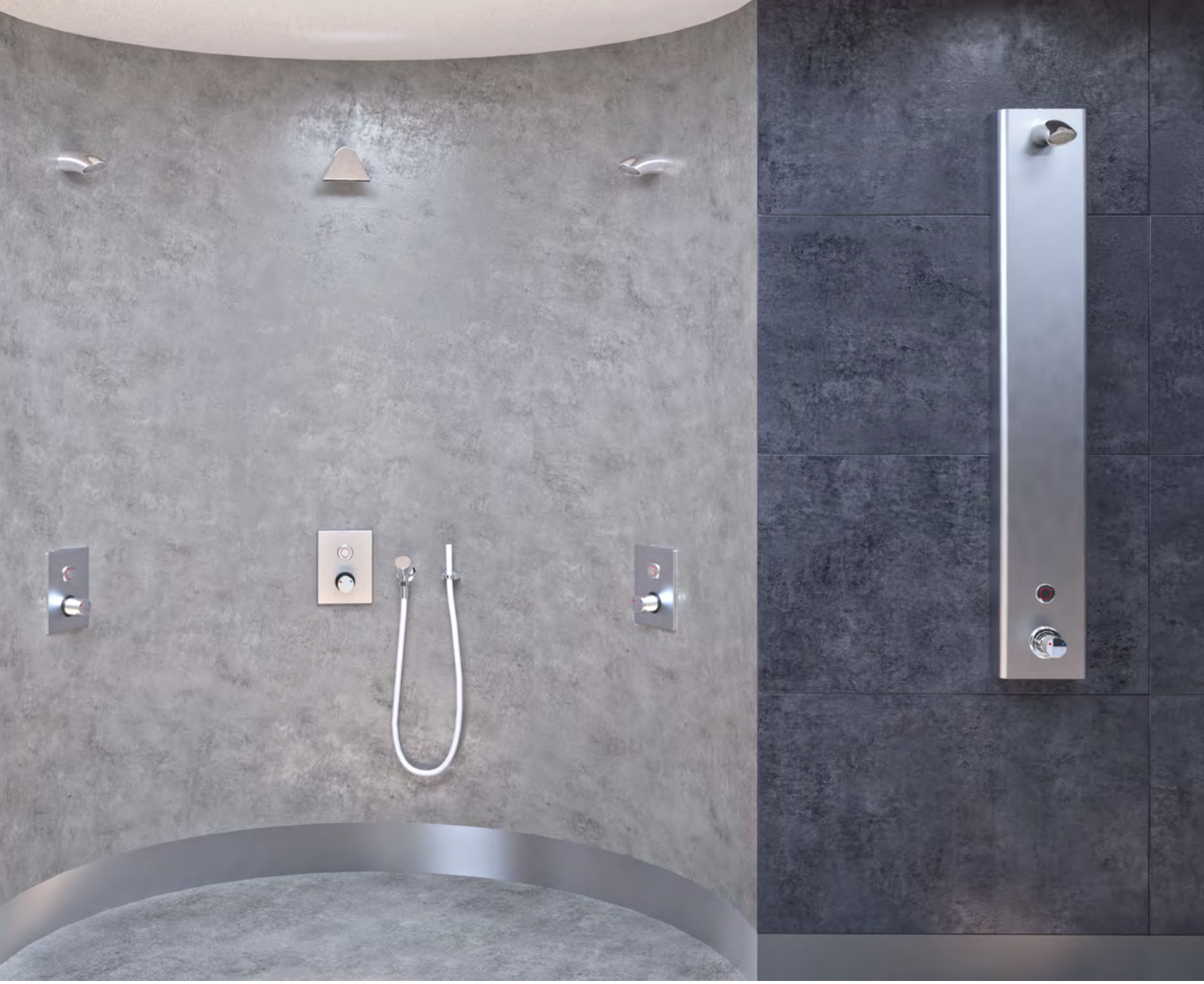

Notwendiges Zubehör	Bestellnummer
CONHEAD DN15 Brauseköpfe für Wandmontage	
CONWELL Brauseköpfe DN20	siehe S. 76
CONHEAD Handbrausegarnitur	**CONO040000**
Wandanschlussbogen bei Handbrausegarnitur	**CONO092000**
Rohmontageset DN15	**CONR3111**
Rohmontageset DN20	**CONR3121**
Leitung J-Y(St)Y, 2x2x0,8 mm	**CONO220000**
Netzgerät	**CONO511000**
Netzgerät alternativ	**CONO512000**

Optionales Zubehör	Bestellnummer
BLE Converter 2. Generation	**CONO270000**



Wasserstrecke:
Einfach und betriebssicher, die SLIM auf Basis der Wasserstrecke CONBASE für Kalt- oder vorgemischtes Wasser in DN15 und der Besonderheit des DN20 Wasserflusses.
Die hochwertige Messing-Verrohrung kann mit dem passenden Rohmontageset CONBOX SLIM an der Wand/Decke montiert werden. Dabei kann die Wartung von vorne und ohne Ausbau der Wasserstrecke vorgenommen werden.

CONTI+ CONBASE SLIM

CONBASE SLIM Aufputz, Edelstahl, Piezo-Taster, DN15



Elektronische Duscheinrichtung, ausgeführt als Aufputzvariante. Ohne Mischeinrichtung, zum Anschluss an Kalt- oder vorgemischtes Wasser. Einsatzbereich im Neubau und Sanierung in öffentlichen, halböffentlichen und gewerblichen Sanitärräumen.

- Wasserstrecke für Installation in abgehängter Decke
- Abdeckung: Edelstahl 1.4301, alle sichtbaren Oberflächen: Edelstahl gebürstet
- Wasserstrecke mit Magnetventil 6 V/DC ROBUST, bistabil, DN15
- elektronische Bedienung der Duschfunktion über Piezo-Taster mit Start/Stopp-Funktion; Piezo-Taster: Farbring rot
- Wasserlaufzeit der Duschfunktion einstellbar
- Nutzungsabhängige Intervall-Hygienespülung gegen Stagnation
- Steuerung über die Service APP möglich (BLE Converter ist separat zu bestellen)
- Einbindung in das CNX Wassermanagement-System möglich (CNX Converter ist separat zu bestellen)

Technische Daten

Anschlussspannung (Batterie):	6 V/DC
Anschlussspannung (Netz):	12 V/DC
Betriebsdruck:	1,5 – 5,0 bar
Wassertemperatur Normalbetrieb (max.):	70 °C
Durchflussmenge DN15:	0,15 l/s
Wasserlaufzeit Einstellbereich:	3 – 180 s
Wasserlaufzeit Werkseinstellung:	30 s
Hygienespülung Einstellbereich:	12, 24 oder 72 h, deaktivierbar über Einstellung am Piezo-Taster, andere Hygienespülintervalle über Service APP einstellbar
Hygienespülung Werkseinstellung:	12 h nach letzter Wasserflussauslösung, 30 s Wasserlaufzeit
Anschluss:	IG 3/8
Elektronische Schutzart:	IP68
Abmessungen (ØxT):	80x27 mm

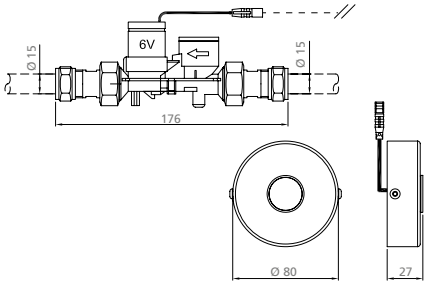

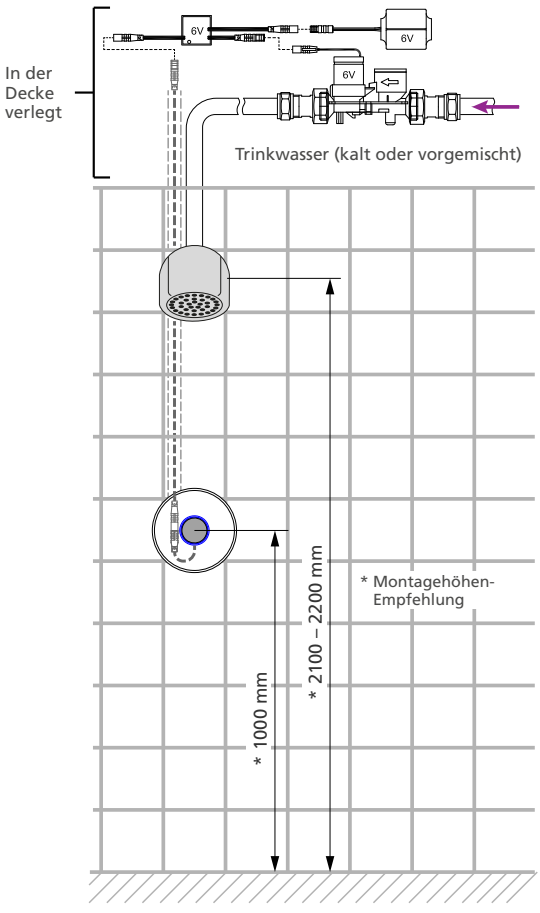

DN 15 | HYG | APP

Ausführung Batterie | 6 V Lithiumbatterie wasserdicht ummantelt

Funktionen	Bestellnummer
Hygienespülung	**CONE3110173100**

Ausführung Netz | 12 V/DC Netzgerät

Funktionen	Bestellnummer
Hygienespülung	**CONE3110173200**

Notwendiges Zubehör	Bestellnummer
CONHEAD Brausekopf oder Handbrausegarnitur für Wandmontage	
Netzgerät bei Netzversion	**CONO511000**
Netzgerät alternativ	**CONO512000**

CONTI Sanitärarmaturen GmbH | Hauptstraße 98 | 35435 Wettenberg | Deutschland | Tel. +49 641 98221 0 | Fax +49 641 98221 50 | info@conti.plus

tipolino Dusche Aufputz D35, verchromt, Thermostat, Piezo-Taster, DN15



- robuste Ausführung; Armaturenkörper aus Messing, verchromt
- Mikroprozessor-Elektronik; funktionssicheres Magnetventil 6 V/DC ROBUST, bistabil (druckstoßarm)
- Start/Stopp-Taste (Piezo)
- funktionssichere Thermostatkartusche mit Verbrühschutz und autothermischem Schutz
- 24- oder 48-Stunden-Hygienespülung (mit Start/Stopp-Taste aktivierbar)
- inkl. S-Anschlüsse 3/4" und Rosetten (Absperrung optional)

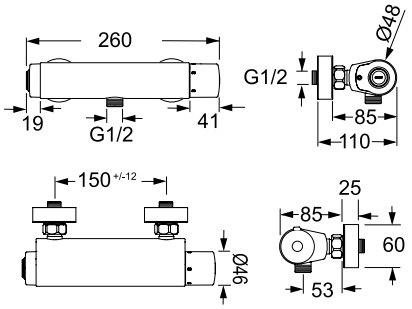

Abgang nach unten

Ausführung Batterie | 6 V Lithiumbatterie wasserdicht ummantelt

Funktionen	Bestellnummer
Hygienespülung	**110.405.11**

Notwendiges Zubehör	Bestellnummer
CONHEAD Handbrausegarnitur	**CONO040000**



Abgangsbogen nach oben

inkl. kürzbarem Abgangsbogen und Verschraubungen, alle verwendeten Werkstoffe entsprechend den Vorgaben der Trinkwasserverordnung und den a.a.R.d.T.

Ausführung Batterie | 6 V Lithiumbatterie wasserdicht ummantelt

Funktionen	Bestellnummer
Hygienespülung	**110.406.11**

Notwendiges Zubehör	Bestellnummer
CONHEAD Brauseköpfe	

Optionales Zubehör	Bestellnummer
BLE Converter	**CONO270000**

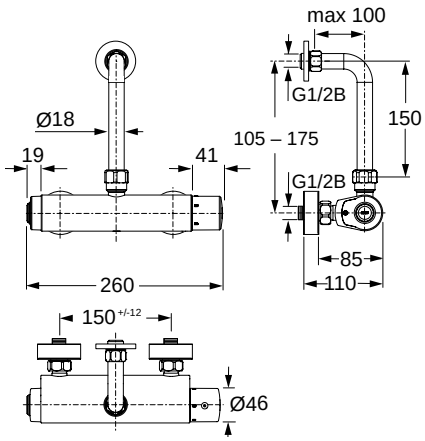

Technische Daten

Betriebsdruck:	0,3–10,0 bar
Durchflussmenge:	ca. 12 l/min
Wassertemperatur (max.):	80 °C
Schmutzsieb:	0,3 mm Maschenweite
Wassernachlaufzeit:	45 s voreingestellt (mit Funktionstaste 3–180 s einstellbar)
Hygienespülung Einstellbereich:	12, 24 oder 72 h, aktivierbar über Einstellung am Piezo-Taster
Hygienespülung Werkseinstellung:	deaktiviert, Intervall und Wasserlaufzeit Hygienespülung nach Aktivierung einstellbar
Normen:	DIN EN 200; CE

CONTI+ CONFREE Standbrausen

CONFREE Standbrause Edelstahl gerade, Piezo-Taster, DN15

Elektronische Duscheinrichtung, Standgehäuse aus nichtrostendem Stahl, Auslösung über sehr leicht bedienbaren Piezo-Taster, mit benutzungsabhängiger und verstellbarer Hygienespülung, zum Anschluss an Kalt- oder Mischwasser, für Standmontage.

- Piezo-Taster: Farbring blau, Rosette hochglanzverchromt
- Batterie: Lithium 6 V, wasserdicht vergossen, mit Anschlussleitung und Steckverbindung
- Magnetventil 6 V/DC ROBUST, bistabil, in Kartuschenbauform, mit Anschlussleitung und Anschlussstecker
- Steckanschluss für Brausekopfaufnahme, mit integriertem Durchflussmengenregler 0,15 l/s, verchromt
- Standgehäuse: aus nichtrostendem Stahl, Werkstoff V4A, 1.4404, Oberfläche gebürstet, mit großer, wasserdichter Revisionstür für einfache Montage und Wartung, mit stabilem Fußflansch, mit vier Befestigungsbohrungen

Basisfunktionen:

- Wasserlaufzeit: 30 s Werkseinstellung (3–180 s), mit Start/Stopp-Funktion
- Hygienespülung: 12 h/30 s (Werkseinstellung) nach letzter Betätigung (12, 24, 72 h einstellbar oder deaktivierbar)

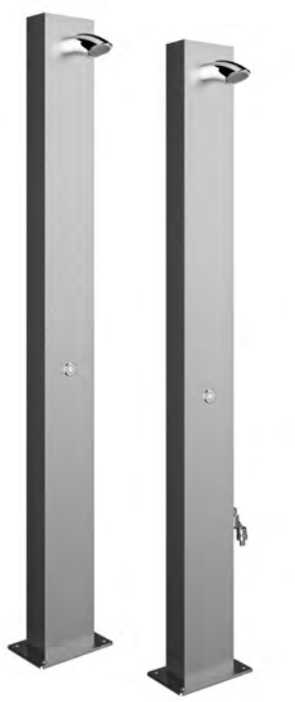

Technische Daten

Anschluss:	Anschlussverschraubung (Klemmverbinder) für PE-Rohr Ø 25 mm
Anschlussspannung:	6 V/DC
Betriebsdruck:	1,0–5,0 bar
Durchflussmenge:	0,15 l/s
Schutzart:	IP68 (elektronische Komponenten)
Abmessungen (BxHxT):	220x2250x110 mm
Fußflansch:	210x320x10 mm

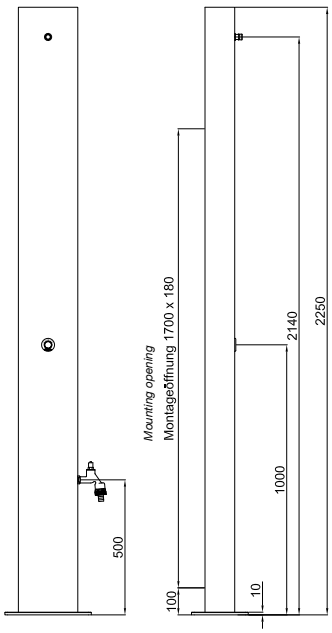

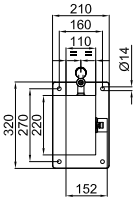

Ausführung Batterie | 6 V Lithiumbatterie wasserdicht ummantelt

Funktionen	Bestellnummer
Basisausführung	**CONE5418123100**
mit Zapfhahn	**CONE5518123100**
mit Frostschutzleitung	**CONE5618123100**

Notwendiges Zubehör	
CONHEAD Brauseköpfe für Duschpaneele	siehe unten
Netzteil CONFREE (nur bei Frostschutzleitung)	**CONO580000**

Optionales Zubehör	Bestellnummer
Bodenplatte CONFREE	**CONO650000**
Bauschutzhaube CONFREE	**CONO651000**



SHORTY **CONO030010** | RAIN2 **CONO020010** | GOLF **CONO010010** | CITY **CONO050010** | VESUV **CONO060010**

CONTI Sanitärarmaturen GmbH | Hauptstraße 98 | 35435 Wettenberg | Deutschland | Tel. +49 641 98221 0 | Fax +49 641 98221 50 | info@conti.plus

www.conti.plus | CONVKF1010DE | gültig ab 01/2024 | Druckfehler und Irrtümer sowie technische und maßliche Änderungen vorbehalten.

CONFREE Standbrause Edelstahl matt, gebogen, Piezo-Taster, DN15

Elektronische Duscheinrichtung, netzunabhängig, mit Selbstschlussfunktion und thermostatischer Mischeinrichtung inkl. Verbrühungsschutz, Düsenbrausekopf CONHEAD-MAXI, Standgehäuse aus nichtrostendem Stahl, Auslösung über sehr leicht bedienbaren Piezo-Taster, mit benutzungsabhängiger verstellbarer Hygienespülung, zum Anschluss an Kalt- und Warmwasser, für Standmontage.



- Piezo-Taster: Farbring rot, Rosette hochglanzverchromt
- Batterie: Lithium 6 V, wasserdicht vergossen, mit Anschlussleitung und Steckverbindung
- Magnetventil 6 V/DC ROBUST, bistabil, in Kartuschenbauform, mit Anschlussleitung und Anschlussstecker
- Thermostatbatterie, massive Ausführung, Gehäuse und Betätigungselement aus Messing, mit Sicherheitssperre und Festanschlag, mit integrierten Rückflussverhinderern (DVGW-zertifiziert) und Edelstahlschmutzfangsieben, Temperatureinstellbereich 10–50 °C, mit Möglichkeit zur manuellen Durchführung einer thermischen Desinfektion, verchromt
- Düsenbrausekopf CONHEAD MAXI: feststehend, schwere massive Ausführung aus Messing, mit drei Einlochdüsen, wartungsarm, aerosolarm, verchromt, im Lieferumfang
- Standgehäuse: aus nichtrostendem Stahl, Werkstoff V4A, 1.4404, mit großer, wasserdichter Revisionstür für einfache Montage und Wartung, mit stabilem Fußflansch, mit vier Befestigungsbohrungen

Basisfunktionen:
- Wasserlaufzeit: 30 s Werkseinstellung (3–180 s), mit Start/Stopp-Funktion
- Hygienespülung: 12 h/30 s (Werkseinstellung) nach letzter Betätigung (12, 24, 72 h einstellbar oder deaktivierbar)

Technische Daten

Anschluss:	Anschlussverschraubung (Klemmverbinder) für PE-Rohr Ø 25 mm
Anschlussspannung:	6 V/DC
Betriebsdruck:	1,0–5,0 bar
Schutzart:	IP68 (elektronische Komponenten)
Abmessungen (BxHxT):	220x2250x465 mm
Ausladung:	120/2100 mm
Strahlneigungswinkel:	16°
Fußflansch:	320x210x10 mm



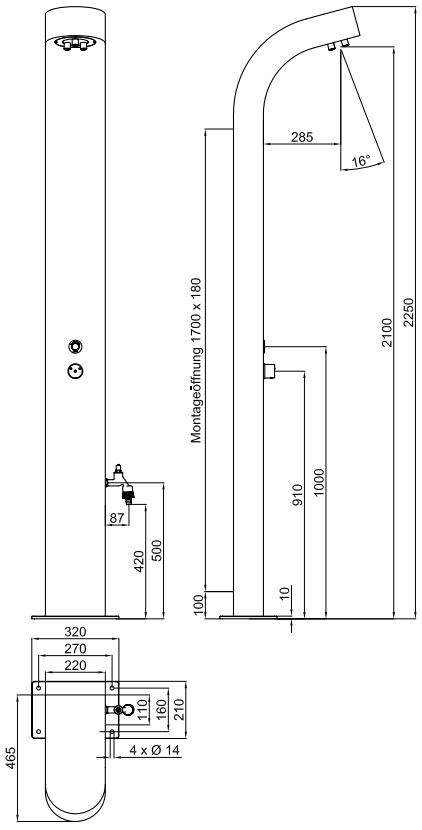

Ausführung Batterie | 6 V Lithiumbatterie wasserdicht ummantelt

Funktionen	Bestellnummer
Basisausführung	**CONE5118221100**
mit Zapfhahn	**CONE5218221100**
mit Frostschutzleitung	**CONE5318221100**
Edelstahl poliert	auf Anfrage

Notwendiges Zubehör	Bestellnummer
Netzteil CONFREE (nur bei Frostschutzleitung)	**CONO580000**

Optionales Zubehör	Bestellnummer
Bodenplatte CONFREE	**CONO650000**
Bauschutzhaube CONFREE	**CONO651000**



CONFREE Zubehör, gerade und gebogene Ausführung



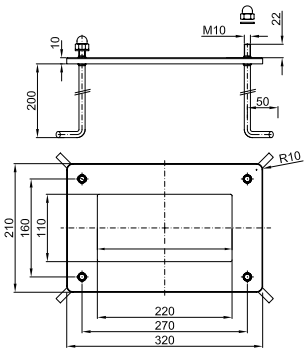

Bodenplatte CONFREE, 320x210x210 mm

Als Montageplattform für Standbrausen CONFREE gerade und gebogen.

Bestehend aus:
- Bodenplatte, mit vier Betonankerschrauben M 10, Hutmuttern und U-Scheiben aus nichtrostendem Stahl, Werkstoff 1.4571

Abmessungen (BxHxT): 320x210x210 mm

Bezeichnung	Bestellnummer
Bodenplatte CONFREE	**CONO650000**



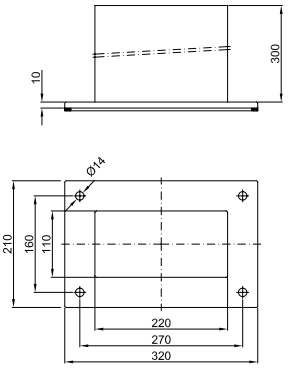

Bauschutzhaube CONFREE, 320x210x300 mm

Als Winterschutzabdeckung für demontierte Standbrausen CONFREE aus nichtrostendem Stahl, Werkstoff 1.4301.

Abmessungen (BxHxT): 320x210x300 mm

Bezeichnung	Bestellnummer
Bauschutzhaube CONFREE	**CONO651000**



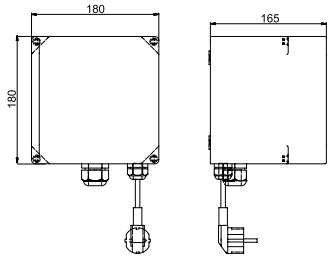

Netzteil CONFREE 24 V/DC, 10 A, als Netzversorgung

Für Standbrause CONFREE mit Frostschutzleitung 24 V/DC.

Bestehend aus:
- Netzteil 24 V/DC, 10 A, im Schutzgehäuse IP66, mit Netzstecker zum Anschluss an 230 V / 50 Hz, mit Anschlussleitung 2 m für Schutzkontaktstecker, zur bauseitigen Montage

Netzspannung: 230 V / 50 Hz
Anschlussspannung: 24 V/DC
Abmessungen (BxHxT): 180x180x165 mm

Bezeichnung	Bestellnummer
Netzteil CONFREE, 24 V/DC, 10 A	**CONO580000**

CONTI+ CONFREE Standbrausen

CONFREE Standbrause Edelstahl rund, Piezo-Taster, DN15

Elektronische Duscheinrichtung, Standgehäuse aus nichtrostendem Stahl, Auslösung über sehr leicht bedienbaren Piezo-Taster, mit benutzungsabhängiger und verstellbarer Hygienespülung, Düsenbrausekopf CONHEAD MAXI, zum Anschluss an Kalt- oder Mischwasser, für Standmontage.



- Piezo-Taster: Farbring blau, Rosette hochglanzverchromt
- Batterie: Lithium 6 V, wasserdicht vergossen, mit Anschlussleitung und Steckverbindung
- Magnetventil 6 V/DC ROBUST, bistabil, in Kartuschenbauform, mit Anschlussleitung und Anschlussstecker
- Düsenbrausekopf CONHEAD MAXI: feststehend, schwere, massive Ausführung, aus Messing, mit drei Einlochdüsen, wartungsarm, aerosolarm, verchromt
- Standgehäuse: aus nichtrostendem Stahl, Werkstoff V4A, 1.4404, Oberfläche gebürstet, mit großer, wasserdichter Revisionstür für einfache Montage und Wartung, mit stabilem Fußflansch und drei Befestigungsbohrungen
- Anschluss: Anschlussverschraubung (Klemmverbinder) für PE-Rohr Ø 25 mm
- gebogene Ausführung

Basisfunktionen:
- Wasserlaufzeit: 30 s Werkseinstellung (3–180 s), mit Start/Stopp-Funktion
- Hygienespülung: 12 h/30 s (Werkseinstellung) nach letzter Betätigung (12, 24, 72 h einstellbar oder deaktivierbar)

Technische Daten

Anschluss:	Anschlussverschraubung (Klemmverbinder) für PE-Rohr Ø 25 mm
Anschlussspannung:	6 V/DC
Betriebsdruck:	1,0–5,0 bar
Durchflussmenge:	0,15 l/s
Schutzart:	IP68 (elektronische Komponenten)
Abmessungen (ØxH):	104x2200 mm
Fußflansch (ØxH):	230x10 mm

HYG | DN 15 | APP

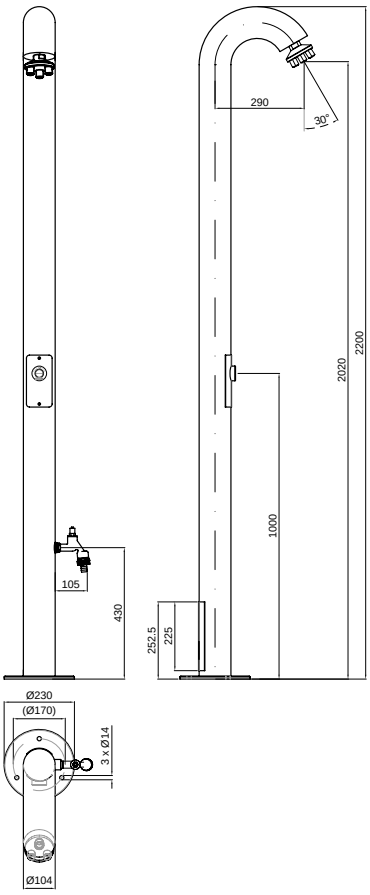

Ausführung Batterie | 6 V Lithiumbatterie wasserdicht ummantelt

Funktionen	Bestellnummer
Basisausführung	**CONE5118173100**
mit Zapfhahn	**CONE5218173108**

Optionales Zubehör	Bestellnummer
Bodenplatte CONFREE rund	**CONO650010**
Bauschutzhaube CONFREE rund	**CONO651010**

CONTI Sanitärarmaturen GmbH | Hauptstraße 98 | 35435 Wettenberg | Deutschland | Tel. +49 641 98221 0 | Fax +49 641 98221 50 | info@conti.plus
www.conti.plus | CONVKF1010DE | gültig ab 01/2024 | Druckfehler und Irrtümer sowie technische und maßliche Änderungen vorbehalten.

CONFREE Zubehör, runde Ausführung



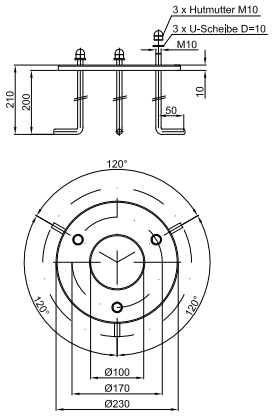

Bodenplatte CONFREE rund 120°, Ø 230x210 mm

Als Montageplattform für Standbrausen CONFREE rund.

Bestehend aus:
- Bodenplatte, mit drei Betonankerschrauben M 10, Hutmuttern und U-Scheiben aus nichtrostendem Stahl, Werkstoff 1.4571

Abmessungen (ØxH): 230x210 mm

Bezeichnung	Bestellnummer
Bodenplatte CONFREE rund	**CONO650010**



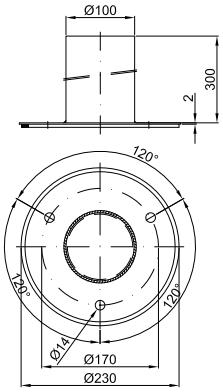

Bauschutzhaube CONFREE rund, 120°, Ø 230x300 mm

Als Winterschutzabdeckung für demontierte Standbrausen CONFREE aus nichtrostendem Stahl, Werkstoff 1.4301.

Abmessungen (ØxH): 230x300 mm

Bezeichnung	Bestellnummer
Bauschutzhaube CONFREE	**CONO651010**

CONTI+ UMRÜSTUNG

Duschtechnologie auf dem neuesten Stand

Sanierung | Renovierung | Modernisierung

Bei der Sanierung von öffentlichen, halböffentlichen und gewerblichen Sanitärräumen spielen zahlreiche Faktoren eine Rolle – von der Wirtschaftlichkeit und Funktionalität über die Hygiene und Reinigungsfreundlichkeit bis hin zum ansprechenden Design. Um bestehende Anlagen zukunftsgerecht auszurüsten, sind in der Regel intelligent geplante Lösungen erforderlich.



Umrüstung und Aufwertung bestehender Duschanlagen

CONTI+ bietet ein umfassendes Sortiment modernster Duschtechnologien und Armaturenkörper für jede Sanierungsanforderung. Ganz gleich, welche Armaturenkörper sich in einer Bestandsanlage befinden: Durch das über Jahrzehnte konstant bleibende Stichmaß sowie die konzeptionelle Fortführung des Unterputzkörpers und der Wasserstrecke lässt sich nahezu jede Anlage ohne großen Aufwand umrüsten – selbst 40 Jahre alte Armaturen von CONTI+ sowie anderer Hersteller werden so wieder auf den aktuellsten Stand von Technik, Hygiene und Design gebracht.

Heute schon für die Zukunft geplant: Das universelle Herzstück

Herzstück einer jeden Duschumrüstung ist die CONTI+ adaptive Multifunktions-Wasserstrecke CONGENIAL. Dank der nutzungsorientierten Ventil- und Kartuschentechnik ist sie in nahezu jedem Duschsystem einsetzbar – ganz gleich, ob mechanische oder elektronische Variante. So erweist sich CONTI+ CONGENIAL als universelle, zukunftsgerechte und funktionssichere Sanierungslösung für alle Alt- und Bestandsanlagen.



Vielfältige Sanierungs- und Renovierungsoptionen

Darüber hinaus bietet CONTI+ aufgrund der intelligenten modularen Bauweise zahlreiche weitere Optionen zur Erneuerung und Nutzungserweiterung bestehender Duschsysteme.

Neben der Umrüstung einzelner Komponenten ist auch die Einbindung in das innovative CONTI+ CNX Wassermanagement-System oder in eine bestehende Gebäudeleittechnik möglich. Zudem ermöglichen bereits vorhandene Duschsystemanlagen auf Basis der CONTI+ adaptiven Multifunktions-Wasserstrecke CONGENIAL in weiteren Planungsschritten die Adaption vielfältiger Optionen. Für maximalen Komfort, höchste Wirtschaftlichkeit und nachhaltige Ressourcenschonung.

Umrüstung Dusche, Ölhydraulik auf elektronische Selbstschlussfunktion



Elektronische Duscheinrichtung, zur Umrüstung bestehender Duschen, Duschpaneele und Reihenbrauseanlagen mit ölhydraulischem Selbstschlussventil. Mit benutzungsabhängiger und verstellbarer Hygienespülung.

Bestehend aus:
- Steuerung, programmierbar, mit Anschlussleitungen und Anschlussstecker
- Piezo-Taster: Farbring rot, Rosetten: Ø 95 mm, mit Befestigungsbohrungen, hochglanzverchromt
- 6 V/DC Magnetventil ROBUST, bistabil, in Kartuschenbauform, mit Anschlussleitung und Anschlussstecker

Technische Daten

Anschlussspannung (Batterie):	6 V/DC
Anschlussspannung (Netz):	12 V/DC
Betriebsdruck:	1,5–5,0 bar
Wassertemperatur (max.):	70 °C (kurzzeitig, zur therm. Desinfektion, 80 °C)
Wasserlaufzeit:	30 s Werkseinstellung (3–180 s), mit Start/Stopp-Funktion
Hygienespülung:	12 h / 30 s (Werkseinstellung) nach letzter Betätigung (12, 24, 72 h einstellbar oder deaktivierbar)
Berechnungsdurchfluss:	0,15 l/s
Schutzart:	IP68 (elektronische Komponenten)

Bei Netzversion zwingend erforderliche Verbindungsleitung bauseits im Schutzrohr verlegen.

Die elektrische Verdrahtung darf nur von einer Elektrofachkraft gemäß DIN VDE 105-100 durchgeführt werden.

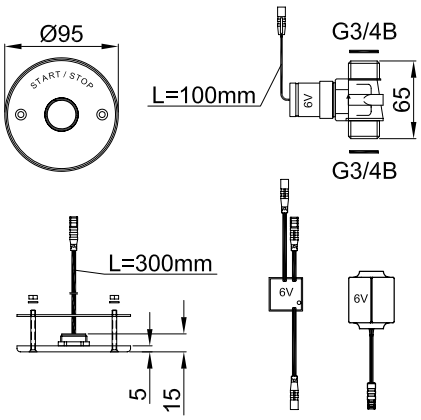

UNI-65, DN15

Gehäuselänge: 65 mm

Bezeichnung	Stromversorgung	Bestellnummer
Umrüstset Dusche UNI-65	Batteriebetrieb	**CONS03140000065**
	Netzbetrieb	**CONS03140001065**

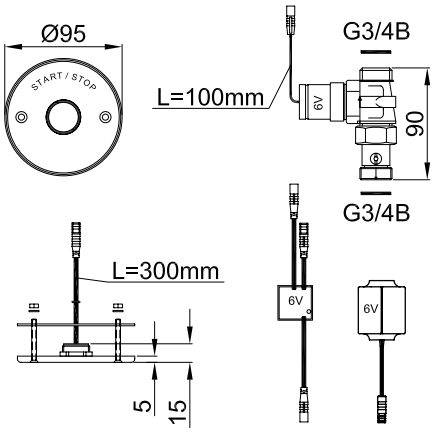

UNI-90, DN15

Gehäuselänge: 90 mm

Bezeichnung	Stromversorgung	Bestellnummer
Umrüstset Dusche UNI-90	Batteriebetrieb	**CONS03140000090**
	Netzbetrieb	**CONS03140001090**

CONTI Sanitärarmaturen GmbH | Hauptstraße 98 | 35435 Wettenberg | Deutschland | Tel. +49 641 98221 0 | Fax +49 641 98221 50 | info@conti.plus

Umrüstung Dusche, mechanisch/elektronisch auf elektronische Selbstschlussfunktion



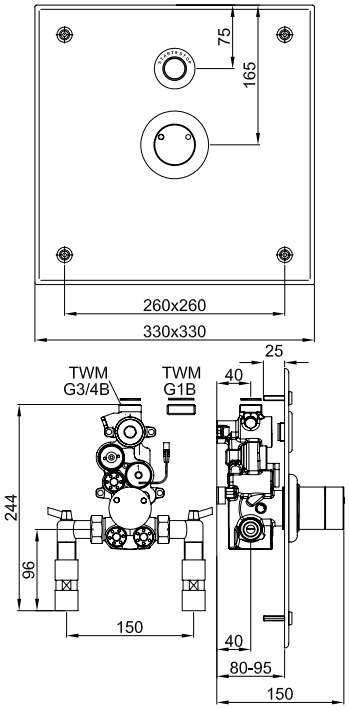

Umrüstung auf elektronische Selbstschlussfunktion und thermostatische Mischeinrichtung mit Verbrühungsschutz, benutzungsabhängiger und verstellbarer Hygienespülung, zum Anschluss an Kalt- und Warmwasser, für Wandeinbau, zur Umrüstung von bestehenden CONTI+ mechanischen oder elektronischen Duschen vor Produktionszeitraum 2007.
Die Kompatiblität ist vorab zu prüfen.

Elektronische Duscheinrichtung mit thermostatischer Mischeinrichtung
inklusive Verbrühungsschutz:

- adaptive Multifunktions-Wasserstrecke CONGENIAL, zum Einsetzen in Unterputzkasten
- vorgerüstet für elektronische Selbstschlussfunktion
- Hygienespülungsfunktion möglich
- Einstellung der Basisfunktionen ohne Zusatzgeräte / Software / Fernbedienung
- Abdeckplatte in eckiger Ausführung
- zum Anschluss an Kalt- und Warmwasser
- für Wandeinbau

Bestehend aus:

- Armaturenkörper: entzinkungsbeständiges Pressmessing, als hochwertige Thermostatbatterie, sichtbare Komponenten aus massivem hochglanzverchromtem Messing, mit Sicherheitsanschlag, Wahlmöglichkeit des Temperaturkorridors, integrierte Rückflussverhinderer im Bypass, Rückflussverhinderer und Siebkartuschen für Wasserzuläufe, alle Funktionsteile ohne Ausbau des Armaturenkörpers bei Servicearbeiten demontierbar
- Abdeckplatte: Edelstahl 1.4301, Oberfläche: matt gebürstet, mit Abdichtung
- Anschlussset mit Vorabsperrventilen

Technische Daten

Betriebsdruck:	1,5–5,0 bar
Durchflussmenge:	0,15 l/s
Durchflussmenge TD:	0,05 l/s
Wassertemperatur (max.):	70 °C (kurzzeitig, zur TD, 80 °C)
Wasserlaufzeit Einstellbereich:	3–180 s
Wasserlaufzeit Werkseinstellung:	30 s
Hygienespülung Einstellbereich:	12, 24 oder 72 h, deaktivierbar über Einstellung am Piezo-Taster, andere Hygienespülintervalle über Service APP einstellbar
Hygienespülung Werkseinstellung:	12 h nach letzter Wasserflussauslösung, 30 s Wasserlaufzeit
Zugänge:	Rp 1/2
Abgang:	G 3/4 B mit Adapterstück auf G 1 B
Schutzart:	IP68 (elektronische Komponenten)
Abmessungen (BxHxT):	330x330x5 mm

Die elektrische Verdrahtung darf nur von einer Elektrofachkraft gemäß DIN VDE 105-100 durchgeführt werden.

Bezeichnung	Stromversorgung	Bestellnummer
Umrüstset Dusche	Batteriebetrieb	**CONS01440000000**
	Netzbetrieb	**CONS01440001000**





Mechanische Duschen

Duschraumlösungen auf einen Blick 34
Funktionsmöglichkeiten 36
Anschlussmöglichkeiten 96

Duschpaneele

CONGENIAL 99
Ölhydraulik 100
Wasserhydraulik 102
Auf-/Zu-Griff 104

Duschen Unterputz – Fertigmontagesets

CONGENIAL 106
Ölhydraulik 107
Wasserhydraulik 108
Auf-/Zu-Griff 109

CONGENIAL FIT 110
Ölhydraulik 111
Wasserhydraulik 113
Auf-/Zu-Griff 115

CONBASE 118
CONBASE MINI 119

Duschen Aufputz

CONPRO 120

Umrüstsets

Umrüstsets Duscheinrichtungen 124

Zubehör

Duschen Zubehör 127

Verlässlich & innovativ

Bewährt und Upgrade funktional – mechanische Duschen



CONTI+ CONGENIAL Ölhydraulik | Wasserhydraulik | Auf-/Zu-Griff

①		ÖL	1 Dusche anschließen
②		H2O	1 Dusche anschließen
③			1 Dusche anschließen

Auf Basis der CONTI+ adaptive Multifunktions-Wasserstecke CONGENIAL

Betriebs- und Hygienefunktionen flexibel erweitern

Beispiel: Hygiene-Upgrade

Der Umbau von der mechanischen Standardausführung zur Variante mit manueller thermischer Desinfektion ist in wenigen Schritten möglich.

Die manuelle thermische Desinfektion wird dann pro Dusche direkt über die Öffnung des TD-Stopfens per 3 mm Sechskantschlüssel händisch ausgelöst.

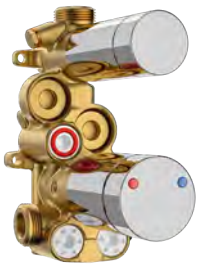

mechanisch
Auf-/Zu-Griff

Nach Einbau
des TD-Stopfens



mechanisch
Auf-/Zu-Griff
mit manueller TD

CONTI Sanitärarmaturen GmbH | Hauptstraße 98 | 35435 Wettenberg | Deutschland | Tel. +49 641 98221 0 | Fax +49 641 98221 50 | info@conti.plus
www.conti.plus | CONVKF1010DE | gültig ab 01/2024 | Druckfehler und Irrtümer sowie technische und maßliche Änderungen vorbehalten.

Ölhydraulik | ①
Robuste ölhydraulische Selbstschlussfunktion mit einstellbarer Wasserlaufzeit

Wasserhydraulik | ②
Leichtgängige wasserhydraulische Selbstschlussfunktion mit einstellbarer Wasserlaufzeit

Auf-/Zu-Griff | ③
Manueller Auf- und Zu-Griff (ohne Selbstschlussfunktion) mit thermostatischer Mischeinheit

Upgrade manueller TD-Stopfen



TD M

Manueller TD-Stopfen
Nachrüstung zur Auslösung thermischer Desinfektion

Upgrade durch Nachrüstset



TD E

Magnetventil
Nachrüstung zur elektronischen thermischen Desinfektion, siehe Nachrüstset CONO321000

Beispiel: Betriebs-Upgrade

Durch das Einsetzen unseres CONTI+ Magnetventils 6 V/DC ROBUST kann die mechanische Variante in eine elektronische Ausführung mit Batteriebetrieb inklusive Hygienespülung sowie einer zusätzlichen manuellen thermischen Desinfektion aufgerüstet werden.

Durch das Einsetzen eines zweiten CONTI+ Magnetventils 6 V/DC ROBUST und weiterem Zubehör lässt sich die elektronische Variante mit dem CONTI+ CNX Wassermanagement-System erweitern. So lassen sich höchste Hygieneanforderungen erfüllen – bis hin zur elektronischen thermischen Desinfektion.



mechanisch
Auf-/Zu-Griff

Nach Einbau Magnetventil und ggf. TD-Stopfen



TD M

elektronisch, Batterie mit manueller TD



elektronisch, Batterie mit manueller TD

TD M

Nach Verlegung einer Leitung und Einbau zweites Magnetventil

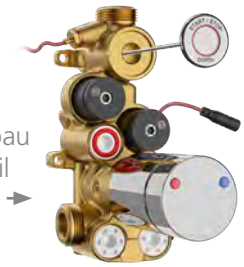

elektronisch, Batterie mit elektronischer TD

CNX TD E

Wasserstrecke CONGENIAL

Umfangreich, adaptiv und multifunktional

CONTI+ CONGENIAL – hochwertige Lösung mit Funktionen für jeden Duschbereich
Mit der Duschserie CONGENIAL und der CONTI+ adaptiven Multifunktions-Wasserstrecke CONGENIAL treffen Sie für Ihren elektronischen oder mechanischen Duschraum immer die richtige Wahl. Durch intelligente Technologien lassen sich Wasser- und Energieverbrauch nachhaltig reduzieren. Zudem verringern robuste und leicht zu reinigende Materialien den Personal- und Lageraufwand. Nicht zuletzt spielen auch die einwandfreie Hygiene und die einfache sowie sichere Bedienung eine wichtige Rolle für ein unvergessliches Duscherlebnis. Aufgrund der vielen Umrüst- und Upgrade-Möglichkeiten stehen kurz-, mittel- und langfristig zahlreiche Varianten zur Erweiterung und Änderung der Dusch- und Servicefunktionalitäten zur Verfügung – CONGENIAL bietet Umrüstmöglichkeiten in alle Richtungen.

CONTI+ Ölhydraulik

ÖL

Bewährter Klassiker

≤ 40°C | DN 15 | TD M

- Variante Duschpaneel: Gehäuse aus Edelstahl oder AVW, mit oder ohne Ablage
- Variante Dusche Unterputz: Edelstahl/Edelstahl verchromt, 2 unterschiedliche Größen (CONTI+ CONGENIAL oder CONGENIAL FIT) in rundem oder eckigem Design
- Zubehör: verschiedene Brause- und Regenbrauseköpfen bzw. Handbrause
- automatische Begrenzung der Wasserlaufzeit (zwischen 3 und 120 Sekunden)
- optional: Thermische Hygienespülung (thermische Desinfektion)
- Umrüstung auf elektronische Auslösefunktion über Piezo-Taster



CONTI+ Wasserhydraulik

H2O

Langlebige Technik mit leichter Bedienung

≤ 40°C | DN 15 | TD M

- Variante Duschpaneel: Gehäuse aus Edelstahl oder AVW, mit oder ohne Ablage
- Variante Dusche Unterputz: Edelstahl/Edelstahl verchromt, 2 unterschiedliche Größen (CONTI+ CONGENIAL oder CONGENIAL FIT) in rundem oder eckigem Design
- Zubehör: verschiedene Brause- und Regenbrauseköpfen bzw. Handbrause
- automatische Begrenzung der Wasserlaufzeit (zwischen 3 und 30 Sekunden)
- optional: Thermische Hygienespülung (thermische Desinfektion)
- Umrüstung auf elektronische Auslösefunktion über Piezo-Taster



CONTI+ Auf-/Zu-Griff

Einfaches System für sichere Handhabung

≤ 40°C | DN 15 | TD M

- Variante Duschpaneel: Gehäuse aus Edelstahl oder AVW, mit oder ohne Ablage
- Variante Dusche Unterputz: Edelstahl/Edelstahl verchromt, 2 unterschiedliche Größen (CONTI+ CONGENIAL oder CONGENIAL FIT) in rundem oder eckigem Design
- Zubehör: verschiedene Brause- und Regenbrauseköpfen bzw. Handbrause
- optional: Thermische Hygienespülung (thermische Desinfektion)
- Umrüstung auf elektronische Auslösefunktion über Piezo-Taster



CONTI Sanitärarmaturen GmbH | Hauptstraße 98 | 35435 Wettenberg | Deutschland | Tel. +49 641 98221 0 | Fax +49 641 98221 50 | info@conti.plus
www.conti.plus | CONVKF1010DE | gültig ab 01/2024 | Druckfehler und Irrtümer sowie technische und maßliche Änderungen vorbehalten.

CONTI+ CONGENIAL

Duschpaneel, Thermostat, mechanisch, DN15

Mechanische Duscheinrichtung, ausgeführt als Duschelement in Nennweite DN15. Mit thermostatischer Mischeinrichtung zum Anschluss an Kalt- und Warmwasser. Einsatzbereich im Neubau und Sanierung in öffentlichen, halböffentlichen und gewerblichen Sanitärräumen.

- Edelstahl oder AVW Duschpaneel. Ausführung mit Montagerahmen zur Aufnahme der Wasserstrecke, inklusive Befestigungsmaterial
- Montagerahmen: Edelstahl 1.4301
- Anschluss von oben oder von hinten möglich
- Multifunktionswerkzeug für Wartungsarbeiten
- adaptive Multifunktions-Wasserstrecke CONGENIAL mit manuellem TD-Stopfen bei Funktion thermische Desinfektion
- Upgrade- und Umrüstfunktionalitäten
- Armaturenkörper: entzinkungsbeständiges Pressmessing, als hochwertige Thermostatbatterie, Thermostatgriff: Messing verchromt
- sichtbare Komponenten aus massivem, hochglanzverchromtem Messing, mit Sicherheitsanschlag
- Wahlmöglichkeit des Temperatureinstellbereichs
- integrierte Rückflussverhinderer im Bypass und Rückflussverhinderer und Siebkartuschen für Wasserzuläufe
- alle Funktionsteile ohne Ausbau des Armaturenkörpers bei Wartungsarbeiten von vorne demontierbar
- mechanische Bedienung der Duschfunktion über wasser- oder ölhydraulischen Selbstschluss-Druckknopf oder Auf-/Zu-Griff
- Die Wasserlaufzeit lässt sich stufenlos einstellen



Technische Daten

Betriebsdruck:	1,5–5,0 bar
Wassertemperatur Normalbetrieb (max.):	70 °C
Wassertemperatur thermische Desinfektion:	kurzzeitig, zur therm. Desinfektion, 80 °C
Durchflussmenge DN15:	0,15 l/s (Durchflussmengenregler)
Wasserlaufzeit Einstellbereich:	3–120 s (Ölhydraulik) 3–30 s (Wasserhydraulik)
Wasserlaufzeit Werkseinstellung:	30 s
Abmessungen Edelstahl (BxHxT):	220x1400x80 mm
Abmessungen AVW (BxHxT):	220x1410x85 mm

Ausführungsoptionen

- Ölhydraulik
- Wasserhydraulik
- Auf-/Zu-Griff

- Duschpaneel Edelstahl oder AVW
- mit oder ohne fugenlos integrierter Seifenablage
- für festen Brausekopf oder Handbrausegarnitur
- Haubenverlängerung möglich

CONGENIAL Duschpaneel AVW, Ölhydraulik



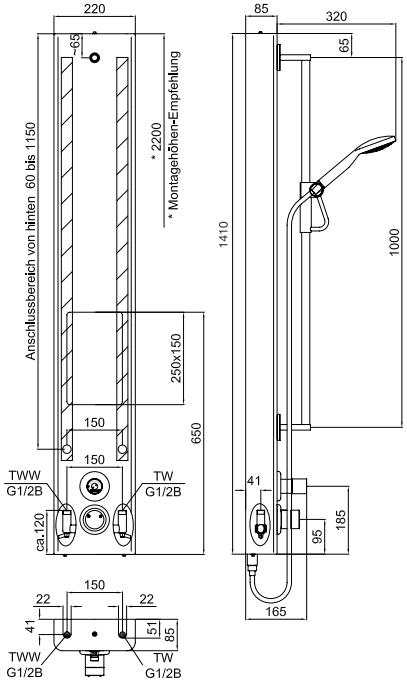

für Brausekopf

Funktionen	Bestellnummer
einstellbare Wasserlaufzeit	**CONM0131215000**
einstellbare Wasserlaufzeit | Thermische Desinfektion (manuell)	**CONM0131215002**
einstellbare Wasserlaufzeit | mit fugenlos integrierter Ablage	**CONM0132215000**
einstellbare Wasserlaufzeit | Thermische Desinfektion (manuell) | mit fugenlos integrierter Ablage	**CONM0132215002**

für Handbrausegarnitur

Funktionen	Bestellnummer
einstellbare Wasserlaufzeit	**CONM0231215000**
einstellbare Wasserlaufzeit | Thermische Desinfektion (manuell)	**CONM0231215002**
einstellbare Wasserlaufzeit | mit fugenlos integrierter Ablage	**CONM0232215000**
einstellbare Wasserlaufzeit | Thermische Desinfektion (manuell) | mit fugenlos integrierter Ablage	**CONM0232215002**

Notwendiges Zubehör	Bestellnummer
CONHEAD Brauseköpfe für Duschpaneele	siehe unten rechts
CONHEAD Handbrausegarnitur	**CONO040010**

Optionales Zubehör	Bestellnummer
Anschluss-Set	**CONO670010**
Haubenverlängerung AVW auf Maß (ab 65 mm lichte Weite)	**CONO661000**
Thermische Desinfektion (elektronisch) (Voraussetzung: mit entsprechender Verdrahtung/ Netzgerät und Schlüsselschalter) siehe Kapitel Zubehör	**CONO321000**

CONTI Sanitärarmaturen GmbH | Hauptstraße 98 | 35435 Wettenberg | Deutschland | Tel. +49 641 98221 0 | Fax +49 641 98221 50 | info@conti.plus

CONGENIAL Duschpaneel Edelstahl, Ölhydraulik



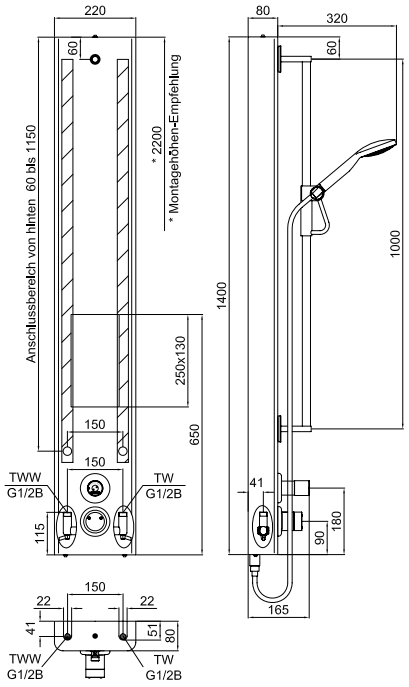



CONHEAD Handbrausegarnitur
CONO040010

für Brausekopf

Funktionen	Bestellnummer
einstellbare Wasserlaufzeit	**CONM0111215000**
einstellbare Wasserlaufzeit | Thermische Desinfektion (manuell)	**CONM0111215002**
einstellbare Wasserlaufzeit | mit fugenlos integrierter Ablage	**CONM0112215000**
einstellbare Wasserlaufzeit | Thermische Desinfektion (manuell) | mit fugenlos integrierter Ablage	**CONM0112215002**

für Handbrausegarnitur

Funktionen	Bestellnummer
einstellbare Wasserlaufzeit	**CONM0211215000**
einstellbare Wasserlaufzeit | Thermische Desinfektion (manuell)	**CONM0211215002**
einstellbare Wasserlaufzeit | mit fugenlos integrierter Ablage	**CONM0212215000**
einstellbare Wasserlaufzeit | Thermische Desinfektion (manuell) | mit fugenlos integrierter Ablage	**CONM0212215002**

Notwendiges Zubehör	Bestellnummer
CONHEAD Brauseköpfe für Duschpaneele	siehe unten
CONHEAD Handbrausegarnitur	**CONO040010**

Optionales Zubehör	Bestellnummer
Anschluss-Set	**CONO670010**
Haubenverlängerung Edelstahl auf Maß (ab 65 mm lichte Weite)	**CONO660000**
Thermische Desinfektion (elektronisch) (Voraussetzung: mit entsprechender Verdrahtung/ Netzgerät und Schlüsselschalter) siehe Kapitel Zubehör	**CONO321000**

Abbildung oben exemplarisch mit CONHEAD Regenbrausekopf RAIN2.

CONHEAD Brauseköpfe für Duschpaneele


SHORTY
CONO030010


RAIN2
CONO020010


GOLF
CONO010010


CITY
CONO050010


VESUV
CONO060010

CONGENIAL Duschpaneel AVW, Wasserhydraulik



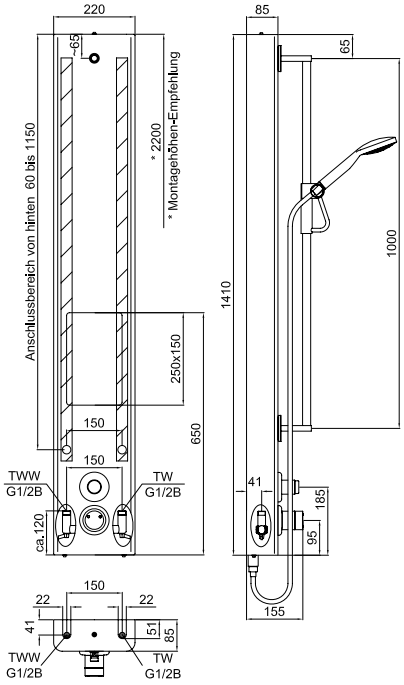

für Brausekopf

Funktionen	Bestellnummer
einstellbare Wasserlaufzeit	**CONM0131214000**
einstellbare Wasserlaufzeit | Thermische Desinfektion (manuell)	**CONM0131214002**
einstellbare Wasserlaufzeit | mit fugenlos integrierter Ablage	**CONM0132214000**
einstellbare Wasserlaufzeit | Thermische Desinfektion (manuell) | mit fugenlos integrierter Ablage	**CONM0132214002**

für Handbrausegarnitur

Funktionen	Bestellnummer
einstellbare Wasserlaufzeit	**CONM0231214000**
einstellbare Wasserlaufzeit | Thermische Desinfektion (manuell)	**CONM0231214002**
einstellbare Wasserlaufzeit | mit fugenlos integrierter Ablage	**CONM0232214000**
einstellbare Wasserlaufzeit | Thermische Desinfektion (manuell) | mit fugenlos integrierter Ablage	**CONM0232214002**

Notwendiges Zubehör	Bestellnummer
CONHEAD Brauseköpfe für Duschpaneele	siehe unten rechts
CONHEAD Handbrausegarnitur	**CONO040010**

Optionales Zubehör	Bestellnummer
Anschluss-Set	**CONO670010**
Haubenverlängerung AVW auf Maß (ab 65 mm lichte Weite)	**CONO661000**
Thermische Desinfektion (elektronisch) (Voraussetzung: mit entsprechender Verdrahtung/ Netzgerät und Schlüsselschalter) siehe Kapitel Zubehör	**CONO321000**

CONTI Sanitärarmaturen GmbH | Hauptstraße 98 | 35435 Wettenberg | Deutschland | Tel. +49 641 98221 0 | Fax +49 641 98221 50 | info@conti.plus

CONGENIAL Duschpaneel Edelstahl, Wasserhydraulik



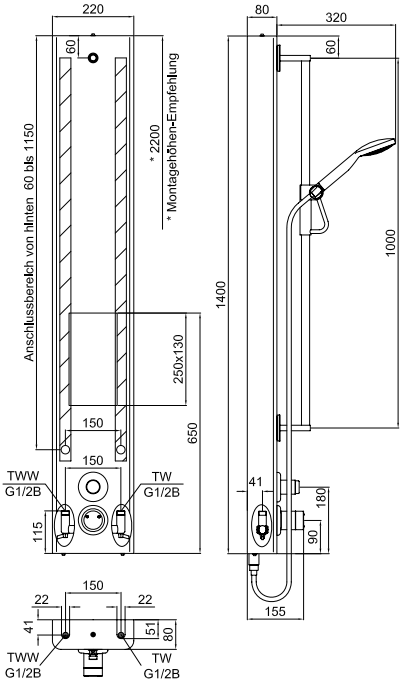

für Brausekopf

Funktionen	Bestellnummer
einstellbare Wasserlaufzeit	**CONM0111214000**
einstellbare Wasserlaufzeit | Thermische Desinfektion (manuell)	**CONM0111214002**
einstellbare Wasserlaufzeit | mit fugenlos integrierter Ablage	**CONM0112214000**
einstellbare Wasserlaufzeit | Thermische Desinfektion (manuell) | mit fugenlos integrierter Ablage	**CONM0112214002**

für Handbrausegarnitur

Funktionen	Bestellnummer
einstellbare Wasserlaufzeit	**CONM0211214000**
einstellbare Wasserlaufzeit | Thermische Desinfektion (manuell)	**CONM0211214002**
einstellbare Wasserlaufzeit | mit fugenlos integrierter Ablage	**CONM0212214000**
einstellbare Wasserlaufzeit | Thermische Desinfektion (manuell) | mit fugenlos integrierter Ablage	**CONM0212214002**

Notwendiges Zubehör	Bestellnummer
CONHEAD Brauseköpfe für Duschpaneele	siehe unten
CONHEAD Handbrausegarnitur	**CONO040010**

Optionales Zubehör	Bestellnummer
Anschluss-Set	**CONO670010**
Haubenverlängerung Edelstahl auf Maß (ab 65 mm lichte Weite)	**CONO660000**
Thermische Desinfektion (elektronisch) (Voraussetzung: mit entsprechender Verdrahtung/ Netzgerät und Schlüsselschalter) siehe Kapitel Zubehör	**CONO321000**



CONHEAD Handbrausegarnitur
CONO040010

Abbildung oben exemplarisch mit CONHEAD Regenbrausekopf RAIN2.

CONHEAD Brauseköpfe für Duschpaneele



SHORTY **CONO030010** | RAIN2 **CONO020010** | GOLF **CONO010010** | CITY **CONO050010** | VESUV **CONO060010**

CONGENIAL Duschpaneel AVW, Auf-/Zu-Griff



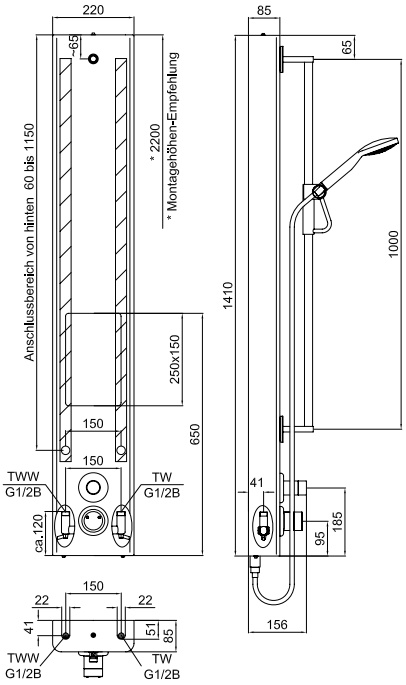

für Brausekopf

Funktionen	Bestellnummer
Basisausführung	**CONM0131216000**
Thermische Desinfektion (manuell)	**CONM0131216002**
Basisausführung | mit fugenlos integrierter Ablage	**CONM0132216000**
Thermische Desinfektion (manuell) | mit fugenlos integrierter Ablage	**CONM0132216002**

für Handbrausegarnitur

Funktionen	Bestellnummer
Basisausführung	**CONM0231216000**
Thermische Desinfektion (manuell)	**CONM0231216002**
Basisausführung | mit fugenlos integrierter Ablage	**CONM0232216000**
Thermische Desinfektion (manuell) | mit fugenlos integrierter Ablage	**CONM0232216002**

Notwendiges Zubehör	Bestellnummer
CONHEAD Brauseköpfe für Duschpaneele	siehe unten rechts
CONHEAD Handbrausegarnitur	**CONO040010**

Optionales Zubehör	Bestellnummer
Anschluss-Set	**CONO670010**
Haubenverlängerung AVW auf Maß (ab 65 mm lichte Weite)	**CONO661000**
Thermische Desinfektion (elektronisch) (Voraussetzung: mit entsprechender Verdrahtung/ Netzgerät und Schlüsselschalter) siehe Kapitel Zubehör	**CONO321000**

CONTI Sanitärarmaturen GmbH | Hauptstraße 98 | 35435 Wettenberg | Deutschland | Tel. +49 641 98221 0 | Fax +49 641 98221 50 | info@conti.plus

CONGENIAL Duschpaneel Edelstahl, Auf-/Zu-Griff



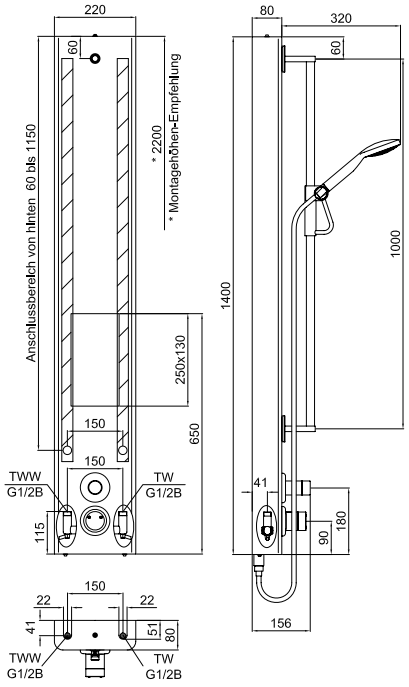

für Brausekopf

Funktionen	Bestellnummer
Basisausführung	**CONM0111216000**
Thermische Desinfektion (manuell)	**CONM0111216002**
Basisausführung | mit fugenlos integrierter Ablage	**CONM0112216000**
Thermische Desinfektion (manuell) | mit fugenlos integrierter Ablage	**CONM0112216002**

für Handbrausegarnitur

Funktionen	Bestellnummer
Basisausführung	**CONM0211216000**
Thermische Desinfektion (manuell)	**CONM0211216002**
Basisausführung | mit fugenlos integrierter Ablage	**CONM0212216000**
Thermische Desinfektion (manuell) | mit fugenlos integrierter Ablage	**CONM0212216002**

Notwendiges Zubehör	Bestellnummer
CONHEAD Brauseköpfe für Duschpaneele	siehe unten
CONHEAD Handbrausegarnitur	**CONO040010**

Optionales Zubehör	Bestellnummer
Anschluss-Set	**CONO670010**
Haubenverlängerung Edelstahl auf Maß (ab 65 mm lichte Weite)	**CONO660000**
Thermische Desinfektion (elektronisch) (Voraussetzung: mit entsprechender Verdrahtung/ Netzgerät und Schlüsselschalter) siehe Kapitel Zubehör	**CONO321000**



CONHEAD Handbrausegarnitur
CONO040010

Abbildung oben exemplarisch mit CONHEAD Regenbrausekopf RAIN2.

CONHEAD Brauseköpfe für Duschpaneele



SHORTY
CONO030010



RAIN2
CONO020010



GOLF
CONO010010



CITY
CONO050010



VESUV
CONO060010

CONTI+ CONGENIAL

Dusche Unterputz, Thermostat, mechanisch, DN15 – FM

Fertigmontageset für mechanische Duscheinrichtung, ausgeführt als Unterputz-Dusche in Nennweite DN15. Mit thermostatischer Mischeinrichtung zum Anschluss an Kalt- und Warmwasser. Einsatzbereich im Neubau und Sanierung in öffentlichen, halböffentlichen und gewerblichen Sanitärräumen.

- Unterputz-Dusche Fertigmontageset mit runder oder eckiger Abdeckplatte
- verdeckte Befestigung, robuste Vierfach-Verriegelung, Drainageablauf für Kondenswasser
- Abdeckplatte: Edelstahl 1.4301, alle sichtbaren Oberflächen: Edelstahl gebürstet
- Halterahmen für Abdeckplatte: ABS mit EPDM-Lippendichtung
- Durchführung Funktionselemente und Thermostat inkl. EPDM-Dichtringen
- Multifunktionswerkzeug für Wartungsarbeiten
- adaptive Multifunktions-Wasserstrecke CONGENIAL mit manuellem TD-Stopfen bei Funktion thermische Desinfektion
- Upgrade- und Umrüstfunktionalitäten
- Armaturenkörper: entzinkungsbeständiges Pressmessing, als hochwertige Thermostatbatterie, Thermostatgriff: Messing verchromt
- sichtbare Komponenten aus massivem, hochglanzverchromtem Messing, mit Sicherheitsanschlag
- Wahlmöglichkeit des Temperatureinstellbereichs
- integrierte Rückflussverhinderer im Bypass und Rückflussverhinderer und Siebkartuschen für Wasserzuläufe
- alle Funktionsteile ohne Ausbau des Armaturenkörpers bei Wartungsarbeiten von vorne demontierbar
- mechanische Bedienung der Duschfunktion über wasser- oder ölhydraulischen Selbstschluss-Druckknopf oder Auf-/Zu-Griff
- Die Wasserlaufzeit lässt sich stufenlos einstellen



Technische Daten

Betriebsdruck:	1,5–5,0 bar
Wassertemperatur Normalbetrieb (max.):	70 °C
Wassertemperatur thermische Desinfektion:	kurzzeitig, zur therm. Desinfektion, 80 °C
Durchflussmenge DN15:	0,15 l/s (Durchflussmengenregler)
Wasserlaufzeit Einstellbereich:	3–120 s (Ölhydraulik) 3–30 s (Wasserhydraulik)
Wasserlaufzeit Werkseinstellung:	30 s
Abmessungen rund (ØxT):	260x12 mm
Abmessungen eckig (BxHxT):	260x290x12 mm

Ausführungsoptionen

- Ölhydraulik
- Wasserhydraulik
- Auf-/Zu-Griff

- Abdeckplatte rund oder eckig
- für festen Brausekopf oder Handbrausegarnitur



Wasserstrecke und Fertigmontageset:
Die Wasserstrecke CONTI+ CONGENIAL in mechanischer Ausführung mit dem robusten, großräumigen, wartungsfreundlichen Unterputzkasten zeichnet sich insbesondere durch ihre Langlebigkeit und Verlässlichkeit aus. Zusammengestellt nach Ihren Erfordernissen mit der gewünschten Abdeckplatte steht dem schnellen und einfachen Einbau nichts im Wege.

Weitere Informationen zum Unterbaukasten, Funktionen und Zuammensetzung entnehmen Sie gerne auf der Seite 50 im Kapitel „Elektronische Duschen“.

CONTI Sanitärarmaturen GmbH | Hauptstraße 98 | 35435 Wettenberg | Deutschland | Tel. +49 641 98221 0 | Fax +49 641 98221 50 | info@conti.plus

CONGENIAL Dusche UP Edelstahl, Ölhydraulik



runde Abdeckplatte

Funktionen	Bestellnummer
einstellbare Wasserlaufzeit	**CONM2113215000**
einstellbare Wasserlaufzeit | Thermische Desinfektion (manuell)	**CONM2113215020**



eckige Abdeckplatte

Funktionen	Bestellnummer
einstellbare Wasserlaufzeit	**CONM2115215000**
einstellbare Wasserlaufzeit | Thermische Desinfektion (manuell)	**CONM2115215020**

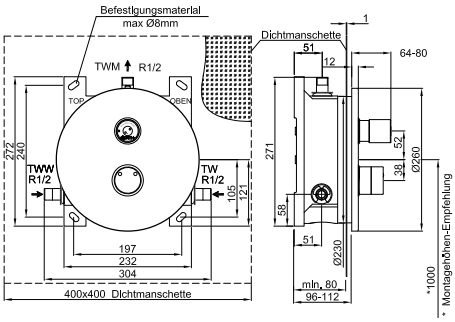

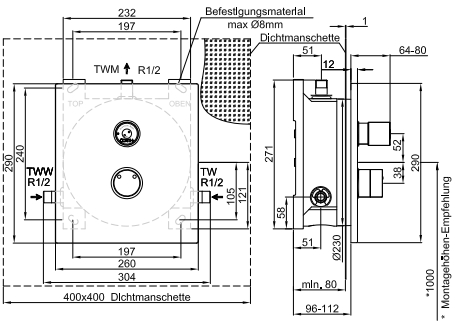

Notwendiges Zubehör	Bestellnummer
CONHEAD Brauseköpfe für Wandmontage	siehe unten
CONHEAD Handbrausegarnitur	**CONO040000**
Wandanschlussbogen	**CONO092000**
Rohmontageset	**CONR0112**
Rohmontageset alternativ	**CONR1112**

Optionales Zubehör	Bestellnummer
Thermische Desinfektion (elektronisch) (Voraussetzung: mit entsprechender Verdrahtung/ Netzgerät und Schlüsselschalter) siehe Kapitel Zubehör	**CONO321000**
Verlängerungssatz 30 mm	**CONO670500**

CONHEAD Brauseköpfe für Wandmontage



SHORTY	RAIN2	GOLF	CITY	VESUV
CONO030000	**CONO020000**	**CONO010000**	**CONO050000**	**CONO060000**

CONGENIAL Dusche UP Edelstahl, Wasserhydraulik



runde Abdeckplatte

Funktionen	Bestellnummer
einstellbare Wasserlaufzeit	**CONM2113214000**
einstellbare Wasserlaufzeit | Thermische Desinfektion (manuell)	**CONM2113214020**



eckige Abdeckplatte

Funktionen	Bestellnummer
einstellbare Wasserlaufzeit	**CONM2115214000**
einstellbare Wasserlaufzeit | Thermische Desinfektion (manuell)	**CONM2115214020**

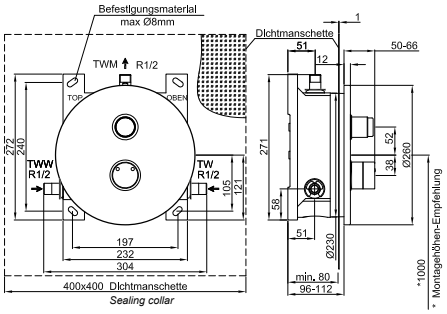

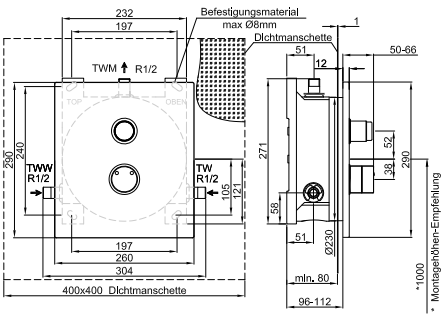

Notwendiges Zubehör	Bestellnummer
CONHEAD Brauseköpfe für Wandmontage	siehe unten rechts
CONHEAD Handbrausegarnitur	**CONO040000**
Wandanschlussbogen	**CONO092000**
Rohmontageset	**CONR0112**
Rohmontageset alternativ	**CONR1112**

Optionales Zubehör	Bestellnummer
Thermische Desinfektion (elektronisch) (Voraussetzung: mit entsprechender Verdrahtung/ Netzgerät und Schlüsselschalter) siehe Kapitel Zubehör	**CONO321000**
Verlängerungssatz 30 mm	**CONO670400**

CONTI Sanitärarmaturen GmbH | Hauptstraße 98 | 35435 Wettenberg | Deutschland | Tel. +49 641 98221 0 | Fax +49 641 98221 50 | info@conti.plus

CONGENIAL Dusche UP Edelstahl, Auf-/Zu-Griff



runde Abdeckplatte

Funktionen	Bestellnummer
Basisausführung	**CONM2113216000**
Thermische Desinfektion (manuell)	**CONM2113216020**



eckige Abdeckplatte

Funktionen	Bestellnummer
Basisausführung	**CONM2115216000**
Thermische Desinfektion (manuell)	**CONM2115216020**

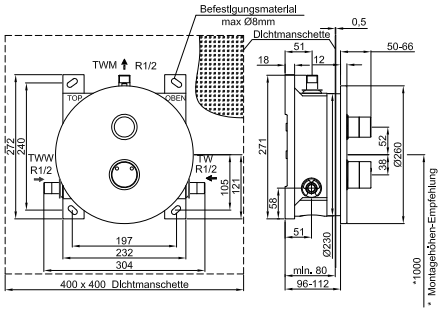

Notwendiges Zubehör	Bestellnummer
CONHEAD Brauseköpfe für Wandmontage	siehe unten
CONHEAD Handbrausegarnitur	**CONO040000**
Wandanschlussbogen	**CONO092000**
Rohmontageset	**CONR0112**
Rohmontageset alternativ	**CONR1112**

Optionales Zubehör	Bestellnummer
Thermische Desinfektion (elektronisch) (Voraussetzung: mit entsprechender Verdrahtung/ Netzgerät und Schlüsselschalter) siehe Kapitel Zubehör	**CONO321000**
Verlängerungssatz 30 mm	**CONO670100**

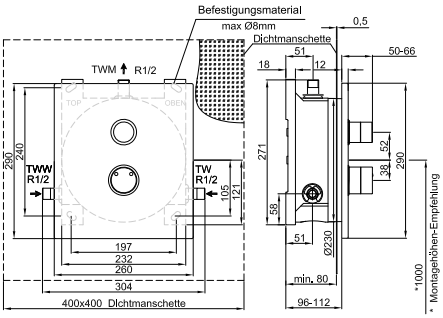

CONHEAD Brauseköpfe für Wandmontage



SHORTY
CONO030000



RAIN2
CONO020000



GOLF
CONO010000



CITY
CONO050000



VESUV
CONO060000

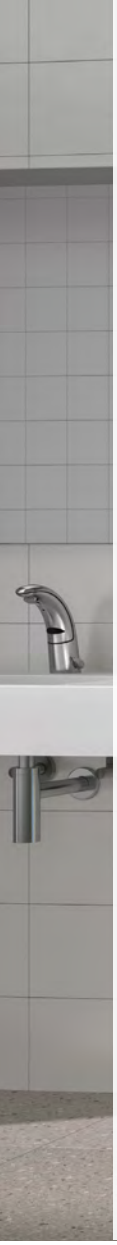



CONTI+ CONGENIAL FIT

Dusche Unterputz, Thermostat, mechanisch, DN15 – FM

Fertigmontageset für mechanische Duscheinrichtung, ausgeführt als Unterputz-Dusche in Nennweite DN15. Mit thermostatischer Mischeinrichtung zum Anschluss an Kalt- und Warmwasser. Einsatzbereich im Neubau und Sanierung in öffentlichen, halböffentlichen und gewerblichen Sanitärräumen.

- Unterputz-Dusche Fertigmontageset mit runder oder eckiger Abdeckplatte
- verdeckte Befestigung, robuste Zweifach-Verriegelung, Drainageablauf für Kondenswasser
- Abdeckplatte: Edelstahl 1.4301, alle sichtbaren Oberflächen: Edelstahl gebürstet oder verchromt
- Halterahmen für Abdeckplatte
- Durchführung Funktionselemente und Thermostat inkl. EPDM-Dichtringen
- Multifunktionswerkzeug für Wartungsarbeiten
- adaptive Multifunktions-Wasserstrecke CONGENIAL mit manuellem TD-Stopfen bei Funktion thermische Desinfektion
- Upgrade- und Umrüstfunktionalitäten
- Armaturenkörper: entzinkungsbeständiges Pressmessing, als hochwertige Thermostatbatterie, Thermostatgriff: Messing verchromt
- sichtbare Komponenten aus massivem, hochglanzverchromtem Messing, mit Sicherheitsanschlag
- Wahlmöglichkeit des Temperatureinstellbereichs
- integrierte Rückflussverhinderer im Bypass und Rückflussverhinderer und Siebkartuschen für Wasserzuläufe
- alle Funktionsteile ohne Ausbau des Armaturenkörpers bei Wartungsarbeiten demontierbar
- mechanische Bedienung der Duschfunktion über wasser- oder ölhydraulischen Selbstschluss-Druckknopf oder Auf-/Zu-Griff
- Die Wasserlaufzeit lässt sich stufenlos einstellen

Technische Daten

Betriebsdruck:	1,5–5,0 bar
Wassertemperatur Normalbetrieb (max.):	70 °C
Wassertemperatur thermische Desinfektion:	kurzzeitig, zur therm. Desinfektion, 80 °C
Durchflussmenge DN15:	0,15 l/s (Durchflussmengenregler)
Wasserlaufzeit Einstellbereich:	3–120 s (Ölhydraulik) 3–30 s (Wasserhydraulik)
Wasserlaufzeit Werkseinstellung:	30 s
Abmessungen rund (ØxT):	260x12 mm
Abmessungen eckig (BxHxT):	170x225x10 mm

Ausführungsoptionen

- Ölhydraulik
- Wasserhydraulik
- Auf-/Zu-Griff

- Abdeckplatte eckig oder rund
- sichtbare Oberfläche Edelstahl oder verchromt
- für festen Brausekopf oder Handbrausegarnitur



Wasserstrecke und Fertigmontageset:
Die Wasserstrecke CONTI+ CONGENIAL FIT in mechanischer Ausführung mit dem kleinem, vielseitigen und wartungsfreundlichen Unterputzkasten zeichnet sich besonders durch ihre vorteilhafte Leichtgängigkeit aus. Zusammengebaut mit Ihrer gewünschten mechanischen Auslösung und Abdeckplatte steht dem schnellen und funktionalen Einbau nichts im Wege.

Weitere Informationen zum Unterbaukasten, Funktionen und Zuammensetzung entnehmen Sie gerne der Seite 54 im Kapitel „Elektronische Duschen“.

CONTI Sanitärarmaturen GmbH | Hauptstraße 98 | 35435 Wettenberg | Deutschland | Tel. +49 641 98221 0 | Fax +49 641 98221 50 | info@conti.plus

CONGENIAL FIT Dusche UP, rund, Ölhydraulik



Abdeckplatte Edelstahl

Funktionen	Bestellnummer
einstellbare Wasserlaufzeit	**CONM2114215000**
einstellbare Wasserlaufzeit | Thermische Desinfektion (manuell)	**CONM2114215020**



Abdeckplatte verchromt

Funktionen	Bestellnummer
einstellbare Wasserlaufzeit	**CONM2154215000**
einstellbare Wasserlaufzeit | Thermische Desinfektion (manuell)	**CONM2154215020**

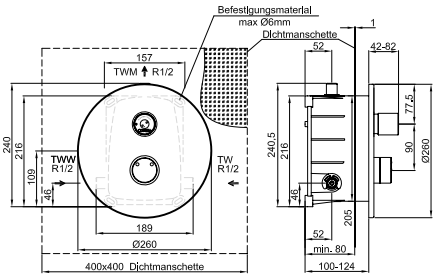

Notwendiges Zubehör	Bestellnummer
CONHEAD Brauseköpfe für Wandmontage	siehe unten
CONHEAD Handbrausegarnitur	**CONO040000**
Wandanschlussbogen	**CONO092000**
Rohmontageset	**CONR2112**

Optionales Zubehör	Bestellnummer
Thermische Desinfektion (elektronisch) (Voraussetzung: mit entsprechender Verdrahtung/ Netzgerät und Schlüsselschalter) siehe Kapitel Zubehör	**CONO321000**
Verlängerungssatz 30 mm	**CONO672500**



CONHEAD Handbrausegarnitur
CONO040000

CONHEAD Brauseköpfe für Wandmontage



SHORTY
CONO030000



RAIN2
CONO020000



GOLF
CONO010000



CITY
CONO050000



VESUV
CONO060000

CONGENIAL FIT Dusche UP, eckig, Ölhydraulik



Abdeckplatte Edelstahl

Funktionen	Bestellnummer
einstellbare Wasserlaufzeit	**CONM2116215000**
einstellbare Wasserlaufzeit | Thermische Desinfektion (manuell)	**CONM2116215020**



Abdeckplatte verchromt

Funktionen	Bestellnummer
einstellbare Wasserlaufzeit	**CONM2156215000**
einstellbare Wasserlaufzeit | Thermische Desinfektion (manuell)	**CONM2156215020**

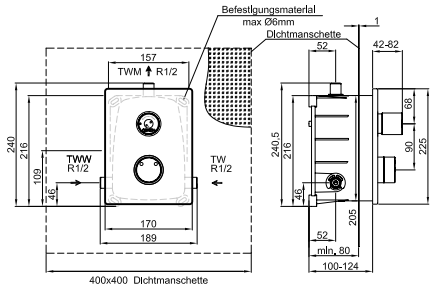

Notwendiges Zubehör	Bestellnummer
CONHEAD Brauseköpfe für Wandmontage	siehe unten rechts
CONHEAD Handbrausegarnitur	**CONO040000**
Wandanschlussbogen	**CONO092000**
Rohmontageset	**CONR2112**

Optionales Zubehör	Bestellnummer
Thermische Desinfektion (elektronisch) (Voraussetzung: mit entsprechender Verdrahtung/ Netzgerät und Schlüsselschalter) siehe Kapitel Zubehör	**CONO321000**
Verlängerungssatz 30 mm	**CONO672500**

CONTI Sanitärarmaturen GmbH | Hauptstraße 98 | 35435 Wettenberg | Deutschland | Tel. +49 641 98221 0 | Fax +49 641 98221 50 | info@conti.plus

CONGENIAL FIT Dusche UP, rund, Wasserhydraulik



Abdeckplatte Edelstahl

Funktionen	Bestellnummer
einstellbare Wasserlaufzeit	**CONM2114214000**
einstellbare Wasserlaufzeit | Thermische Desinfektion (manuell)	**CONM2114214020**



Abdeckplatte verchromt

Funktionen	Bestellnummer
einstellbare Wasserlaufzeit	**CONM2154214000**
einstellbare Wasserlaufzeit | Thermische Desinfektion (manuell)	**CONM2154214020**

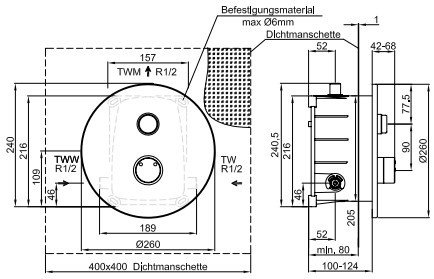

Notwendiges Zubehör	Bestellnummer
CONHEAD Brauseköpfe für Wandmontage	siehe unten
CONHEAD Handbrausegarnitur	**CONO040000**
Wandanschlussbogen	**CONO092000**
Rohmontageset	**CONR2112**

Optionales Zubehör	Bestellnummer
Thermische Desinfektion (elektronisch) (Voraussetzung: mit entsprechender Verdrahtung/ Netzgerät und Schlüsselschalter) siehe Kapitel Zubehör	**CONO321000**
Verlängerungssatz 30 mm	**CONO672400**



CONHEAD Handbrausegarnitur
CONO040000

CONHEAD Brauseköpfe für Wandmontage



SHORTY
CONO030000



RAIN2
CONO020000



GOLF
CONO010000



CITY
CONO050000



VESUV
CONO060000

CONGENIAL FIT Dusche UP, eckig, Wasserhydraulik



Abdeckplatte Edelstahl

Funktionen	Bestellnummer
einstellbare Wasserlaufzeit	**CONM2116214000**
einstellbare Wasserlaufzeit | Thermische Desinfektion (manuell)	**CONM2116214020**



Abdeckplatte verchromt

Funktionen	Bestellnummer
einstellbare Wasserlaufzeit	**CONM2156214000**
einstellbare Wasserlaufzeit | Thermische Desinfektion (manuell)	**CONM2156214020**

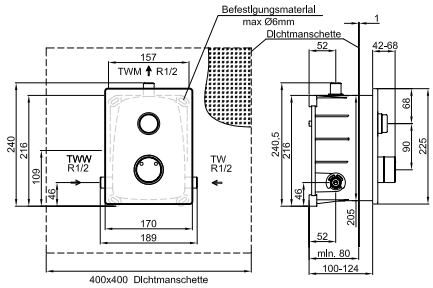

Notwendiges Zubehör	Bestellnummer
CONHEAD Brauseköpfe für Wandmontage	siehe unten rechts
CONHEAD Handbrausegarnitur	**CONO040000**
Wandanschlussbogen	**CONO092000**
Rohmontageset	**CONR2112**

Optionales Zubehör	Bestellnummer
Thermische Desinfektion (elektronisch) (Voraussetzung: mit entsprechender Verdrahtung/ Netzgerät und Schlüsselschalter) siehe Kapitel Zubehör	**CONO321000**
Verlängerungssatz 30 mm	**CONO672400**

CONTI Sanitärarmaturen GmbH | Hauptstraße 98 | 35435 Wettenberg | Deutschland | Tel. +49 641 98221 0 | Fax +49 641 98221 50 | info@conti.plus

CONGENIAL FIT Dusche UP, rund, Auf-/Zu-Griff



Abdeckplatte Edelstahl

Funktionen	Bestellnummer
Basisausführung	**CONM2114216000**
Thermische Desinfektion (manuell)	**CONM2114216020**



Abdeckplatte verchromt

Funktionen	Bestellnummer
Basisausführung	**CONM2154216000**
Thermische Desinfektion (manuell)	**CONM2154216020**

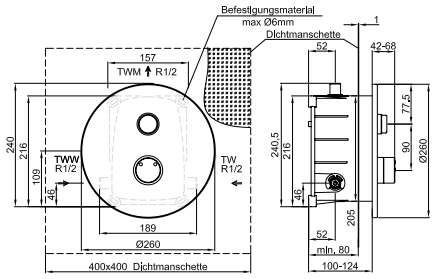

Notwendiges Zubehör	Bestellnummer
CONHEAD Brauseköpfe für Wandmontage	siehe unten
CONHEAD Handbrausegarnitur	**CONO040000**
Wandanschlussbogen	**CONO092000**
Rohmontageset	**CONR2112**

Optionales Zubehör	Bestellnummer
Thermische Desinfektion (elektronisch) (Voraussetzung: mit entsprechender Verdrahtung/ Netzgerät und Schlüsselschalter) siehe Kapitel Zubehör	**CONO321000**
Verlängerungssatz 30 mm	**CONO672100**



CONHEAD Handbrausegarnitur
CONO040000

CONHEAD Brauseköpfe für Wandmontage



SHORTY
CONO030000



RAIN2
CONO020000



GOLF
CONO010000



CITY
CONO050000



VESUV
CONO060000

Service & Lösungen

Kompetente Unterstützung mit intelligenten Konzepten

CONTI+ – unschlagbarer Partner in Konzepten & Lösungen mit umfangreichem Service
Hygienische und smarte Duschraum- und Waschraum-Konzepte für ein Plus an Lebensqualität: Dafür steht die Marke CONTI+ seit 1974. Ob gewerblicher, öffentlicher und halböffentlicher Bereich oder Gesundheitssektor: Unser umfassendes CONTI+ Sortiment garantiert Ihnen für jedes Projekt und jede Umgebung eine maßgeschneiderte Lösung und Ausstattung.

CONTI+ Objektservice – Individuelle Unterstützung für Planer und Architekten bei der Projektplanung
Ob Neubau, Renovierung, Sanierung oder Modernisierung: Mit unserem Oberjektservice, unserem umfamgreichen Portfiolio, unseren Upgrade- und Umrüstungsmöglichkeiten sowie unseren auf Sie zugeschnittene Sonderlösungen bieten wir Ihnen maximale Individualität für Ihren Sanitärraum.

CONTI+ Kundenservice – Service | Beratung | Installation | Wartung | Mitarbeitereinweisung
Ob Anlageninbetriebnahmen, Verdrahtungsarbeiten, Anlagenbetreuung bei Problemfällen, Einweisungen und Schulungen für Anlagen betreuende Mitarbeiter oder regelmäßige Wartungen: Unser Kundenservice steht telefonisch als kostenlose Direkthilfe und vor Ort auf Anforderung mittels Formular zur Verfügung. Im Notfall auch 24 Stunden an 365 Tagen im Jahr. Durch die langjährige Erfahrung unserer qualifizierten Kundenservicemitarbeiter im Bereich Sanitär- und Elektroinstallation können Kundenanfragen stets schnell und zuverlässig gelöst werden.

CONTI+ Kundendienst Individuell – Service- & Wartungspakete für jeden Bedarf
Profitieren Sie von einem breiten Service-Angebot und einer jederzeit kompetenten Projektberatung und -wartung durch erfahrene Spezialisten und den CONTI+ Kundenservice. Damit die Funktionsfähigkeit Ihrer Anlage dauerhaft erhalten bleibt, bedarf es einer regelmäßigen Wartung. Zur Sicherstellung des reibungslosen Betriebs schließen Sie am besten einen Wartungsvertrag mit unserem CONTI+ Kundenservice ab. Darüber hinaus erhalten Sie bei CONTI+ je nach Bedarf und Projektphase weitere praktische Dienstleistungen und auch Hygienekonzepte zur Trinkwasserhygiene.

CONTI+ Zubehör & Ersatzteilliste – Beste Übersicht durch Explosionszeichnungen
Im Sortiment von CONTI+ finden sich überzeugende Lösungen, passgenaues Zubehör zur effizienten Erweiterung oder Erneuerung von Dusch- oder Waschraumanlagen bei speziellen Anforderungen – einfach zu installieren und in bewährter Top-Qualität.

Zusätzlich steht Ihnen ab sofort myCONTI+ zur Verfügung. Profitieren Sie bei Nutzung dieses Portals vor allem davon, ein benötigtes Ersatz- oder Zubehörteil einfach und schnell zu finden. Die Ersatzteilsuche funktioniert bei dem myCONTI+ Online-Angebot einfach über eine Bildsuche, die aktuell verfügbaren Ersatzteile werden angezeigt.



CONTI Sanitärarmaturen GmbH | Hauptstraße 98 | 35435 Wettenberg | Deutschland | Tel. +49 641 98221 0 | Fax +49 641 98221 50 | info@conti.plus
www.conti.plus | CONVKF1010DE | gültig ab 01/2024 | Druckfehler und Irrtümer sowie technische und maßliche Änderungen vorbehalten.

CONGENIAL FIT Dusche UP, eckig, Auf-/Zu-Griff



Abdeckplatte Edelstahl

Funktionen	Bestellnummer
Basisausführung	**CONM2116216000**
Thermische Desinfektion (manuell)	**CONM2116216020**



Abdeckplatte verchromt

Funktionen	Bestellnummer
Basisausführung	**CONM2156216000**
Thermische Desinfektion (manuell)	**CONM2156216020**

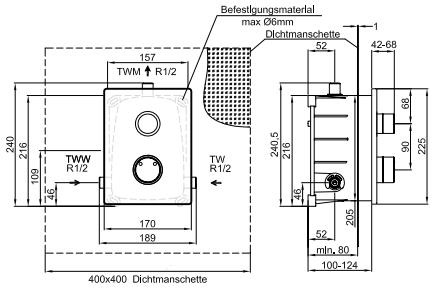

Notwendiges Zubehör	Bestellnummer
CONHEAD Brauseköpfe für Wandmontage	siehe unten
CONHEAD Handbrausegarnitur	**CONO040000**
Wandanschlussbogen	**CONO092000**
Rohmontageset	**CONR2112**

Optionales Zubehör	Bestellnummer
Thermische Desinfektion (elektronisch) (Voraussetzung: mit entsprechender Verdrahtung/ Netzgerät und Schlüsselschalter) siehe Kapitel Zubehör	**CONO321000**
Verlängerungssatz 30 mm	**CONO672100**



CONHEAD Handbrausegarnitur
CONO040000

CONHEAD Brauseköpfe für Wandmontage



SHORTY
CONO030000



RAIN2
CONO020000



GOLF
CONO010000



CITY
CONO050000



VESUV
CONO060000

CONBASE Dusche UP Edelstahl, Ölhydraulik, DN15



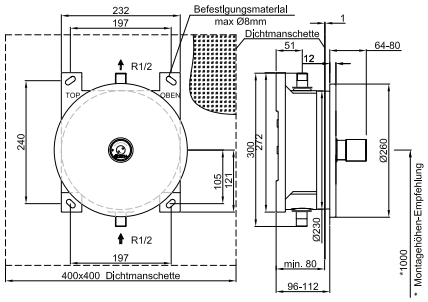

Duschen mechanisch

runde Abdeckplatte

Funktionen	Bestellnummer
einstellbare Wasserlaufzeit	**CONM2113175000**

Fertigmontageset für mechanische Duscheinrichtung, ausgeführt als Unterputz-Dusche in Nennweite DN15. Ohne Mischeinrichtung zum Anschluss an Kalt- oder vorgemischtem Wasser. Einsatzbereich im Neubau und Sanierung in öffentlichen, halböffentlichen und gewerblichen Sanitärräumen.

- Unterputz-Dusche Fertigmontageset mit runder oder eckiger Abdeckplatte
- verdeckte Befestigung, robuste Vierfach-Verriegelung, Mehrfach-Abdichtsystem mit Drainageablauf für Kondenswasser
- Abdeckplatte: Edelstahl 1.4301, alle sichtbaren Oberflächen: Edelstahl gebürstet
- Halterahmen für Abdeckplatte: ABS mit EPDM-Lippendichtung
- Multifunktionswerkzeug für Wartungsarbeiten
- Wasserstrecke: Messing mit ölhydraulischem Selbstschluss-Druckknopf
- mechanische Bedienung der Duschfunktion über ölhydraulischen Selbstschluss-Druckknopf
- die Wasserlaufzeit der Duschfunktion kann bei mechanischen hydraulischen Duschen durch eine Verstellschraube in der Hydraulik pro Dusche eingestellt werden

Technische Daten

Betriebsdruck:	1,5–5,0 bar
Wassertemperatur Normalbetrieb (max.):	70 °C
Wassertemperatur therm. Desinfektion:	kurzzeitig, zur therm. Desinfektion, 80 °C
Durchflussmenge DN15:	0,15 l/s
Wasserlaufzeit Einstellbereich	3–120 s
Wasserlaufzeit Werkseinstellung:	30 s
Abmessungen rund (ØxT):	260x12 mm
Abmessungen eckig (BxHxT):	260x290x12 mm



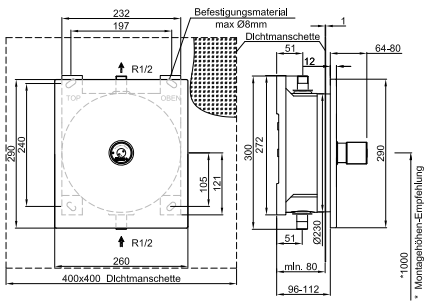

eckige Abdeckplatte

Funktionen	Bestellnummer
einstellbare Wasserlaufzeit	**CONM2113185000**

Notwendiges Zubehör	Bestellnummer
CONHEAD Brauseköpfe für Wandmontage	siehe unten rechts
CONHEAD Handbrausegarnitur	**CONO040000**
Wandanschlussbogen	**CONO092000**
Rohmontageset	**CONR0111**
Verlängerungssatz 30 mm	**CONO670000**

CONTI Sanitärarmaturen GmbH | Hauptstraße 98 | 35435 Wettenberg | Deutschland | Tel. +49 641 98221 0 | Fax +49 641 98221 50 | info@conti.plus

CONBASE MINI Dusche UP Edelstahl, rund, Wasserhydraulik, DN15 | DN20



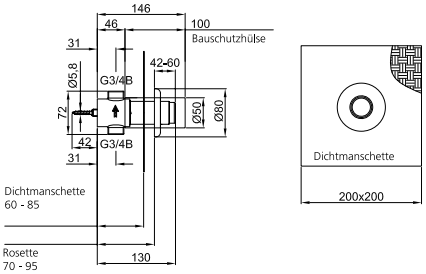



Wasserstrecke:
Minimal, vielseitig, robust und betriebssicher: Auf Basis der Wasserstrecke CONBASE macht sie sich auch im Mini-Format ganz groß durch ihren 3/4 Zoll-Anschluss mit der Nennweite DN20. Mit der Auslösung durch Wasserhydraulik ist sie auch in kleinen Räumen bei Sanierung oder Neubau bestens einsetzbar.

Funktionen	Bestellnummer
einstellbare Wasserlaufzeit | DN15	**CONM2150174000**
einstellbare Wasserlaufzeit | DN20	**CONM2150184000**

Fertigmontageset für mechanische Duscheinrichtung, ausgeführt als Unterputz-Dusche in Nennweite DN15 und DN20. Ohne Mischeinrichtung zum Anschluss an Kalt- oder vorgemischtem Wasser. Einsatzbereich im Neubau in öffentlichen, halböffentlichen und gewerblichen Sanitärräumen.

- mit runder Schubrosette
- hydraulisches Selbstschlussventil
- Druckknopf und Schubrosette aus Messing verchromt
- die Wasserlaufzeit der Duschfunktion kann bei mechanischen hydraulischen Duschen durch eine Verstellschraube im Druckknopf pro Dusche eingestellt werden

Technische Daten

Betriebsdruck:	1,5–5,0 bar
Wassertemperatur Normalbetrieb (max.):	70 °C
Durchflussmenge DN15:	0,15 l/s bis 0,35 l/s (3 bar)
Durchflussmenge DN20:	1,0 l/s (3 bar)
Berechnungsdurchfluss:	1,0 l/s
Wasserlaufzeit Einstellbereich:	30s (+5–10 s)
Abmessungen rund (ØxT):	80x10 mm

Notwendiges Zubehör	Bestellnummer
CONHEAD Brauseköpfe für Wandmontage	siehe unten
CONHEAD Handbrausegarnitur	**CONO040000**
Wandanschlussbogen	**CONO092000**
Rohmontageset	**CONR4111**

Optionales Zubehör	Bestellnummer
Verlängerungssatz 30 mm	**CONO631201**



CONHEAD Handbrausegarnitur
CONO040000

CONHEAD Brauseköpfe für Wandmontage



SHORTY
CONO030000



RAIN2
CONO020000



GOLF
CONO010000



CITY
CONO050000



VESUV
CONO060000

CONPRO Dusche AP, verchromt, Wasserhydraulik, DN15



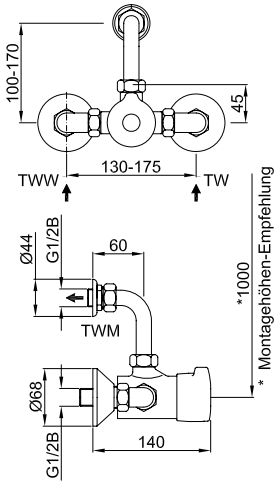

mit Abgangsbogen, Abgang oben G 1/2 B

Bezeichnung	Bestellnummer
CONRPO Dusche Aufputz	**CONM4159414000**

Notwendiges Zubehör	Bestellnummer
CONHEAD Brauseköpfe für Wandmontage	siehe vorherige Seite

Für Wandaufbau, zum Anschluss an Kalt- und Warmwasser.

- Eingriff-Selbstschlussbatterie, massive Ausführung aus Metall, Gehäuse und Betätigungselement aus Messing
- Hydrauliksteuerung, Kartuschentechnik, selbstreinigendes System, integrierte Rückflussverhinderer (DVGW-zertifiziert), Warmwasserzuflussbegrenzung, wählbare Wasserlaufzeit, stufenlos einstellbare Durchflussmenge
- alle wasserführenden Bauteile aus hygienischem Werkstoff entsprechend den Vorgaben der Trinkwasserverordnung und den a.a.R.d.T.
- Filterdichtungen aus nichtrostendem Stahl, verchromt
- Wandanschlusssatz mit absperrbaren S-Anschlüssen, Winkelanschlussverschraubungen, verchromt
- mit Mischung

Basisfunktionen:
Wasserlaufzeit: 30 s Werkseinstellung nach DIN EN 816 (20, 25 s)

Technische Daten

Betriebsdruck:	1,5–5,0 bar
Berechnungsdurchfluss:	0,15 l/s
Wassertemperatur (max.):	60 °C (kurzzeitig, zur therm. Desinfektion, 75 °C)
Durchflussmenge:	0,15–0,35 l/s einstellbar (3 bar Fließdruck)
Berechnungsdurchfluss:	0,15 l/s
Anschluss Stichmaß:	Zugang 130–175 mm, G 1/2 B

CONTI Sanitärarmaturen GmbH | Hauptstraße 98 | 35435 Wettenberg | Deutschland | Tel. +49 641 98221 0 | Fax +49 641 98221 50 | info@conti.plus

CONPRO Dusche AP, verchromt, Wasserhydraulik, mit Abgangsbogen, DN15



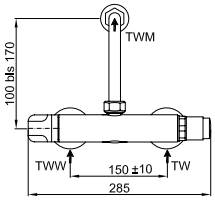

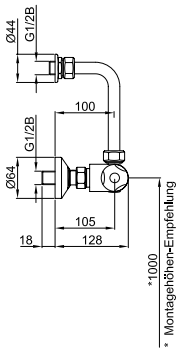

Für Wandaufbau, zum Anschluss an Kalt- und Warmwasser, Verbrühschutz, eigensicher.

- Möglichkeit zur manuellen Durchführung einer thermischen Desinfektion
- mit integriertem Selbstschlussventil, massive Ausführung in Metall, Gehäuse und Betätigungselement aus Messing, Hydrauliksteuerung, Kartuschentechnik, Temperatureinstellbereich 10–50 °C, Temperaturwähler mit Sicherheitssperre mit Festanschlag, integrierte Rückflussverhinderer und Edelstahlschmutzfangsiebe, einstellbare Durchflussmenge und eingestellte Wasserlaufzeit
- alle wasserführenden Bauteile aus hygienischem Werkstoff entsprechend den Vorgaben der Trinkwasserverordnung und den a.a.R.d.T.
- Wandanschlusssatz mit absperrbaren S-Anschlüssen, Winkelanschlussverschraubungen und kürzbarem Abgangsbogen nach oben, verchromt
- Thermostat mit Verbrühschutz, eigensicher

Basisfunktionen:
Wasserlaufzeit: 30 s Werkseinstellung nach DIN EN 816

Technische Daten

Betriebsdruck:	1,5–5,0 bar
Berechnungsdurchfluss:	0,15 l/s
Wassertemperatur (max.):	60 °C (kurzzeitig, zur therm. Desinfektion, 75 °C)
Durchflussmenge:	0,37 l/s einstellbar (3 bar Fließdruck)
Berechnungsdurchfluss:	0,15 l/s
Anschluss Stichmaß:	Zugang 140–160 mm
Anschluss Stichmaß:	Abgang 100–170 mm
Anschluss:	G 1/2 B

Bezeichnung	Bestellnummer
CONRPO Dusche Aufputz	**CONM4159214000**

Notwendiges Zubehör	Bestellnummer
CONHEAD Brauseköpfe DN15 für Wandmontage	siehe Seite 119

CONPRO Dusche AP, verchromt, Auf-/Zu-Griff, ohne Abgangsbogen, DN15



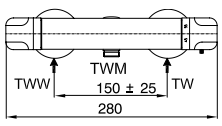

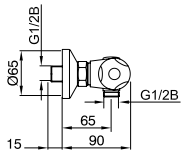

Für Wandaufbau, zum Anschluss an Kalt- und Warmwasser.

- Thermostat, massive Ausführung aus Metall, Gehäuse aus Rotguss, Temperatureinstellbereich 10–50 °C, integrierte Rückflussverhinderer und Edelstahlschmutzfangsiebe
- alle wasserführenden Bauteile aus hygienischem Werkstoff entsprechend den Vorgaben der Trinkwasserverordnung und den a.a.R.d.T.
- Sicherheitssperre mit Festanschlag (entriegelbar für manuelle thermische Desinfektion) sowie Verbrühschutz bei Ausfall Kaltwasser, Möglichkeit zur manuellen thermischen Desinfektion, integriertes Absperrventil mit Keramikoberteil, wechselbarer Mischwasserabgang unten/oben, verchromt
- 1 Satz S-Anschlüsse mit Rosetten, verchromt

Technische Daten

Durchflussmenge:	0,25 l/s (3 bar Fließdruck)
Betriebsdruck (max.):	6,0 bar
Wassertemperatur (max.):	70 °C (kurzzeitig zur therm. Desinfektion 80 °C)
Anschlussgröße:	G 1/2 B

Bezeichnung	Bestellnummer
CONRPO Dusche Aufputz	**CONM4150216000**

Notwendiges Zubehör	Bestellnummer
CONHEAD Handbrausegarnitur	**CONO040000**

CONTI+ UMRÜSTUNG

Duschtechnologie auf dem neuesten Stand

Sanierung | Renovierung | Modernisierung

Bei der Sanierung von öffentlichen, halböffentlichen und gewerblichen Sanitärräumen spielen zahlreiche Faktoren eine Rolle – von der Wirtschaftlichkeit und Funktionalität über die Hygiene und Reinigungsfreundlichkeit bis hin zum ansprechenden Design. Um bestehende Anlagen zukunftsgerecht auszurüsten, sind in der Regel intelligent geplante Lösungen erforderlich.



Umrüstung und Aufwertung bestehender Duschanlagen

CONTI+ bietet ein umfassendes Sortiment modernster Duschtechnologien und Armaturenkörper für jede Sanierungsanforderung. Ganz gleich, welche Armaturenkörper sich in einer Bestandsanlage befinden: Durch das über Jahrzehnte konstant bleibende Stichmaß sowie die konzeptionelle Fortführung des Unterputzkörpers und der Wasserstrecke lässt sich nahezu jede Anlage ohne großen Aufwand umrüsten – selbst 40 Jahre alte Armaturen von CONTI+ sowie anderer Hersteller werden so wieder auf den aktuellsten Stand von Technik, Hygiene und Design gebracht.

Heute schon für die Zukunft geplant: Das universelle Herzstück

Herzstück einer jeden Duschumrüstung ist die CONTI+ adaptive Multifunktions-Wasserstrecke CONGENIAL. Dank der nutzungsorientierten Ventil- und Kartuschentechnik ist sie in nahezu jedem Duschsystem einsetzbar – ganz gleich, ob mechanische oder elektronische Variante. So erweist sich CONTI+ CONGENIAL als universelle, zukunftsgerechte und funktionssichere Sanierungslösung für alle Alt- und Bestandsanlagen.



Vielfältige Sanierungs- und Renovierungsoptionen

Darüber hinaus bietet CONTI+ aufgrund der intelligenten modularen Bauweise zahlreiche weitere Optionen zur Erneuerung und Nutzungserweiterung bestehender Duschsysteme.

Neben der Umrüstung einzelner Komponenten ist auch die Einbindung in das innovative CONTI+ CNX Wassermanagement-System oder in eine bestehende Gebäudeleittechnik möglich. Zudem ermöglichen bereits vorhandene Duschsystemanlagen auf Basis der CONTI+ adaptiven Multifunktions-Wasserstrecke CONGENIAL in weiteren Planungsschritten die Adaption vielfältiger Optionen. Für maximalen Komfort, höchste Wirtschaftlichkeit und nachhaltige Ressourcenschonung.

Umrüstung Dusche, mechanisch auf Öl- oder Wasserhydraulik



Umrüstung Dusche, mechanisch auf Ölhydraulik

Mechanische Umrüstung auf ölhydraulische Selbstschlussfunktion, thermostatischer Mischeinrichtung mit Verbrühungsschutz, zum Anschluss an Kalt- und Warmwasser, für Wandeinbau, zur Umrüstung von bestehenden CONTI+ Duschen vor Produktionszeitraum 2007. Die Kompatiblität ist vorab zu prüfen.

Mechanische Duschumrüstung mit thermostatischer Mischeinrichtung inklusive Verbrühungsschutz:
- adaptive Multifunktions-Wasserstrecke CONGENIAL, zum Einsetzen in Unterputzkasten
- hydraulische Selbstschlussfunktion
- Abdeckplatte in eckiger Ausführung
- zum Anschluss an Kalt- und Warmwasser
- für Wandeinbau

Bestehend aus:
- Armaturenkörper: entzinkungsbeständiges Pressmessing, als hochwertige Thermostatbatterie, sichtbare Komponenten aus massivem, hochglanzverchromtem Messing, mit Sicherheitsanschlag, Wahlmöglichkeit des Temperaturkorridors, integrierte Rückflussverhinderer im Bypass, Rückflussverhinderer und Siebkartuschen für Wasserzuläufe, alle Funktionsteile ohne Ausbau des Armaturenkörpers bei Servicearbeiten demontierbar
- Selbstschlussventil: Ölhydraulisch, Gehäuse und Betätigungsknopf aus Messing, verchromt Kartuschentechnik, selbstreinigendes System, stufenlos einstellbare Wasserlaufzeit
- Abdeckplatte: Edelstahl 1.4301, Oberfläche: matt gebürstet, mit Abdichtung
- Anschlussset mit Vorabsperrventilen

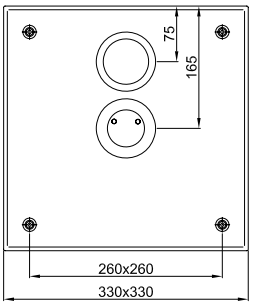

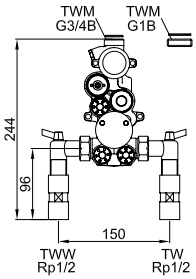

Technische Daten

Betriebsdruck:	1,5–5,0 bar
Durchflussmenge:	0,15 l/s
Durchflussmenge TD:	0,05 l/s (Durchflussmengenregler)
Wassertemperatur (max.):	70 °C (kurzzeitig, zur TD, 80 °C)
Wasserlaufzeit:	30 s Werkseinstellung (3–120 s einstellbar)
Zugänge:	Rp 1/2
Abgang:	G 3/4 B mit Adapterstück auf G 1 B
Abmessungen (BxHxT):	330x330x5 mm

Bezeichnung	Bestellnummer
Umrüstset Dusche, auf Ölhydraulik	**CONS02110000000**

Optionales Zubehör	Bestellnummer
Verlängerungsset	**0984050**



Umrüstung Dusche, mechanisch auf Wasserhydraulik

wie vor, jedoch mit wasserhydraulischem Selbstschlussventil

Wasserlaufzeit:	30 s Werkseinstellung (3–30 s einstellbar)

Bezeichnung	Bestellnummer
Umrüstset Dusche, auf Wasserhydraulik	**CONS02030000000**

CONTI Sanitärarmaturen GmbH | Hauptstraße 98 | 35435 Wettenberg | Deutschland | Tel. +49 641 98221 0 | Fax +49 641 98221 50 | info@conti.plus

Umrüstung Dusche, auf Auf-/Zu-Funktion



Umrüstung Dusche, mechanisch auf Auf-/Zu-Funktion

Mechanische Umrüstung auf Auf-/Zu-Funktion, thermostatischer Mischeinrichtung mit Verbrühungsschutz, zum Anschluss an Kalt- und Warmwasser, für Wandeinbau, zur Umrüstung von bestehenden CONTI+ Duschen vor Produktionszeitraum 2007.
Die Kompatiblität ist vorab zu prüfen.

Mechanische Duschumrüstung mit thermostatischer Mischeinrichtung inklusive Verbrühungsschutz:
- adaptive Multifunktions-Wasserstrecke CONGENIAL, zum Einsetzen in Unterputzkasten
- Auf-/Zu-Funktion
- Abdeckplatte in eckiger Ausführung
- zum Anschluss an Kalt- und Warmwasser
- für Wandeinbau

Bestehend aus:
- Armaturenkörper: entzinkungsbeständiges Pressmessing, als hochwertige Thermostatbatterie, sichtbare Komponenten aus massivem hochglanzverchromtem Messing, mit Sicherheitsanschlag, Wahlmöglichkeit des Temperaturkorridors, integrierte Rückflussverhinderer im Bypass, Rückflussverhinderer und Siebkartuschen für Wasserzuläufe, alle Funktionsteile ohne Ausbau des Armaturenkörpers bei Servicearbeiten demontierbar
- mechanisches Absperrventil: Gehäuse und Drehgriff aus Messing verchromt
- Abdeckplatte: Edelstahl 1.4301, Oberfläche: matt gebürstet, mit Abdichtung
- Anschlussset mit Vorabsperrventilen

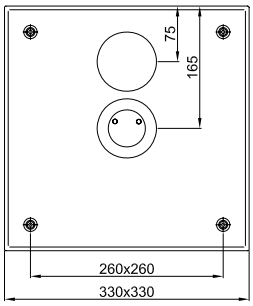

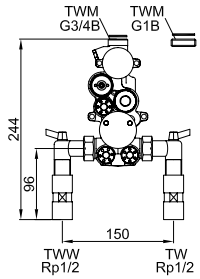

Technische Daten

Betriebsdruck:	1,5–5,0 bar
Durchflussmenge:	0,15 l/s
Durchflussmenge TD:	0,05 l/s (Durchflussmengenregler)
Wassertemperatur (max.):	70 °C (kurzzeitig, zur TD, 80 °C)
Zugänge:	Rp 1/2
Abgang:	G 3/4 B mit Adapterstück auf G 1 B
Abmessungen (BxHxT):	330x330x5 mm

≤ 40°C DN 15

Bezeichnung	Bestellnummer
Umrüstset Dusche, Auf-/Zu-Funktion	**CONS02160000000**

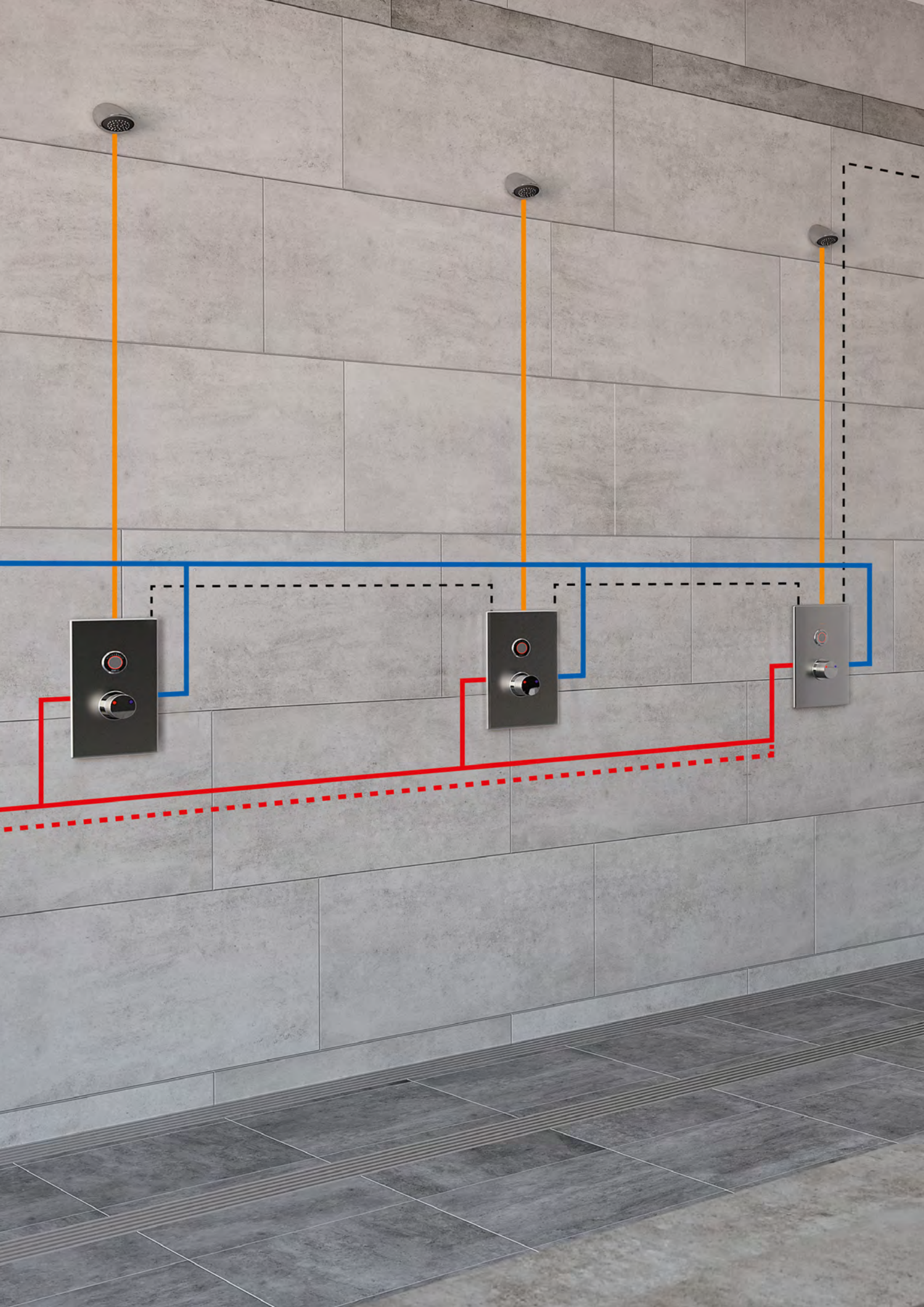

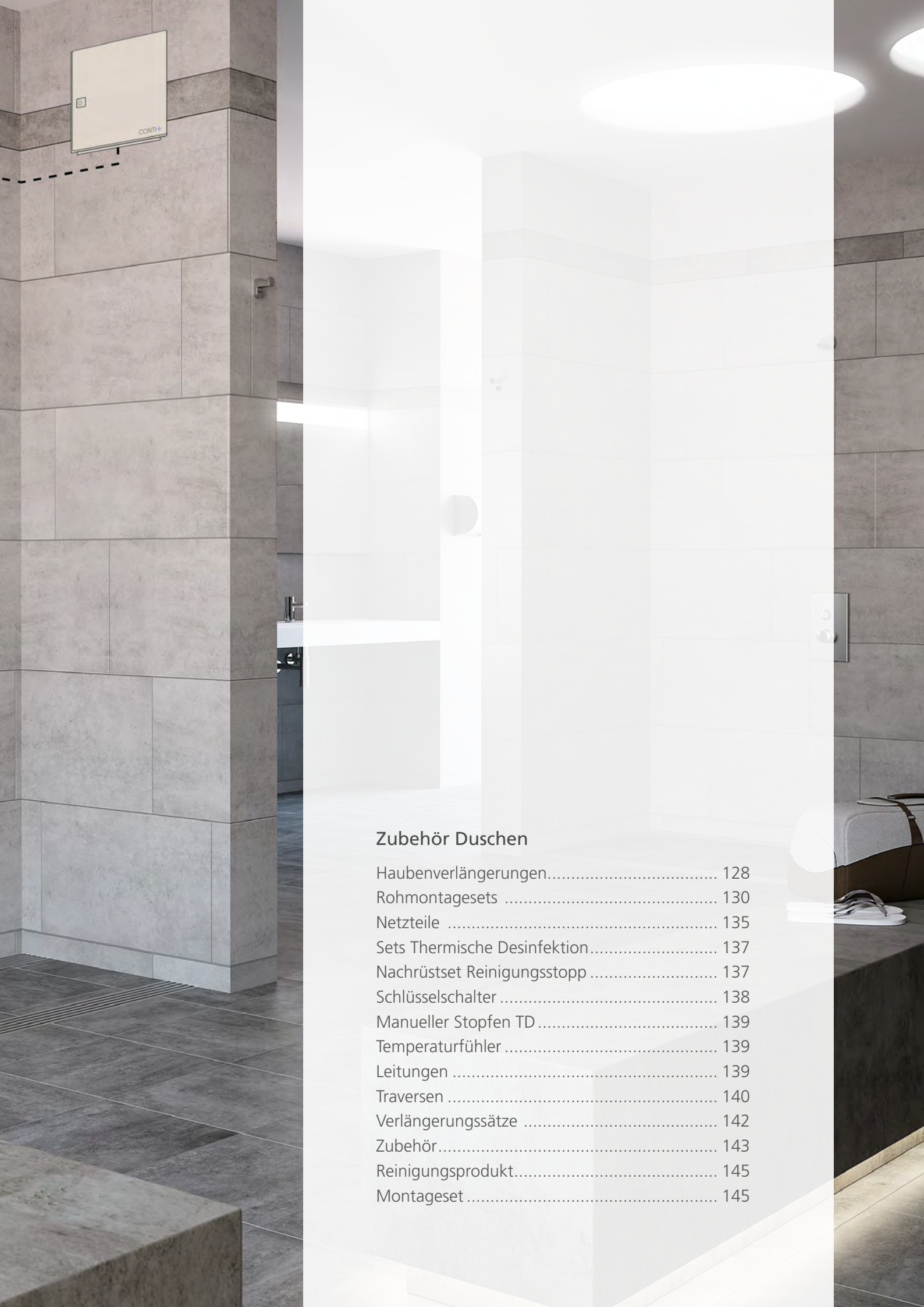

Zubehör Duschen

Haubenverlängerungen 128
Rohmontagesets 130
Netzteile 135
Sets Thermische Desinfektion 137
Nachrüstset Reinigungsstopp 137
Schlüsselschalter 138
Manueller Stopfen TD 139
Temperaturfühler 139
Leitungen 139
Traversen 140
Verlängerungssätze 142
Zubehör 143
Reinigungsprodukt 145
Montageset 145

CONTI+ LÖSUNGEN

Haubenverlängerung für Duschpaneele

Ob einzigartige Designs oder Farben, objektbezogene Umrüstungen oder technologische Upgrades: Im umfangreichen CONTI+ Standardsortiment finden sich für die meisten der täglichen Anforderungen zeitgemäße und wirtschaftlich realisierbare Duschlösungen.

Doch manchmal ist ein Höchstmaß an Individualität gefordert: Dank unserer über 40-jährigen Expertise bei Planung und Einbau von maßgefertigten CONTI+ Duschsystemen bieten wir Ihnen auch für ganz spezielle Anforderungen in Sanitärbereichen eine perfekte Lösung.

Ob die Realisierung individueller Einbaumaße, das Verdecken von Leitungen mit CONTI+ Haubenverlängerungen oder die Schaffung außergewöhnlicher farblicher Akzente: Unsere bis ins Detail durchdachten Sonderlösungen verleihen Duschräumen neuen Glanz und bringen sie auch ohne kostenintensive Umbaumaßnahmen auf den neuesten technologischen Stand.

Ausführungsoptionen

- CONPRIMUS Edelstahl
- CONPRIMUS RAL CLASSIC-Farben
- Edelstahl Duschpaneel
- AVW Duschpaneel

Sanierung | Renovierung | Modernisierung – Maßgeschneiderte Duschen



Referenzfoto:
CONTI+ @ MHH Mediz Hochschule, Hannover



Haubenverlängerung CONPRIMUS

Für CONPRIMUS Duschpaneele aus Edelstahl oder RAL-Farben, zum Verdecken der Zugangsleitungen.

Hinweis:
Anfertigung nach Maß. Mindestlänge 100 mm. Bei Bestellung ist das Maß L0 anzugeben.

Bezeichnung	Ausführung	Bestellnummer
Haubenverlängerung CONPRIMUS	Edelstahl	**CONO662000**
	RAL CLASSIC-Farbe	**CONO663000**

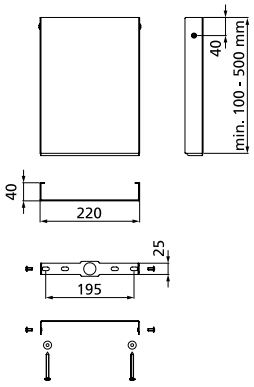

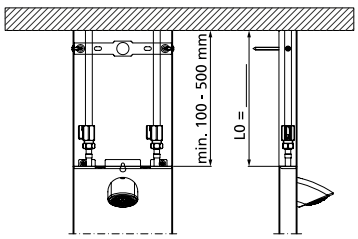

CONTI Sanitärarmaturen GmbH | Hauptstraße 98 | 35435 Wettenberg | Deutschland | Tel. +49 641 98221 0 | Fax +49 641 98221 50 | info@conti.plus

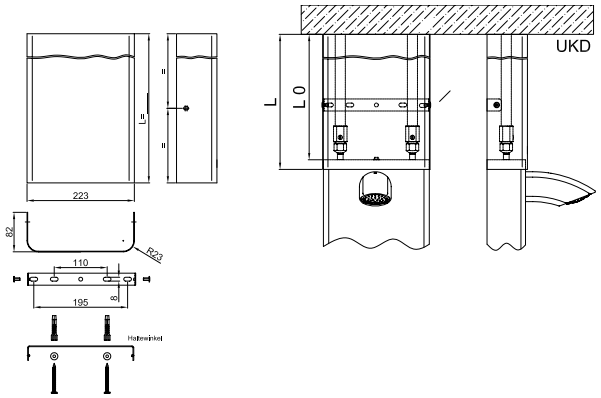



Haubenverlängerung Edelstahl

Für Duschpaneele aus Edelstahl, zum Verdecken der Zugangsleitungen.

Hinweis:
Anfertigung nach Maß. Mindestlänge 65 mm. Bei Bestellung ist das Maß L0 anzugeben.

Bezeichnung	Bestellnummer
Haubenverlängerung Edelstahl	**CONO660000**



Haubenverlängerung AVW

Für Duschpaneele aus AVW, zum Verdecken der Zugangsleitungen.

Hinweis:
Anfertigung nach Maß. Mindestlänge 65 mm. Bei Bestellung ist das Maß L0 anzugeben.

Bezeichnung	Bestellnummer
Haubenverlängerung AVW	**CONO661000**

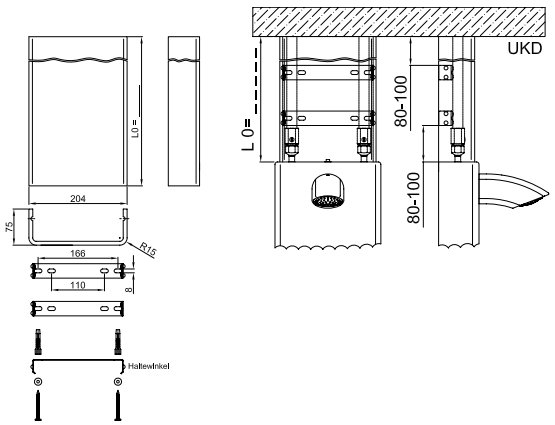

CONBOX Rohmontageset Dusche Unterputz, DN15



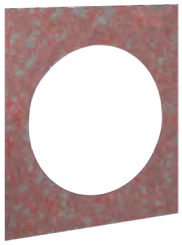

Rohmontageset für **mechanische und elektronische Duscheinrichtung** auf Basis der adaptiven Multifunktions-Wasserstrecke CONGENIAL mit Thermostat, ausgeführt als Unterputz-Dusche in Nennweite DN15. Einsatzbereich im Neubau und Sanierung in öffentlichen, halböffentlichen und gewerblichen Sanitärräumen.

Bestehend aus:
- Unterputzkasten Duschen CONBOX
- Wandeinbaugehäuse: ABS, Abmessungen (BxHxT mind.): 232x272x96 mm, selbsttragend
- Befestigungslaschen für bauseitiges Befestigungsmaterial mit maximalem Durchmesser 8 mm
- auf Fliesenvorderkante ablängbarer Wanddurchdringungsdurchmesser 230 mm, Kondenswasserablaufschräge
- abgedichtete und schallentkoppelte Zu- und Abgänge aus Messing, Zugänge mit Vorabsperrventilen R 1/2
- lösbare Anschlussverschraubung zum Tausch Spülstück auf Wasserstrecke
- Einbautiefe mit Fertigmontageset: 96 – 110 mm
- Spülstück: ABS, gemäß DIN 1988-2 bzw. DIN EN 806-2, wasserlos und hygienisch auf Dichtheit geprüft
- Bauschutzstopfen: EPS, Abmessungen (ØxT): 226x40 mm
- Dichtmanschette: PE, Abmessungen (BxH): 400x400 mm, mit flexibler Dehnzone gemäß DIN 18534-3
- Anschluss an Kalt- und Warmwasser

Bezeichnung	Anschluss	Nennweite	Bestellnummer
CONBOX Rohmontageset Dusche Unterputz, Thermostat	R 1/2	DN15	**CONR0112**

CONBOX Flange Rohmontageset Dusche Unterputz, DN15, mit Klebeflansch



Rohmontageset für **mechanische und elektronische Duscheinrichtung** auf Basis der adaptiven Multifunktions-Wasserstrecke CONGENIAL mit Thermostat, ausgeführt als Unterputz-Dusche in Nennweite DN15. Einsatzbereich im Neubau und Sanierung in öffentlichen, halböffentlichen und gewerblichen Sanitärräumen.

Bestehend aus:
- Unterputzkasten Duschen mit Klebeflansch CONBOX FLANGE
- Wandeinbaugehäuse: ABS, Abmessungen (BxHxT mind.): 272x232x96 mm, selbsttragend
- Befestigungslaschen für bauseitiges Befestigungsmaterial mit maximalem Durchmesser 8 mm
- auf Fliesenvorderkante ablängbarer Wanddurchdringungsdurchmesser 230 mm, Kondenswasserablaufschräge
- abgedichtete und schallentkoppelte Zu- und Abgänge aus Messing, Zugänge mit Vorabsperrventilen R 1/2
- lösbare Anschlussverschraubung zum Tausch Spülstück auf Wasserstrecke
- Einbautiefe mit Fertigmontageset: 96 – 110 mm
- Spülstück: ABS, gemäß DIN 1988-2 bzw. DIN EN 806-2, wasserlos und hygienisch auf Dichtheit geprüft
- Bauschutzstopfen: EPS, Abmessungen (ØxT): 226x40 mm
- Klebeflansch: ABS, Abmessungen (ØxT): 430x12 mm, für Montage gemäß DIN 18534-3
- Anschluss an Kalt- und Warmwasser

Bezeichnung	Anschluss	Nennweite	Bestellnummer
CONBOX FLANGE Rohmontageset Dusche Unterputz mit Klebeflansch, Thermostat	R 1/2	DN15	**CONR1112**

CONTI Sanitärarmaturen GmbH | Hauptstraße 98 | 35435 Wettenberg | Deutschland | Tel. +49 641 98221 0 | Fax +49 641 98221 50 | info@conti.plus

CONBOX Rohmontageset Dusche Unterputz, DN20



Rohmontageset für **mechanische und elektronische Duscheinrichtung**, ausgeführt als Unterputz-Dusche mit Thermostat in Nennweite DN20. Einsatzbereich im Neubau und Sanierung in öffentlichen, halböffentlichen und gewerblichen Sanitärräumen.

Bestehend aus:
- Unterputzkasten CONBOX
- Wandeinbaugehäuse: ABS, Abmessungen (BxHxT mind.): 232x272x96 mm, selbsttragend
- Befestigungslaschen für bauseitiges Befestigungsmaterial mit maximalem Durchmesser 8 mm
- auf Fliesenvorderkante ablängbarer Wanddurchdringungsdurchmesser 230 mm, Kondenswasserablaufschräge
- abgedichtete Zu- und Abgänge aus Messing, Zugänge mit Vorabsperrventilen R 3/4
- Einbautiefe mit Fertigmontageset: 100 – 110 mm
- Spülstück: gemäß DIN 1988-2 bzw. DIN EN 806-2, wasserlos und hygienisch auf Dichtheit geprüft
- Bauschutzstopfen: EPS, Abmessungen (ØxT): 226x40 mm
- Dichtmanschette: PE, Abmessungen (BxH): 400x400 mm, mit flexibler Dehnzone gemäß DIN 18534-3
- Armaturenkörpergehäuse für hochwertige Thermostatbatterei mit Sicherheitsanschlag
- Anschluss an Kalt- und Warmwasser

Bezeichnung	Anschluss	Nennweite	Bestellnummer
CONBOX Rohmontageset Dusche Unterputz, Thermostat	R 3/4	DN20	**CONR0122**

CONBOX Rohmontageset Dusche Unterputz, DN20, TD



Rohmontageset für **elektronische Duscheinrichtung**, ausgeführt als Unterputz-Dusche für thermische Desinfektion mit Thermostat in Nennweite DN20. Einsatzbereich im Neubau und Sanierung in öffentlichen, halböffentlichen und gewerblichen Sanitärräumen.

Bestehend aus:
- Unterputzkasten CONBOX
- Wandeinbaugehäuse: ABS, Abmessungen (BxHxT mind.): 232x272x96 mm, selbsttragend
- Befestigungslaschen für bauseitiges Befestigungsmaterial mit maximalem Durchmesser 8 mm
- auf Fliesenvorderkante ablängbarer Wanddurchdringungsdurchmesser 230 mm, Kondenswasserablaufschräge
- abgedichtete Zu- und Abgänge aus Messing, Zugänge mit Vorabsperrventilen R 3/4
- Einbautiefe mit Fertigmontageset: 100 – 110 mm
- Spülstück: gemäß DIN 1988-2 bzw. DIN EN 806-2, wasserlos und hygienisch auf Dichtheit geprüft
- Bauschutzstopfen: EPS, Abmessungen (ØxT): 226x40 mm
- Dichtmanschette: PE, Abmessungen (BxH): 400x400 mm, mit flexibler Dehnzone gemäß DIN 18534-3
- Armaturenkörpergehäuse für hochwertige Thermostatbatterei mit Sicherheitsanschlag und Anschluss für thermische Desinfektion
- Anschluss an Kalt- und Warmwasser

Bezeichnung	Anschluss	Nennweite	Bestellnummer
CONBOX Rohmontageset Dusche Unterputz, Thermostat	R 3/4	DN20	**CONR0142**

CONBOX Rohmontageset Dusche Unterputz, DN15



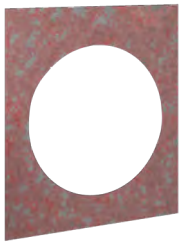

Rohmontageset für **mechanische und elektronische Duscheinrichtung**, ausgeführt als Unterputz-Dusche ohne Thermostat in Nennweite DN15. Einsatzbereich im Neubau und Sanierung in öffentlichen, halböffentlichen und gewerblichen Sanitärräumen.

Bestehend aus:
- Unterputzkasten CONBOX
- Wandeinbaugehäuse: ABS, Abmessungen (BxHxT mind.): 232x272x96 mm, selbsttragend
- Befestigungslaschen für bauseitiges Befestigungsmaterial mit maximalem Durchmesser 8 mm
- auf Fliesenvorderkante ablängbarer Wanddurchdringungsdurchmesser 230 mm, Kondenswasserablaufschräge
- abgedichtete und schallentkoppelte Zu- und Abgänge aus Messing
- Zugang mit Vorabsperrventil R 1/2
- Einbautiefe mit Fertigmontageset: 96 – 110 mm
- Spülstück: ABS, gemäß DIN 1988-2 bzw. DIN EN 806-2, wasserlos und hygienisch auf Dichtheit geprüft
- Bauschutzstopfen: EPS, Abmessungen (ØxT): 226x40 mm
- Dichtmanschette: PE, Abmessungen (BxH): 400x400 mm, mit flexibler Dehnzone gemäß DIN 18534-3
- Anschluss an Kalt- oder vorgemischtem Wasser

Bezeichnung	Anschluss	Nennweite	Bestellnummer
CONBOX Rohmontageset Dusche Unterputz, ohne Thermostat	R 1/2	DN15	**CONR0111**

CONBOX Rohmontageset Dusche Unterputz, DN20



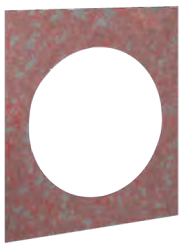

Rohmontageset für **mechanische und elektronische Duscheinrichtung**, ausgeführt als Unterputz-Dusche ohne Thermostat in Nennweite DN20. Einsatzbereich im Neubau und Sanierung in öffentlichen, halböffentlichen und gewerblichen Sanitärräumen.

Bestehend aus:
- Unterputzkasten CONBOX
- Wandeinbaugehäuse: ABS, Abmessungen (BxHxT mind.): 232x272x96 mm, selbsttragend
- Befestigungslaschen für bauseitiges Befestigungsmaterial mit maximalem Durchmesser 8 mm
- auf Fliesenvorderkante ablängbarer Wanddurchdringungsdurchmesser 230 mm, Kondenswasserablaufschräge
- abgedichteter Zu- und Abgang aus Messing, Zugang mit Vorabsperrventilen R 3/4
- Einbautiefe mit Fertigmontageset: 100–110 mm
- Spülstück: gemäß DIN 1988-2 bzw. DIN EN 806-2, wasserlos und hygienisch auf Dichtheit geprüft
- Bauschutzstopfen: EPS, Abmessungen (ØxT): 226x40 mm
- Dichtmanschette: PE, Abmessungen (BxH): 400x400 mm, mit flexibler Dehnzone gemäß DIN 18534-3
- Anschluss an Kalt- oder vorgemischtem Wasser

Bezeichnung	Anschluss	Nennweite	Bestellnummer
CONBOX Rohmontageset Dusche Unterputz, ohne Thermostat	R 3/4	DN20	**CONR0121**

CONTI Sanitärarmaturen GmbH | Hauptstraße 98 | 35435 Wettenberg | Deutschland | Tel. +49 641 98221 0 | Fax +49 641 98221 50 | info@conti.plus

CONBOX FIT Rohmontageset Dusche Unterputz, DN15





Rohmontageset für **mechanische und elektronische Duscheinrichtung** auf Basis der adaptiven Multifunktions-Wasserstrecke CONGENIAL mit Thermostat, ausgeführt als Unterputz-Dusche in Nennweite DN15. Einsatzbereich im Neubau und Sanierung in öffentlichen, halböffentlichen und gewerblichen Sanitärräumen.

Bestehend aus:
- Unterputzkasten CONBOX FIT
- Wandeinbaugehäuse: ABS, Abmessungen (BxHxT mind.): 157x216x127 mm, selbsttragend
- Befestigungslaschen für bauseitiges Befestigungsmaterial mit maximalem Durchmesser 6 mm
- Kondenswasserablaufschräge, abgedichtete und schallentkoppelte Zu- und Abgänge aus Messing
- Zugänge mit Vorabsperrventilen R 1/2
- lösbare Anschlussverschraubungen zum Tausch Spülstück auf Wasserstrecke
- Einbautiefe mit Fertigmontageset: 85 – 112 mm
- Spülstück: ABS, gemäß DIN 1988-2 bzw. DIN EN 806-2, wasserlos und hygienisch auf Dichtheit geprüft
- Bauschutzstopfen: Kartonage
- Dichtmanschette: PE, Abmessungen (BxH): 400x400 mm, mit flexibler Dehnzone gemäß DIN 18534-3
- Anschluss an Kalt- oder Warmwasser

Bezeichnung	Anschluss	Nennweite	Bestellnummer
CONBOX FIT Rohmontageset Dusche Unterputz, Thermostat	R 1/2	DN15	**CONR2112**

CONBOX SLIM Rohmontageset Dusche Unterputz/Decke, DN15



Rohmontageset für **elektronische Duscheinrichtung**, ausgeführt ohne Thermostat als Unterputz-Dusche in Nennweite DN15. Einsatzbereich im Neubau und Sanierung in öffentlichen, halböffentlichen und gewerblichen Sanitärräumen.

Bestehend aus:
- Unterputzkasten CONBOX SLIM
- Wandeinbaugehäuse: PP, Abmessungen (ØxT): 85x58 mm
- auf Fliesenvorderkante ablängbarer Wanddurchdringungsdurchmesser 80 mm
- Klebeflansch: PP, Abmessungen (ØxT): 150x12,5 mm
- Bauschutzstopfen: EPS, Abmessungen (ØxT): 78x20 mm, Wasserstrecke: Messing
- Kugelhahn zur Absperrung, Spülstück, Anschluss R 1/2
- Verlängerungsleitung Piezo-Taster: 3 m, beidseitig 2-poliger Steckverbinderanschluss, Schutzart IP68
- Anschluss an Kalt- oder vorgemischtem Wasser

Bezeichnung	Anschluss	Nennweite	Bestellnummer
CONBOX SLIM Rohmontageset Dusche Unterputz / Decke	R 1/2	DN15	**CONR3111**

CONBOX SLIM Rohmontageset Dusche Unterputz/Decke , DN20



Rohmontageset für **elektronische Duscheinrichtung**, ausgeführt ohne Thermostat als Unterputz-Dusche in Nennweite DN20. Einsatzbereich im Neubau und Sanierung in öffentlichen, halböffentlichen und gewerblichen Sanitärräumen.

Bestehend aus:
- Unterputzkasten CONBOX SLIM
- Wandeinbaugehäuse: PP, Abmessungen (ØxT): 85x58 mm
- auf Fliesenvorderkante ablängbarer Wanddurchdringungsdurchmesser 80 mm
- Klebeflansch: PP, Abmessungen (ØxT): 150x12,5 mm
- Bauschutzstopfen: EPS, Abmessungen (ØxT): 78x20 mm
- Wasserstrecke: Messing
- Kugelhahn zur Absperrung
- Spülstück, Anschluss R 3/4
- Verlängerungsleitung Piezo-Taster: 3 m, beidseitig 2-poliger Steckverbinderanschluss, Schutzart IP68
- Anschluss an Kalt- oder vorgemischtem Wasser

Bezeichnung	Anschluss	Nennweite	Bestellnummer
CONBOX SLIM Rohmontageset Dusche Unterputz/Decke	R 3/4	DN20	**CONR3121**

CONBOX MINI Rohmontageset Dusche Unterputz, DN15/DN20

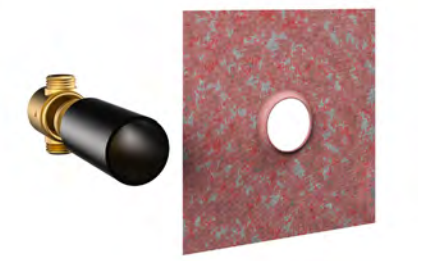

Rohmontageset für **mechanische Duscheinrichtung**, ausgeführt als Unterputz-Dusche in Nennweite DN15/DN20. Einsatzbereich im Neubau und Sanierung in öffentlichen, halböffentlichen und gewerblichen Sanitärräumen.

Bestehend aus:
- Einbaugehäuse CONBOX MINI
- Wandeinbaugehäuse: Messing, für Wasserhydraulik, mit Bauschutzhülse und Spülstopfen: ABS, gemäß DIN 1988-2 bzw. DIN EN 806-2
- Dichtmanschette: PE, Abmessungen (BxH): 200x200 mm, mit flexibler Dehnzone gemäß DIN 18534-3
- Anschluss an Kalt- oder vorgemischtem Wasser

Bezeichnung	Anschluss	Nennweite	Bestellnummer
CONBOX MINI Rohmontageset Dusche Unterputz	R 3/4	DN15/ DN20	**CONR4111**

CONTI Sanitärarmaturen GmbH | Hauptstraße 98 | 35435 Wettenberg | Deutschland | Tel. +49 641 98221 0 | Fax +49 641 98221 50 | info@conti.plus

Netzteile



Netzteil 24 V/DC / 4,2 A, im Einbaukasten, Aufputz

Zur Stromversorgung von **maximal 10 Stück Duschen CONPRIMUS** oder **lino PRIMUS L40** oder **1 Stück Münzautomat CONCASH 2.0**. Wandverteiler für Wandaufbau, anschlussfertig verdrahtet, Anschluss über vormontierte 2-m-Anschlussleitung mit Schutzkontaktstecker.

Die elektrische Verdrahtung darf nur von einer Elektrofachkraft gemäß DIN VDE 105-100 durchgeführt werden.

Anschlussspannung:	230 V/AC
Ausgangsspannung:	24 V ± 1% DC
Ausgangsstrom:	0–4,2 A
Ausgangsleistung:	100,8 W
Schutzklasse:	II
Schutzart:	IP65
Abmessungen (BxHxT):	125x200x122 mm

Bezeichnung	Ausführung	Bestellnummer
Netzteil 24 V/DC	Einbaukasten, Aufputz	**CONO513000**



Netzteil 24 V/DC / 4,2 A, für DIN-Hutschienenmontage

Zur Stromversorgung von **maximal 10 Stück Duschen CONPRIMUS** oder **lino PRIMUS L40** oder **1 Stück Münzautomat CONCASH 2.0** für Einbau in Unterverteiler.

Die elektrische Verdrahtung darf nur von einer Elektrofachkraft gemäß DIN VDE 105-100 durchgeführt werden.

Anschlussspannung:	230 V/AC
Ausgangsspannung:	24 V ± 1% DC
Ausgangsstrom:	0–4,2 A
Ausgangsleistung:	100,8 W
Schutzklasse:	II
Abmessungen (BxHxT):	90x70x55 mm

Bezeichnung	Ausführung	Bestellnummer
Netzteil 24 V/DC / 1,5 A	Hutschienenmontage	**CONO582000**

Netzteile



Netzteil 12 V/DC / 4,5 A, im Einbaukasten, Aufputz

Zur Stromversorgung von **maximal 20 Stück Duschen elektronisch, Waschplatz Wandarmaturen CONGENIAL FIT** bzw. **CONBASE, Reihenwaschplatzverteiler CONGENIAL** und **CONFLUSH Spüleinheiten**. Wandverteiler für Wandaufbau, anschlussfertig verdrahtet, Anschluss über vormontierte 2-m-Anschlussleitung mit Schutzkontaktstecker. Inklusive Voreinrichtung zur Verwendung eines Schlüsselschalters für die thermische Desinfektion oder externe Hygienespülung.

Die elektrische Verdrahtung darf nur von einer Elektrofachkraft gemäß DIN VDE 105-100 durchgeführt werden.

Anschlussspannung:	230 V/AC
Ausgangsspannung:	12 V ± 1% DC
Ausgangsstrom:	0–4,5 A
Ausgangsleistung:	54 W
Schutzklasse:	II
Schutzart:	IP65
Abmessungen (BxHxT):	125x200x122 mm

Bezeichnung	Ausführung	Bestellnummer
Netzteil 12 V/DC	Einbaukasten, Aufputz	**CONO512000**



Netzteil 12 V/DC / 4,5 A, Duschen mechanisch TD, im Einbaukasten, Aufputz

Zur Stromversorgung von **maximal 20 Stück Sets thermische Desinfektion für mechanische Duschen**. Wandverteiler für Wandaufbau, anschlussfertig verdrahtet, Anschluss über vormontierte 2-m-Anschlussleitung mit Schutzkontaktstecker.

Die elektrische Verdrahtung darf nur von einer Elektrofachkraft gemäß DIN VDE 105-100 durchgeführt werden.

Anschlussspannung:	230 V/AC
Ausgangsspannung:	12 V ± 1% DC
Ausgangsstrom:	0–4,5 A
Ausgangsleistung:	54 W
Schutzklasse:	II
Schutzart:	IP65
Abmessungen (BxHxT):	125x200x122 mm

Bezeichnung	Ausführung	Bestellnummer
Netzteil 12 V/DC	Einbaukasten, Aufputz	**CONO510000**



Netzteil 12 V/DC / 4,5 A, für DIN-Hutschienenmontage

Zur Stromversorgung von **maximal 20 Stück Duschen elektronisch, Waschplatz Wandarmaturen CONGENIAL FIT bzw. CONBASE, Reihenwaschplatzverteiler CONGENIAL** und **CONFLUSH Spüleinheiten**, für Einbau in Unterverteiler.

Die elektrische Verdrahtung darf nur von einer Elektrofachkraft gemäß DIN VDE 105-100 durchgeführt werden.

Anschlussspannung:	230 V/AC
Ausgangsspannung:	12 V ± 1% DC
Ausgangsstrom:	0–4,5 A
Ausgangsleistung:	54 W
Schutzklasse:	II
Abmessungen (BxHxT):	80x72x56 mm

Bezeichnung	Ausführung	Bestellnummer
Schaltnetzteil 12 V/DC/4,5 A	Hutschienenmontage	**CONO511000**

CONTI Sanitärarmaturen GmbH | Hauptstraße 98 | 35435 Wettenberg | Deutschland | Tel. +49 641 98221 0 | Fax +49 641 98221 50 | info@conti.plus

Set thermische Desinfektion für mechanische CONTI+ Duschen



Aufrüstung mechanischer Armaturen zur elektronischen thermischen Desinfektion von Duscheinrichtungen auf Basis der adaptiven Multifunktions-Wasserstrecke CONGENIAL. Verteileranschluss zur Versorgung des im Bypass zu installierenden bistabilen Magnetventils. Durch die mitgelieferte Steuerelektronik kann die Auslösung der thermischen Desinfektion per Schlüsselschalter (nicht im Lieferumfang enthalten) vorgenommen werden.

Bestehend aus:
- Verteileranschluss Netz/Bypass
- Magnetventil 6 V/DC ROBUST, bistabil
- Steuerelektronik Bypass 6 V/DC
- Transverter 12–28 VAC/DC / 6 VDC

Schutzart: IP68

Bezeichnung	Bestellnummer
CONTI+ Set thermische Desinfektion für mechanische CONTI+ Duschen	**CONO321000**

Nachrüstset thermische Desinfektion für elektronische CONTI+ Duschen



Zur Nachrüstung elektronischer Armaturen für die elektronische thermische Desinfektion von Duscheinrichtungen auf Basis der adaptiven Multifunktions-Wasserstrecke CONGENIAL oder der kompakten Wasserstrecke CONSMART für Netzausführung. Steuerelektronik-Nachrüstset zur Einbindung des im Bypass zu installierenden Magnetventils. Auslösung der thermischen Desinfektion per Schlüsselschalter (nicht im Lieferumfang enthalten). Steuerung über die Service APP.

Bestehend aus:
- Magnetventil 6 V/DC ROBUST, bistabil
- Steuerelektronik thermische Desinfektion 6 V/DC

Schutzart: IP68

Umrüstung Batterieversionen auf Anfrage.

Bezeichnung	Bestellnummer
CONTI+ Set thermische Desinfektion für elektronische CONTI+ Duschen	**CONO322000**

Nachrüstset Reinigungsstopp für elektronische Duschen



Für elektronische Duschen auf 6 V/DC-Basis. Unterbrechung der Wasserflussauslösung bei Reinigungstätigkeiten durch Platzierung des RC-Switches an der Duschpaneel-Unterseite im Bereich des Piezo-Tasters auf der Abdeckplatte.

Bestehend aus:
- Steuerelektronik-Nachrüstset
- Reed-Kontakt-Gehäuse
- RC-Switch, Magnet mit Griff

Bezeichnung	Ausführung	Bestellnummer
Nachrüstset Reinigungsstopp	Armaturen-Einbau	**CONO610000**

Schlüsselschalter



Schlüsselschalter als Taster-Ausführung, AP

Zur Aktvierung der Eingänge an CNX Steuerzentrale
- thermische Spülung
- Quittierung Störmeldung

Für Wandaufbau.

Bestehend aus:
- Aufputzgehäuse aus Kunststoff, Farbe Grau/Schwarz
- Schlüsselschalter mit Schlüssel

Abmessungen (BxHxT): 80x72x56 mm (ohne Schlüssel)
Schutzart: IP45

Bezeichnung	Bestellnummer
Set Schlüsselschalter, Taster-Ausführung	**CONO330000**



Schlüsselschalter als Schalter-Ausführung (rastend), AP

Zur Aktivierung des Eingangs an CNX Steuerzentrale
- Anlage Betrieb STOPP

Zur Aktivierung des Eingangs an Duschsteuerung
- thermische Desinfektion
- Hygienespülung

Für Wandaufbau.

Bestehend aus:
- Aufputzgehäuse aus Kunststoff, Farbe Grau/Schwarz
- Schlüsselschalter mit Schlüssel

Abmessungen (BxHxT): 80x72x56 mm (ohne Schlüssel)
Schutzart: IP45

Bezeichnung	Bestellnummer
Set Schlüsselschalter, Schalter-Ausführung	**CONO330010**

CONTI Sanitärarmaturen GmbH | Hauptstraße 98 | 35435 Wettenberg | Deutschland | Tel. +49 641 98221 0 | Fax +49 641 98221 50 | info@conti.plus

Manueller Stopfen TD



Zum Einbau in CONTI+ Armaturenkörper als Bypassventil zur Durchführung einer manuellen thermischen Desinfektion.

Betriebsdruck: 0,3 – 10,0 bar
Wassertemperatur (max.): 70 °C (kurzzeitig, zur TD, 80 °C)

Bezeichnung	Material	Bestellnummer
Manueller Stopfen TD	Messing	**CONO310000**

Leitung



Leitung J-Y(St)Y, 2x2x0,8 mm

Zur elektrischen Verdrahtung von CONTI+ Duschen, Waschtischarmaturen und Urinalen.

Außenmantel: PVC, grau
Außendurchmesser: 7 mm
Temperaturbereich: – 30 °C bis + 70 °C, Schirmung durch Folie

Bezeichnung	Verpackungseinheit	Bestellnummer
Leitung J-Y(St)Y, 2x2x0,8 mm	100 m	**CONO220000**

Temperaturfühler



Temperaturfühler für CONGENIAL Wasserstrecke

Tauchfühler zur Protokollierung der Temperaturen bei thermischer Desinfektion für CONTI+ Armaturen auf Basis der CONGENIAL Wasserstrecke, eingebunden in das CNX Wassermanagement-System. Zum Einschrauben in das Wasserstreckengehäuse. Mit Anschlussleitung und Stecker.

Werkstoff Tauchhülse: nichtrostender Stahl 1.4571
Tauchlänge: ca. 15 mm
Werkstoff
Gewindeanschluss: Messing
Gewinde: M10 x 1
Länge Anschlussleitung: 300 mm
Schutzart: IP68

Bezeichnung	Ausführung	Bestellnummer
CONGENIAL Temperaturfühler	Tauchfühler	**CONO410000**



Temperaturfühler für CONSMART Wasserstrecke

Anlegefühler zur Protokollierung der Temperaturen bei thermischer Desinfektion für CONTI+ Armaturen, auf Basis der CONSMART Wasserstrecke, eingebunden in das CNX Wassermanagement-System. Zum Stecken in das Wasserstreckengehäuse. Befestigungssicherung mit Sechskantschraube. Mit Anschlussleitung und Stecker.

Werkstoff: nichtrostender Stahl 1.4571
Schutzart: IP68

Bezeichnung	Ausführung	Bestellnummer
CONSMART Temperaturfühler	Anlegefühler	**CONO410010**

Traversen



Traverse für CONTI+ Brauseköpfe CONHEAD

Zur Befestigung in Metallständertrennwänden, Doppelständerwerk und Installationswänden in beliebiger Profilstärke, mit kürzbarer Einbaubreite, galvanisch verzinkt.

Bestehend aus:
- 1 Ankerschiene, Typ 28/15, mit einem festen und einem verschiebbaren Seitenteil
- 1 Montageplatte für Brausekopfanschluss
- Einbaubreite variabel: 417–625 mm

Verwendbar auch in Schienensystemen
der Hersteller Geberit, Viega, TECE, Friatec und dergleichen.

Bezeichnung	Ausführung	Bestellnummer
Traverse für CONTI Brauseköpfe CONHEAD	Wandeinbau	**CONO093000**

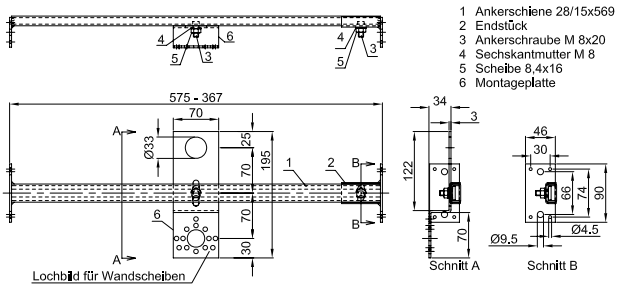



Traversenrahmen für CONBOX Rohmontagesets

Zur Befestigung in Metallständertrennwänden, Doppelständerwerk und Installationswänden in beliebiger Profilstärke, mit kürzbarer Einbaubreite, galvanisch verzinkt.

Bestehend aus:
- 2 Ankerschienen, Typ 28/15
- 2 Seitenteilen mit Aufnahmen, verschiebbar
- 1 Befestigungssatz
- Einbaubreite variabel: 417–625 mm

Verwendbar auch in Schienensystemen der Hersteller
Geberit, Viega, TECE, Friatec und dergleichen.

Bezeichnung	Ausführung	Bestellnummer
Traversenrahmen für CONBOX Rohmontagesets	Wandeinbau	**CONO690000**

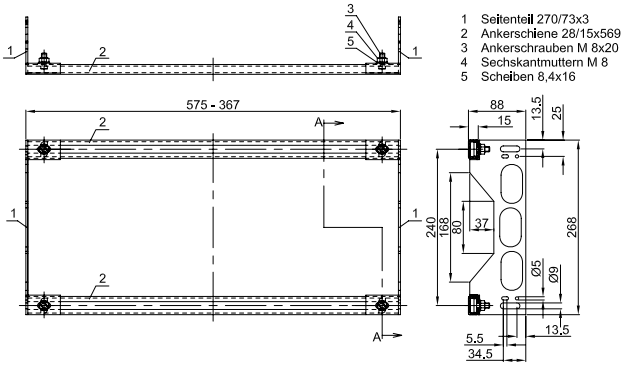

CONTI Sanitärarmaturen GmbH | Hauptstraße 98 | 35435 Wettenberg | Deutschland | Tel. +49 641 98221 0 | Fax +49 641 98221 50 | info@conti.plus

Traversen



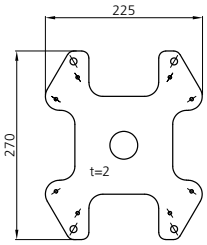

Traversenaufnahme für CONBOX FIT

In Kombination mit Traversenrahmen für CONBOX Rohmontagesets zur Montage von Unterputzkasten CONBOX FIT für mechanische und elektronische Duscheinrichtungen und Wandarmaturen, auf Basis der adaptiven Multifunktions-Wasserstrecke CONGENIAL.



- Galvanisch verzinktes Stahlblech
- mit Bohrungen für horizontale oder vertikale Installation
- horizontaler Einbau bei Unterputz-Wandarmaturen
- vertikaler Einbau bei Unterputz-Duschen
- inkl. Befestigungsmaterial

Abmessungen (BxHxT): 270x220x2 mm
Nettogewicht: 0,5 kg

Bezeichnung	Ausführung	Bestellnummer
Traversenaufnahme für CONBOX FIT	Wandeinbau	**CONO691000**



Verlängerungssätze

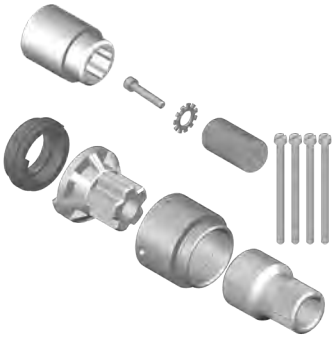

Umfang Verlängerungssets am Beispiel
„Ausführung: mechanisch | Wasserhydraulik"

Verlängerungssätze 30 mm für Duschen Unterputz

Zur Verlängerung des Fertigmontagesets Duschen Unterputz bei zu tiefem Einbau.
Optional für die elektronischen/mechanischen CONTI+ Duschserien
CONGENIAL, CONGENIAL FIT, CONFLOW und **CONBASE**.

Bestehend aus:
- Verlängerungssatz Thermostat
- Verlängerungssatz Auslösung mechanisch
- passende Verlängerungseinsätze / Schrauben und Dichtungen / Befestigungsmaterial

Ausführung elektronisch | Piezo Taster

Bezeichnung	Bestellnummer
Verlängerungssatz 30 mm | **CONGENIAL**	**CONO670200**
Verlängerungssatz 30 mm | **CONGENIAL FIT**	**CONO672200**
Verlängerungssatz 30 mm | **CONFLOW, Thermostat DN20**	**CONO670300**
Verlängerungssatz 30 mm | **CONBASE/CONFLOW**	**CONO671200**

Ausführung mechanisch | Ölhydraulik

Bezeichnung	Bestellnummer
Verlängerungssatz 30 mm | **CONGENIAL**	**CONO670500**
Verlängerungssatz 30 mm | **CONGENIAL FIT**	**CONO672500**

Ausführung mechanisch | Wasserhydraulik

Bezeichnung	Bestellnummer
Verlängerungssatz 30 mm | **CONGENIAL**	**CONO670400**
Verlängerungssatz 30 mm | **CONGENIAL FIT**	**CONO672400**

Ausführung mechanisch | Auf-/Zu-Griff

Bezeichnung	Bestellnummer
Verlängerungssatz 30 mm | **CONGENIAL**	**CONO670100**
Verlängerungssatz 30 mm | **CONGENIAL FIT**	**CONO672100**



Einbaubeispiel
„Ausführung: mechanisch | Wasserhydraulik"

CONTI Sanitärarmaturen GmbH | Hauptstraße 98 | 35435 Wettenberg | Deutschland | Tel. +49 641 98221 0 | Fax +49 641 98221 50 | info@conti.plus
www.conti.plus | CONVKF1010DE | gültig ab 01/2024 | Druckfehler und Irrtümer sowie technische und maßliche Änderungen vorbehalten.

Zubehör



Probeentnahmeset CONHEAD CITY, SHORTY, VESUV, DN15

Zur fachgerechten Entnahme von Trinkwasserproben entsprechend DIN EN ISO 19485 für CONTI+ Brauseköpfe CITY, SHORTY und VESUV.

Bestehend aus:
- Steckaufsatz, feststehend, schwere massive Ausführung aus Messing, mit Flammrohr aus nichtrostendem Stahl 1.4301

Bezeichnung	Bestellnummer
Probeentnahmeset CONHEAD CITY, SHORTY, VESUV	**CONO350000**



Probeentnahmeset CONHEAD GOLF und Rain2, DN15

Zur fachgerechten Entnahme von Trinkwasserproben entsprechend DIN EN ISO 19485 für CONTI+ Brauseköpfe GOLF und RAIN2.

Bestehend aus:
- Steckaufsatz, feststehend, schwere massive Ausführung aus Messing, mit Flammrohr aus nichtrostendem Stahl 1.4301

Bezeichnung	Bestellnummer
Probeentnahmeset CONHEAD GOLF, RAIN2	**CONO351000**



Service-Rohr

Zum sicheren Vorbeileiten von Duschwasser am Service-Personal bei Wartung oder bei Ausführung einer manuellen thermischen Desinfektion.

Bestehend aus:
- Thermometer
- Teleskoprohr, 1530–2560 mm, ausziehbar

Bezeichnung	Länge	Bestellnummer
Service-Rohr	1530–2560 mm, ausziehbar	**CONO352000**

Zubehör

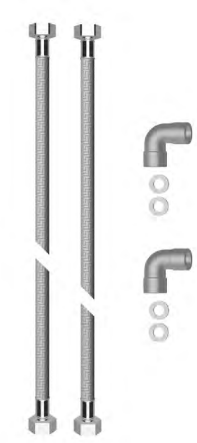

Anschluss-Schlauchset für CONGENIAL Duschelemente

Zum Anschluss von oben und hinten inkl. zwei flexiblen Schläuchen, Flachdichtungen und Anschlusswinkeln.

Schlauchlänge: 1330 mm

Bezeichnung	Anschluss	Bestellnummer
Anschluss Schlauch-Set für CONGENIAL Duschelemente	R 1/2	**CONO670010**



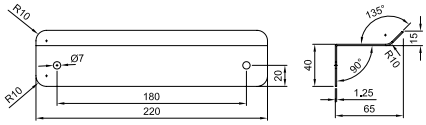

Seifenablage, Edelstahl

- Aus Edelstahl, Werkstoff 1.4301, Oberfläche gebürstet
- mit Befestigungsmaterial
- Abmessungen (BxHxT): 220x40x65 mm

Bezeichnung	Ausführung	Bestellnummer
Seifenablage, Edelstahl	Wandmontage	**CONO680000**



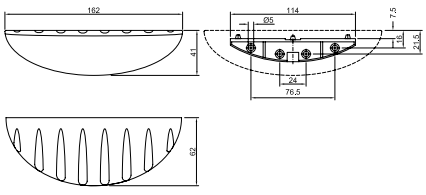

Seifenablage, ABS

- Aus ABS, Oberfläche Silber matt
- mit Befestigungsmaterial für Mauerwerk und Duschpaneel
- Abmessungen (BxHxT): 162x41x62 mm

Bezeichnung	Ausführung	Bestellnummer
Seifenablage, ABS	Wand- und Paneelmontage	**CONO681000**

CONTI Sanitärarmaturen GmbH | Hauptstraße 98 | 35435 Wettenberg | Deutschland | Tel. +49 641 98221 0 | Fax +49 641 98221 50 | info@conti.plus

Reinigungsprodukt



Mikrofasertuch grau

Soft-Mikrofasertuch für den professionellen Einsatz, mit samtartiger Oberfläche für leicht strukturierte, glatte sowie empfindliche Oberflächen, sehr gut geeignet zur Reinigung von Edelstahl, Chrom, Alu, Armaturen und lackierten Oberflächen, bis 95 °C waschbar.

Bezeichnung	Abmessungen	Bestellnummer
Mikrofasertuch	ca. 400x400 mm	**CONO690200**

Montageset



Montageset zur Wartung und Montage von CONTI+ Armaturen

Bestehend aus:

- 1 Hakenschlüssel 38 mm
- 1 Sechskantschlüssel SW 3x36x16,5
- 1 Stirnlochschlüssel verstellbar
- 1 Stirnloch-Schraubendreher mit Knebel
- 1 Sechskant-Schraubendreher SW 2x100
- 1 Sechskant-Schraubendreher SW 2,5x100
- 1 Sechskant-Schraubendreher SW 3x100
- 1 Sechskant-Schraubendreher SW 6x160
- 1 Innensechskantschlüssel SW 4x140x28
- 1 Mikrofasertuch
- 1 Werkzeug-Gürteltasche

Bezeichnung	Bestellnummer
Montageset zur Wartung und Montage von CONTI+ Armaturen	**CONO690300**





Brauseköpfe

Regenbrauseköpfe 150
Handbrausegarnitur 150
Düsenbrauseköpfe 151
Zubehör 152

Spa & Wellness

Regenbrauseköpfe 154
Düsenbrausekopf 158
Brausekugelgelenk 158
Schwallbrauseköpfe 159
Brausearme/Brauserohr 159
Eimer-Schwallbrausen 160
Garnituren Blitz-/Kneippguss 161
Garnituren Kneipp Unterputz 163

CONTI+ CONHEAD Brauseköpfe

Flexibilität und Sicherheit für jeden Einsatzbereich



Regenbrausekopf SHORTY

- für Duschpaneele | zur Wandmontage
- verstellbarer Strahlwinkel 11° bis 21°
- Durchflussmengenregler 9 l/min (6 l/min durch Austausch möglich)
- leichte Reinigung durch heraus-nehmbaren Brauseboden
- vandalengeschützt, suizidhemmend
- feststehender Brausekopf
- Steckanschluss und Adapter aus Messing
- verchromt



Regenbrausekopf RAIN2

- für Duschpaneele | zur Wandmontage
- verstellbarer Strahlwinkel 11° bis 21°
- Durchflussmengenregler 9 l/min (6 l/min durch Austausch möglich)
- leichte Reinigung durch heraus-nehmbaren Brauseboden
- vandalengeschützt
- feststehender Brausekopf
- Steckanschluss und Adapter aus Messing
- verchromt



Düsenbrausekopf GOLF

- für Duschpaneele | zur Wandmontage
- Strahlneigungswinkel 16°
- Durchflussmengenregler 9 l/min (6 l/min durch Austausch möglich)
- mit wartungsarmer Einlochdüse
- vandalengeschützt
- feststehender Brausekopf
- Steckanschluss und Adapter aus Messing
- verchromt



Düsenbrausekopf CITY

- für Duschpaneele | zur Wandmontage
- Strahlneigungswinkel 18°
- Durchflussmengenregler 9 l/min (6 l/min durch Austausch möglich)
- vandalengeschützt
- verdeckte Befestigung
- feststehender Brausekopf
- Steckanschluss aus Messing
- Edelstahl / verchromt



Düsenbrausekopf VESUV

- für Duschpaneele | zur Wandmontage
- Durchflussmengenregler 9 l/min (6 l/min durch Austausch möglich)
- vandalengeschützt, suizidhemmend
- verdeckte Befestigungen
- Steckanschluss aus Messing
- mit wartungsarmer Einlochdüse
- verchromt



Handbrausegarnitur CONHEAD

- für Duschpaneele | zur Wandmontage
- barrierefreie Einhand-Bedienung
- funktionssichere Höhenarretierung
- Brausestange massiv, aus nichtrostendem Stahl
- Handbrause aus Kunststoff, mit Antikalkdüsen, verchromt

CONTI Sanitärarmaturen GmbH | Hauptstraße 98 | 35435 Wettenberg | Deutschland | Tel. +49 641 98221 0 | Fax +49 641 98221 50 | info@conti.plus

www.conti.plus | CONVKF1010DE | gültig ab 01/2024 | Druckfehler und Irrtümer sowie technische und maßliche Änderungen vorbehalten.

CONTI+ CONWELL Brauseköpfe DN15|DN20

Spa und Wellness zum Wohlfühlen



Schwallbrausekopf CONHEAD

- zur Wandmontage
- DN15 | DN20
- massive Ausführung aus Messing
- mit Kugelgelenk und Rosette
- aerosolarm
- verchromt



Regenbrauseköpfe CONWELL

- zur Wand- und Deckenmontage über Brauserohr oder Brausearm
- DN15 (Ø 150 mm) / DN20 (Ø 250 mm) ohne Sicherheitsventil
- DN15 (Ø 100/200/250/300/400 mm) mit Sicherheitsventil
- weicher Strahl
- verchromt



Eimer-Schwallbrause

- zur Wand- und Deckenmontage
- DN15
- für Innen- und Außenbereich
- Anschlussgarnitur mit Eckventil und flexiblem Anschlussschlauch
- automatisches Füllventil
- Wassermenge einstellbar
- Holzkübel aus Kambalaholz



Kneipp Garnituren

- für Wandaufbau
- DN15 | DN20
- Kaltwasseranschluss
- Kneipp-Guss | Blitzguss
- mit Kugel- oder Eckabsperrventil
- Anschlussarmatur verchromt, mit integriertem Rückschlagventil
- Spezialschlauch für Güsse, weiß



Garnitur Unterputz (Kneipp-Guss)

- Hydrotherapie-Garnitur für Wandeinbau
- DN20, Kalt- und Warmwasseranschluss
- mit Verbrühschutz und integriertem Absperrventil
- Anschlussarmatur verchromt, mit integriertem Rückschlagventil
- Spezialschlauch für Güsse, weiß

CONHEAD Regenbrauseköpfe & Handbrausegarnitur



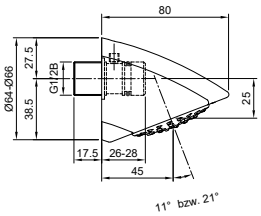

CONHEAD Brausekopf SHORTY, DN15

- Brausekopf feststehend, schwere massive Ausführung aus Messing verchromt, Brauseboden aus glasfaserverstärktem Kunststoff und Antikalkdüsen mit nicht sichtbarer, diebstahlsicherer Befestigung, Normalstrahl, mit verstellbarem Strahlneigungswinkel, aerosolarm
- Steckanschluss aus Messing (bei Duschpaneelen vormontiert), mit integriertem Wassermengenregler

Anschluss:	G 1/2 B
Durchflussmenge:	0,15 l/s (Wassermengenregler)
Mindestfließdruck:	1,0 bar
Wassertemperatur (max.):	75 °C
Ausladung:	45 mm
Strahlneigungswinkel:	11° bzw. 21°

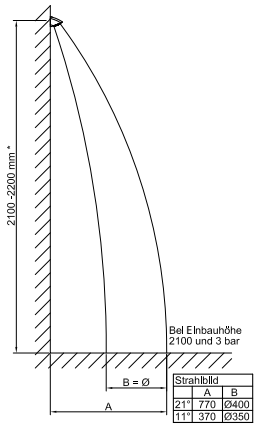

Ausführung	Material/Farbe	Bestellnummer
für Wandmontage	verchromt	**CONO030000**
für Duschpaneele	verchromt	**CONO030010**



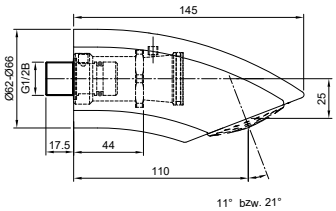

CONHEAD Brausekopf RAIN2, DN15

- Brausekopf feststehend, schwere massive Ausführung aus Messing verchromt, Brauseboden aus glasfaserverstärktem Kunststoff und Antikalkdüsen mit nicht sichtbarer, diebstahlsicherer Befestigung, Normalstrahl, mit verstellbarem Strahlneigungswinkel, aerosolarm
- Steckanschluss und Adapter aus Messing (bei Duschpaneelen vormontiert), mit integriertem Wassermengenregler

Anschluss:	G 1/2 B
Durchflussmenge:	0,15 l/s (Wassermengenregler)
Mindestfließdruck:	1,0 bar
Wassertemperatur (max.):	75 °C
Ausladung:	110 mm
Strahlneigungswinkel:	11° bzw. 21°

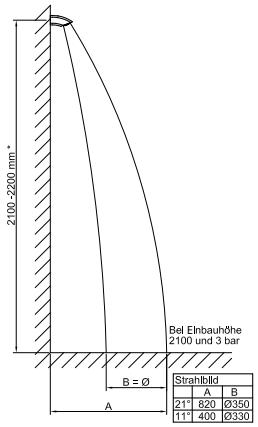

Ausführung	Material/Farbe	Bestellnummer
für Wandmontage	verchromt	**CONO020000**
für Duschpaneele	verchromt	**CONO020010**



CONHEAD Handbrausegarnitur, DN15

- Handbrause aus Kunststoff, mit Antikalkdüsen in hygienischer Einstrahlausführung, verchromt; Brauseschlauch, Länge 1750 mm, aus Kunststoff silber, glatt
- Brausestange, Länge 1000 mm, massiv, aus nichtrostendem Stahl, feinmattierte Oberfläche, Ø 22 mm, mit stufenlos verstellbarem Handbrausehalter aus nichtrostendem Stahl und kunststoffbeschichteten Bauelementen, mit ergonomisch geformtem Bügelgriff für sichere und leichte Einhandhöhenverstellung ohne Drehbewegung
- mit Wandhalterung aus Aluminium schwarz-grau (RAL 7021), Ø 70 mm, mit verdeckter Befestigung durch Abdeckblenden aus Edelstahl feinmatt, inkl. Befestigungsmaterial für massives Mauerwerk
- Brausestange auf Duschpaneel bereits vormontiert

Anschluss:	G 1/2
Gesamtlänge:	1000 mm



Ausführung	Material/Farbe	Bestellnummer
für Wandmontage	verchromt	**CONO040000**
für Duschpaneele	verchromt	**CONO040010**

CONTI Sanitärarmaturen GmbH | Hauptstraße 98 | 35435 Wettenberg | Deutschland | Tel. +49 641 98221 0 | Fax +49 641 98221 50 | info@conti.plus

CONHEAD Düsenbrauseköpfe



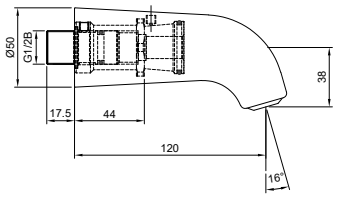

CONHEAD Brausekopf GOLF, DN15

- Brausekopf feststehend, schwere massive Ausführung aus Messing verchromt, mit wartungsarmer Einlochdüse, aerosolarm
- Steckanschluss und Adapter aus Messing (bei Duschpaneelen vormontiert), mit integriertem Durchflussmengenregler

Anschluss:	G 1/2 B
Durchflussmenge:	0,15 l/s (Durchflussmengenregler)
Mindestfließdruck:	1,0 bar
Wassertemperatur (max.):	75 °C
Ausladung:	120 mm
Strahlneigungswinkel:	16°

Ausführung	Material/Farbe	Bestellnummer
für Wandmontage	verchromt	**CONO010000**
für Duschpaneele	verchromt	**CONO010010**

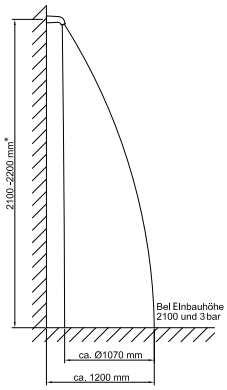



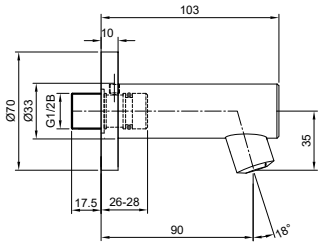

CONHEAD Brausekopf CITY, DN15

- Brausekopf feststehend, schwere massive Ausführung aus Messing verchromt, alternativ aus nichtrostendem Stahl, Werkstoff 1.4404, mit integriertem Dralleinsatz, wartungsarmer Einlochdüse, aerosolarm
- Steckanschluss aus Messing (bei Duschpaneelen vormontiert), mit integriertem Durchflussmengenregler
- Ausführung mit Durchflussmengenregler in 0,1 l/s und 0,2 l/s lieferbar.

Anschluss:	G 1/2 B
Durchflussmenge:	0,15 l/s (Durchflussmengenregler)
Mindestfließdruck:	1,0 bar
Wassertemperatur (max.):	75 °C
Ausladung:	90 mm
Strahlneigungswinkel:	18°

Ausführung	Material/Farbe	Bestellnummer
für Wandmontage	verchromt	**CONO050000**
	Edelstahl	**CONO051000**
für Duschpaneele	verchromt	**CONO050010**
	Edelstahl	**CONO051010**

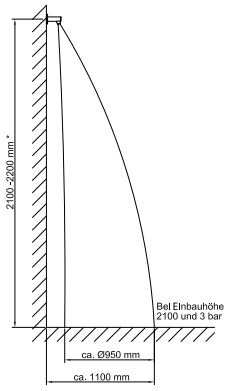



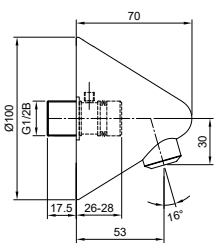

CONHEAD Brausekopf VESUV, DN15

- Brausekopf feststehend, schwere massive Ausführung aus Messing verchromt mit integriertem Dralleinsatz, wartungsarmer Einlochdüse, aerosolarm
- Steckanschluss aus Messing (bei Duschpaneelen vormontiert), mit integriertem Durchflussmengenregler

Anschluss:	G 1/2 B
Durchflussmenge:	0,15 l/s (Durchflussmengenregler)
Mindestfließdruck:	1,0 bar
Wassertemperatur (max.):	75 °C
Ausladung:	53 mm
Strahlneigungswinkel:	16°

Ausführung	Material/Farbe	Bestellnummer
für Wandmontage	verchromt	**CONO060000**
für Duschpaneele	verchromt	**CONO060010**

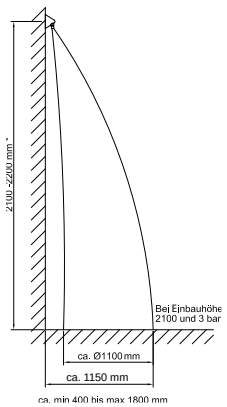

Zubehör



Wandanschlussbogen, DN15

Wandanschlussbogen, hochglanzverchromt, eigensicher nach DIN EN 1717, Designgehäuse aus Kunststoff.

Anschluss: G 1/2 B

Bezeichnung	Material/Farbe	Bestellnummer
Wandanschlussbogen	Kunststoff, hochglanzverchromt	**CONO092000**

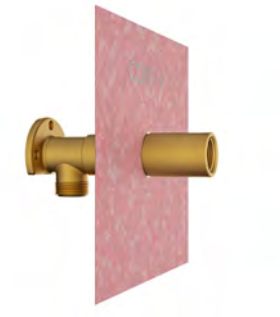

Wanddurchführung, DN15

- Wasserdichte Wanddurchführung, ausgeführt als Wandscheibe
- mit Verlängerung und Dichtmanschette mit flexibler Dehnzone nach DIN 18543

Anschluss Zugang: G 1/2 B
Anschluss Abgang: G 1/2
Dichtmanschette: 150x150 mm
Gesamtlänge: 115 mm

Bezeichnung	Material/Farbe	Bestellnummer
Wanddurchführung mit Dichtmanschette	Messing	**CONO090000**

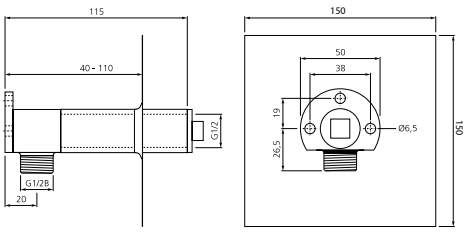



Adapter Steckanschluss für Brauseköpfe, DN15

Adapter für Steckanschluss (klein) zur Umrüstung bei Duschpaneelen und bei wandmontierten Brauseköpfen CONHEAD GOLF und RAIN2.

- Grundkörper Messing, mit Madenschraube zur Fixierung

Länge: 69 mm
Durchmesser: 33 mm

Bezeichnung	Material/Farbe	Bestellnummer
Adapter Steckanschluss für Brauseköpfe GOLF und RAIN2	Messing	**CONO094000**

CONTI Sanitärarmaturen GmbH | Hauptstraße 98 | 35435 Wettenberg | Deutschland | Tel. +49 641 98221 0 | Fax +49 641 98221 50 | info@conti.plus



CONWELL Regenbrauseköpfe

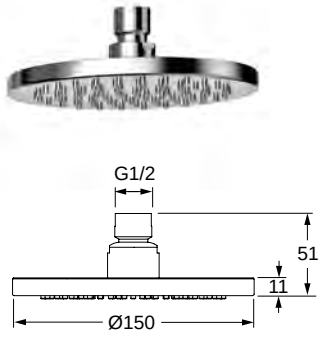

CONWELL Regenbrausekopf rund 150, DN15

Zur Wand- und Deckenmontage über Brauserohr oder Brausearm.

Bestehend aus:
- Mehrlochbrausekopf für Deckenmontage, aus Messing, weicher Strahl, aerosolarm, mit Antikalkdüsen, verchromt
- mit Kugelgelenk

Anschluss:	G 1/2
Durchmesser:	150 mm
Durchflussmenge:	0,4 l/s (3 bar Fließdruck)
Mindestfließdruck:	0,5 bar
Wassertemperatur (max.):	70 °C

Bezeichnung	Durchmesser	Material/Farbe	Bestellnummer
CONWELL Regenbrausekopf rund 150	150 mm	verchromt	**CONH04131000150**

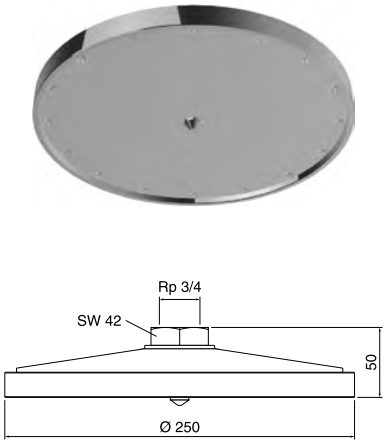

CONWELL Regenbrausekopf rund 250, DN20

Zur Wand- und Deckenmontage über Brauserohr oder Brausearm.

Bestehend aus:
- Mehrlochbrausekopf, schwere massive Ausführung, Gehäuse aus Rotguss, verchromt
- Brauseboden aus nichtrostendem Stahl, Werkstoff 1.4301, aerosolarm, Oberfläche gebürstet
- mit Kugelgelenk

Anschluss:	Rp 3/4
Durchmesser:	250 mm
Durchflussmenge:	1,95 l/s (1 bar Fließdruck)
Mindestfließdruck:	0,5 bar
Wassertemperatur (max.):	75 °C

Bezeichnung	Durchmesser	Material/Farbe	Bestellnummer
CONWELL Regenbrausekopf rund 250	250 mm	verchromt	**CONH04231000250**

Optionales Zubehör	Material/Farbe	Bestellnummer
Brausearm mit Halterung DN20	verchromt	**CONO091451**

CONTI Sanitärarmaturen GmbH | Hauptstraße 98 | 35435 Wettenberg | Deutschland | Tel. +49 641 98221 0 | Fax +49 641 98221 50 | info@conti.plus



CONWELL Regenbrauseköpfe mit Sicherheitsventil



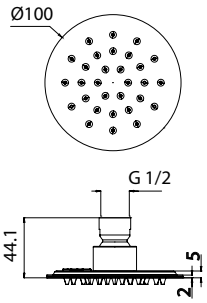

Zur Wand- und Deckenmontage über Brauserohr oder Brausearm:
- runde, leichte und flache Ausführung
- zweilagige Edelstahl-Laser-Verschweißung
- patentiertes Sicherheitsventil

Bestehend aus:
- Brausekopf: Edelstahl AISI 304, verchromt
- antibakterielle Antikalksilikondüsen
- Kugelgelenkanschluss verchromt

CONWELL Regenbrausekopf rund 100, DN15

Mindestfließdruck:	1,0 bar
Durchflussmenge:	9 l/min (Durchflussmengenregler)
Wassertemperatur (max.):	70 °C (kurzzeitig, zur TD, 80 °C)
Leergewicht:	0,4 kg
Durchmesser:	100 mm
Noppenanzahl:	30 Stück
Anschluss:	G 1/2
Wasserdruck (max.):	3 bar

Bezeichnung	Durchmesser	Material/Farbe	Bestellnummer
CONWELL Regenbrausekopf rund 100	100 mm	verchromt	**CONH14131000100**



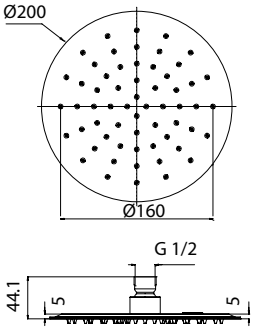

CONWELL Regenbrausekopf rund 200, DN15

Mindestfließdruck:	1,0 bar
Durchflussmenge:	9 l/min (Durchflussmengenregler)
Wassertemperatur (max.):	70 °C (kurzzeitig, zur TD, 80 °C)
Leergewicht:	0,8 kg
Durchmesser:	200 mm
Noppenanzahl:	60 Stück
Anschluss:	G 1/2
Wasserdruck (max.):	5 bar

Bezeichnung	Durchmesser	Material/Farbe	Bestellnummer
CONWELL Regenbrausekopf rund 200	200 mm	verchromt	**CONH14131000200**



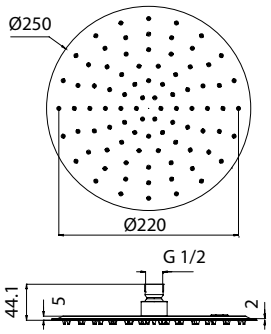

CONWELL Regenbrausekopf rund 250, DN15

Mindestfließdruck:	1,0 bar
Durchflussmenge:	9 l/min (Durchflussmengenregler)
Wassertemperatur (max.):	70 °C (kurzzeitig, zur TD, 80 °C)
Leergewicht:	1,0 kg
Durchmesser:	250 mm
Noppenanzahl:	88 Stück
Anschluss:	G 1/2
Wasserdruck (max.):	5 bar

Bezeichnung	Durchmesser	Material/Farbe	Bestellnummer
CONWELL Regenbrausekopf rund 250	250 mm	verchromt	**CONH14131000250**

CONTI Sanitärarmaturen GmbH | Hauptstraße 98 | 35435 Wettenberg | Deutschland | Tel. +49 641 98221 0 | Fax +49 641 98221 50 | info@conti.plus

CONWELL Regenbrauseköpfe mit Sicherheitsventil



Zur Wand- und Deckenmontage über Brauserohr oder Brausearm:
- runde, leichte und flache Ausführung
- zweilagige Edelstahl-Laser-Verschweißung
- patentiertes Sicherheitsventil

Bestehend aus:
- Brausekopf: Edelstahl AISI 304, verchromt
- antibakterielle Antikalksilikondüsen
- Kugelgelenkanschluss verchromt

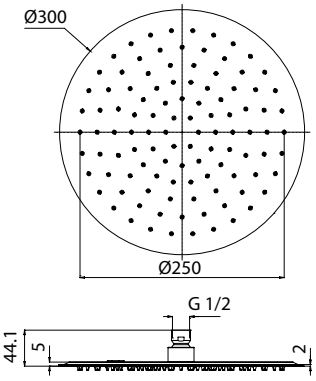

CONWELL Regenbrausekopf rund 300, DN15

Mindestfließdruck:	1,0 bar
Durchflussmenge:	15 l/min (Durchflussmengenregler)
Wassertemperatur (max.):	70 °C (kurzzeitig, zur TD, 80 °C)
Leergewicht:	1,2 kg
Durchmesser:	300 mm
Noppenanzahl:	108 Stück
Anschluss:	G 1/2
Wasserdruck (max.):	5 bar

Bezeichnung	Durchmesser	Material/Farbe	Bestellnummer
CONWELL Regenbrausekopf rund 300	300 mm	verchromt	**CONH14131000300**



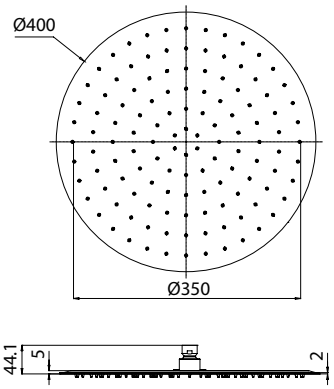

CONWELL Regenbrausekopf rund 400, DN15

Mindestfließdruck:	1,0 bar
Durchflussmenge:	15 l/min (Durchflussmengenregler)
Wassertemperatur (max.):	70 °C (kurzzeitig, zur TD, 80 °C)
Leergewicht:	1,6 kg
Durchmesser:	400 mm
Noppenanzahl:	126 Stück
Anschluss:	G 1/2
Wasserdruck (max.):	5 bar

Bezeichnung	Durchmesser	Material/Farbe	Bestellnummer
CONWELL Regenbrausekopf rund 400	400 mm	verchromt	**CONH14131000400**

CONWELL Düsenbrauseköpfe



CONWELL Düsenbrausekopf MAXI, DN20

Zur Deckenmontage. Brausekopf feststehend, schwere massive Ausführung aus Messing, mit drei Einlochdüsen, wartungsarm, aerosolarm, verchromt

Anschluss: Rp 3/4
Durchmesser: 95 mm
Durchflussmenge: 0,46 l/s (1,0 bar Fließdruck)
Mindestfließdruck: 1,0 bar
Wassertemperatur (max.): 75 °C

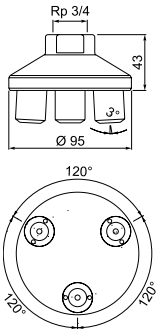

Bezeichnung	Nennweite	Material/Farbe	Bestellnummer
CONWELL Düsenbrausekopf MAXI	DN20	verchromt	**CONH03130000003**



CONWELL Düsenbrausekopf MINI, DN15

Zur Deckenmontage. Brausekopf feststehend, schwere massive Ausführung aus Messing, mit integriertem Durchflussmengenregler, integriertem Dralleinsatz und wartungsarmer Einlochdüse, aerosolarm, verchromt

Anschluss: Rp 1/2
Durchflussmenge: 0,15 l/s (Durchflussmengenregler)
Mindestfließdruck: 1,0 bar
Wassertemperatur (max.): 75 °C

Ausführung mit Durchflussmengenregler in 0,1 l/s und 0,2 l/s lieferbar.

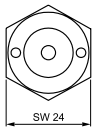

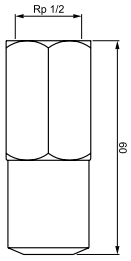

Bezeichnung	Nennweite	Material/Farbe	Bestellnummer
CONWELL Düsenbrausekopf MINI	DN15	verchromt	**CONH03130000001**



CONWELL Brausekugelgelenk AG/AG, DN20

Schwere massive Ausführung aus Messing, mit Rosette, verchromt

Anschluss Zugang: G 3/4 B
Anschluss Abgang: G 3/4 B

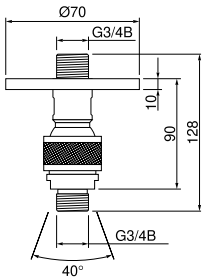

Bezeichnung	Nennweite	Material/Farbe	Bestellnummer
CONWELL Brausekugelgelenk AG/AG	DN20	verchromt	**CONO092211**

CONTI Sanitärarmaturen GmbH | Hauptstraße 98 | 35435 Wettenberg | Deutschland | Tel. +49 641 98221 0 | Fax +49 641 98221 50 | info@conti.plus

CONHEAD Schwallbrauseköpfe



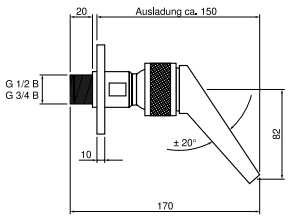

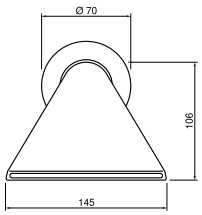

CONHEAD Schwallbrausekopf, DN15

Schwere massive Ausführung aus Messing, zur Wandmontage, mit Kugelgelenk und Rosette, aerosolarm, verchromt

Anschluss:	G 1/2 B
Durchflussmenge:	0,66 l/s (1,0 bar)
Mindestfließdruck:	0,5 bar
Wassertemperatur (max.):	75 °C
Ausladung:	150 mm

Bezeichnung	Nennweite	Material/Farbe	Bestellnummer
CONHEAD Schwall-brausekopf	DN15	verchromt	**CONO070000**

CONHEAD Schwallbrausekopf, DN20

Schwere massive Ausführung aus Messing, zur Wandmontage, mit Kugelgelenk und Rosette, aerosolarm, verchromt

Anschluss:	G 3/4 B
Durchflussmenge:	0,73 l/s (1,0 bar)
Mindestfließdruck:	0,5 bar
Wassertemperatur (max.):	75 °C
Ausladung:	150 mm

Bezeichnung	Nennweite	Material/Farbe	Bestellnummer
CONHEAD Schwall-brausekopf	DN20	verchromt	**CONO070001**

Brausearme



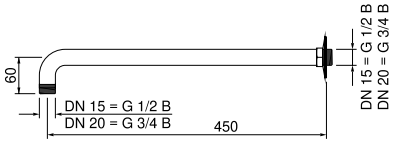



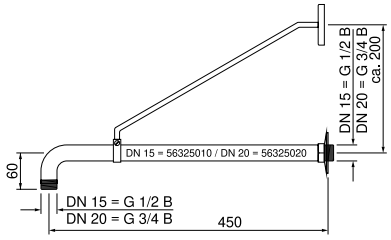

Zur Montage von Brauseköpfen an der Wand.
Schwere massive Ausführung aus Messing, mit Rosette, verchromt

Brausearm, DN15 | DN20

Anschluss DN15:	G 1/2 B
Anschluss DN20:	G 3/4 B
Ausladung:	450 mm

Bezeichnung	Nennweite	Material/Farbe	Bestellnummer
Brausearm	DN15	verchromt	**CONO090450**
	DN20	verchromt	**CONO090451**

Brausearm mit Halterung, DN15 | DN20

Anschluss DN15:	G 1/2 B
Anschluss DN20:	G 3/4 B
Ausladung:	450 mm

Bezeichnung	Nennweite	Material/Farbe	Bestellnummer
Brausearm mit Halterung	DN15	verchromt	**CONO091450**
	DN20	verchromt	**CONO091451**

Brauserohr Decke

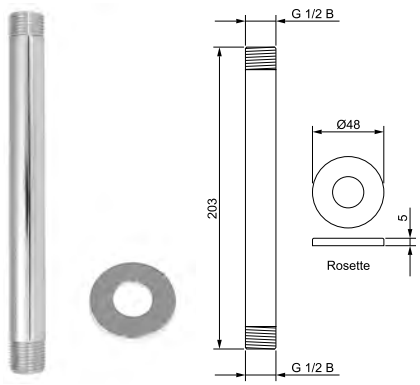

Zur Montage von Brauseköpfen an der Decke.
Schwere massive Ausführung aus Messing, mit Rosette, verchromt

Anschluss:	G 1/2 B
Länge:	203 mm
Rosette:	Ø 48 mm

Bezeichnung	Länge	Material/Farbe	Bestellnummer
Brauserohr, DN15	203 mm	verchromt	**CONO092200**

CONWELL Eimer-Schwallbrause



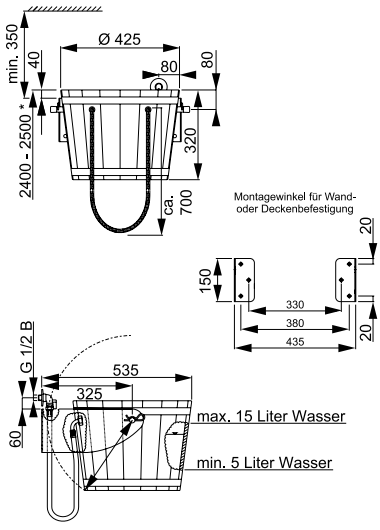

Bestehend aus:
- Holzkübel aus Kambalaholz, kräftiges, weißes Zugseil aus Kunststoff
- Aufhängevorrichtung aus nichtrostendem Stahl, Werkstoff 1.4301
- für Wand- oder Deckenmontage
- Anschlussgarnitur mit Eckventil, flexiblem Anschlussschlauch und automatischem Füllventil
- Wassermenge an Füllventil einstellbar

Anschluss:	G 1/2
Inhalt (min.):	5 l
Inhalt (max.):	15 l
Gewicht leer:	11 kg

CONWELL Eimer-Schwallbrause für den Innenbereich, DN15

Innen und außen mit transparenter Beschichtung

Bezeichnung	Ausführung	Bestellnummer
CONWELL Eimer-Schwallbrause	für den Innenbereich	**CONH05000001000**

CONWELL Eimer-Schwallbrause für den Außenbereich, DN15

Außen mit Wetterschutzlasur, innen mit blauer Hygieneversiegelung

Bezeichnung	Ausführung	Bestellnummer
CONWELL Eimer-Schwallbrause	für den Außenbereich	**CONH05000000000**

CONTI Sanitärarmaturen GmbH | Hauptstraße 98 | 35435 Wettenberg | Deutschland | Tel. +49 641 98221 0 | Fax +49 641 98221 50 | info@conti.plus

CONWELL Garnituren mit Eckabsperrventil



CONWELL Garnitur Blitzguss, mit Eckabsperrventil, DN15 | DN20

Hydrotherapie-Garnitur für Blitzgüsse mit Eckabsperrventil, weißem Schlauch, Blitzgussdüse, Schlauchlänge 1500 mm, für Wandaufbau.

Bestehend aus:
- 1 Eckabsperrventil mit Keramikoberteil und Designgriff, komplett aus Messing, verchromt
- 1 Spezialschlauch für Blitzgüsse, Farbe: Weiß, 1500 mm, mit Blitzgussdüse aus Kunststoff, Weiß
- Anschlussarmatur verchromt, mit integriertem Rückschlagventil
- 1 Schlauchhalter Kunststoff, verchromt

Schlauchlänge 1500 mm

Bezeichnung	Nennweite	Farbe	Bestellnummer
CONWELL Garnitur Blitzguss, mit Eck-absperrventil	DN15	Weiß	**CONH21136000000**
	DN20	Weiß	**CONH21236000000**



CONWELL Garnitur Kneipp-Guss, mit Eckabsperrventil, DN15 | DN20

Hydrotherapie-Garnitur für Kneipp'sche Güsse mit Eckabsperrventil, weißem Schlauch, für Wandaufbau.

Bestehend aus:
- 1 Eckabsperrventil mit Keramikoberteil und Designgriff, komplett aus Messing, verchromt
- 1 Spezialschlauch für Kneipp'sche Güsse, Farbe: Weiß, Anschlussarmatur verchromt, mit integriertem Rückschlagventil
- 1 Schlauchhalter Kunststoff, verchromt

Schlauchlänge 1500 mm

Bezeichnung	Nennweite	Farbe	Bestellnummer
CONWELL Garnitur Kneipp-Guss, mit Eckabsperrventil	DN15	Weiß	**CONH22136000150**
	DN20	Weiß	**CONH22236000150**

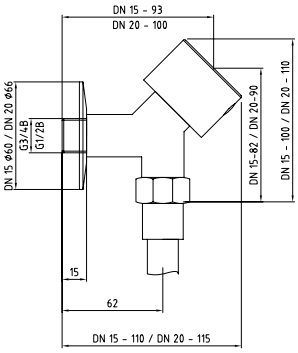

Schlauchlänge 2400 mm

Bezeichnung	Nennweite	Farbe	Bestellnummer
CONWELL Garnitur Kneipp-Guss, mit Eckabsperrventil	DN15	Weiß	**CONH22136000240**
	DN20	Weiß	**CONH22236000240**

Technische Daten

Anschluss DN15:	G 1/2 B
Anschluss DN20:	G 3/4 B
Betriebsdruck (max.):	6,0 bar
Durchflussmenge 1 bar:	0,13 l/s
Durchflussmenge 3 bar:	0,36 l/s

CONWELL Garnituren mit Kugelanschlussstück



CONWELL Garnitur Blitzguss, mit Kugelventil, DN15 | DN20

Hydrotherapie-Garnitur für Blitzgüsse mit Wandanschlussbogen (Kugelform), weißem Schlauch, Schlauchlänge 1500 mm, für Wandaufbau.

Bestehend aus:
- 1 Wandanschlussbogen, Gehäuse und Rosette aus Messing, verchromt
- 1 Spezialschlauch für Blitzgüsse, Farbe: Weiß, 1500 mm, mit Blitzgussdüse aus Kunststoff, Weiß
- 1 Anschlussarmatur verchromt, mit integriertem Rückschlagventil
- 1 Schlauchhalter Kunststoff, verchromt

Schlauchlänge 1500 mm

Bezeichnung	Nennweite	Farbe	Bestellnummer
CONWELL Garnitur Blitzguss, mit Kugelventil	DN15	Weiß	**CONH21137000000**
	DN20	Weiß	**CONH21237000000**



CONWELL Garnitur Kneipp-Guss, mit Kugelventil, DN15 | DN20

Hydrotherapie-Garnitur für Kneipp'sche Güsse mit Wandanschlussbogen (Kugelform), weißem Schlauch, für Wandaufbau.

Bestehend aus:
- 1 Wandanschlussbogen, Gehäuse und Rosette aus Messing, verchromt
- 1 Spezialschlauch für Kneipp'sche Güsse, Farbe: Weiß
- 1 Anschlussarmatur verchromt, mit integriertem Rückschlagventil
- 1 Schlauchhalter Kunststoff, verchromt

Schlauchlänge 1500 mm

Bezeichnung	Nennweite	Farbe	Bestellnummer
CONWELL Garnitur Kneipp-Guss, mit Kugelventil	DN15	Weiß	**CONH22137000150**
	DN20	Weiß	**CONH22237000150**

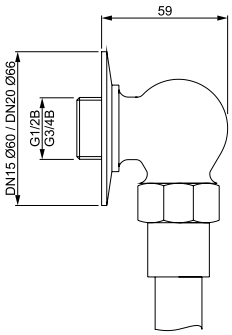

Schlauchlänge 2400 mm

Bezeichnung	Nennweite	Farbe	Bestellnummer
CONWELL Garnitur Kneipp-Guss, mit Kugelventil	DN15	Weiß	**CONH22137000240**
	DN20	Weiß	**CONH22237000240**

Technische Daten

Anschluss DN15:	G 1/2 B
Anschluss DN20:	G 3/4 B
Betriebsdruck (max.):	6,0 bar
Durchflussmenge 1 bar:	0,13 l/s
Durchflussmenge 3 bar:	0,36 l/s

CONTI Sanitärarmaturen GmbH | Hauptstraße 98 | 35435 Wettenberg | Deutschland | Tel. +49 641 98221 0 | Fax +49 641 98221 50 | info@conti.plus

CONWELL Garnitur Unterputz, Kneipp-Guss, DN20



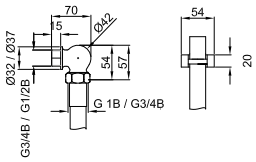

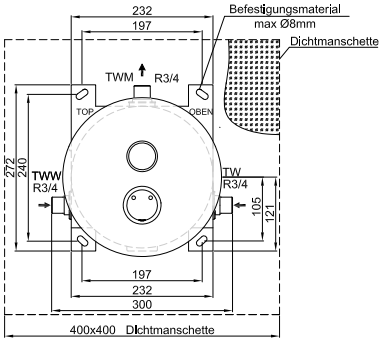

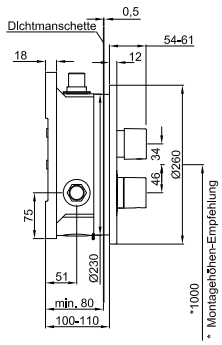

Hydrotherapie-Garnitur für Kneipp'sche Güsse, mit Verbrühungsschutz und integriertem Absperrventil, mit Möglichkeit zur manuellen thermischen Desinfektion, Schlauch 2400 mm, Weiß, für Wandeinbau, zum Anschluss an Kalt- und Warmwasser.

Bestehend aus:

- 1 Absperrventil, DN20, mit Keramikoberteil
- 1 Thermostatbatterie, massive Ausführung aus Metall, Gehäuse und Betätigungselement aus Messing, integrierte Rückflussverhinderer (DVGW-zertifiziert) und Edelstahlschmutzfangsiebe in einfach zu wartender Patronenbauform, Temperatureinstellbereich 10–50 °C, Sicherheitssperre mit Festanschlag, Vorabsperrung sowie Verbrühungsschutz bei Ausfall Kaltwasser, verchromt
- 1 Wandeinbaugehäuse aus ABS, Abmessungen (BxHxT): 232x272x96 mm, Befestigungslaschen für bauseitiges Befestigungsmaterial mit max. Durchmesser 8 mm, auf Fliesenvorderkante ablängbarer Wanddurchdringungsdurchmesser 230 mm, Kondenswasserablaufschräge
- Dichtmanschette: PE, Abmessungen (BxH): 400x400 mm, mit flexibler Dehnzone gemäß DIN 18534-3, abgedichtete Zu- und Abgänge, hygienisch auf Dichtheit geprüft
- 1 Abdeckplatte rund, aus nichtrostendem Stahl, Werkstoff 1.4301, Oberfläche gebürstet, als Stecksystem, mit verdeckter Befestigung und Abdichtsystem
- 1 Wandanschlussbogen (Kugelform), Gehäuse und Rosette aus Messing verchromt, zur bauseitigen Montage
- 1 Spezialschlauch für Kneipp'sche Güsse, Farbe: Weiß, 2400 mm, Anschlussarmatur verchromt
- mit integriertem Rückschlagventil, 1 Schlauchhalter Kunststoff, verchromt

Schlauchlänge 2400 mm

Bezeichnung	Nennweite	Farbe	Bestellnummer
CONWELL Garnitur Unterputz, Kneipp-Guss	DN20	Weiß	**CONH29222000000**

Technische Daten

Einbautiefe (mind./max.):	100 / 110 mm
Anschlüsse:	R 3/4 (Thermostatbatterie) G 3/4 B (Kugelanschlussstück)
Durchflussmenge:	0,16 l/s (1 bar Fließdruck) 0,36 l/s (3 bar Fließdruck)
Betriebsdruck (max.):	6,0 bar
Abmessungen (ØxT):	250x11 mm





Thermostatbatterien

Thermostatbatterien Aufputz 166
Thermostatbatterien Unterputz 168
Untertisch-Thermostat 171

CONTHERM Thermostatbatterien Aufputz



CONTHERM Thermostatbatterie AV, Aufputz, DN15–DN40

Thermostatbatterie mit Verbrühungsschutz, zur Bereitstellung von temperaturkonstantem warmem Trinkwasser, für Wandaufbau, mit Anschlussverschraubungen.

Bestehend aus:
- 1 Thermostatbatterie, Gehäuse aus Rotguss, Funktionsteil als Kartuschensystem auf Bimetallbasis mit Druckausgleichssystem für höhere Temperaturkonstanz, mit fixier- bzw. begrenzbarem Temperaturwähler und Gradmarkierung, 30–70 °C (Griff blau), mit Rückflussverhinderern und Schmutzfangsieben, verchromt
- 3 Anschlussverschraubungen (AV), verchromt

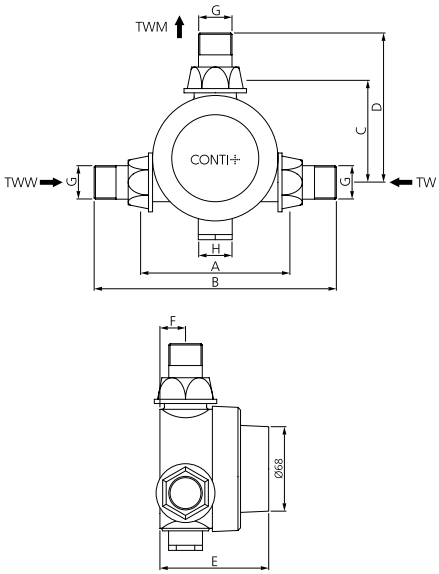

Technische Daten

Anschlüsse:	DN15 R 1/2	DN20 R 3/4	DN25 R 1	DN32 R 1 1/4	DN40 R1 1/2
Durchflussmenge:	0,46 l/s	1,33 l/s	2,00 l/s	2,91 l/s	4,33 l/s
Betriebsdruck (max.):	6,0 bar				
Differenzdruck (max.):	TWW zu TW: 1,5 bar				
TWW (max.):	85 °C				
TWW (mind.):	TWM + 5 K				

DN	A	B	C	D	E	F	G	H
15	103	177	52	89	100	17,5	R 1/2	
20	117	197	82	122	93	18	R 3/4	G 3/4 B
25	133	223	94,5	139,5	101	23	R 1	G 3/4
32	176	306	111,5	176,5	116	24	R 11/4	G 3/8
40	217	241	134	196	127	32	R 11/2	G 3/8

Nennweite	Anschluss	Temperatureinstellbereich	Bestellnummer
DN15	R 1/2	15–50 °C	**CONM92604000015**
DN20	R 3/4	30–70 °C	**CONM92604000020**
DN25	R 1	30–70 °C	**CONM92604000025**
DN32	R 1 1/4	30–70 °C	**CONM92604000032**
DN40	R 1 1/2	30–70 °C	**CONM92604000040**

Durchflussdiagramm

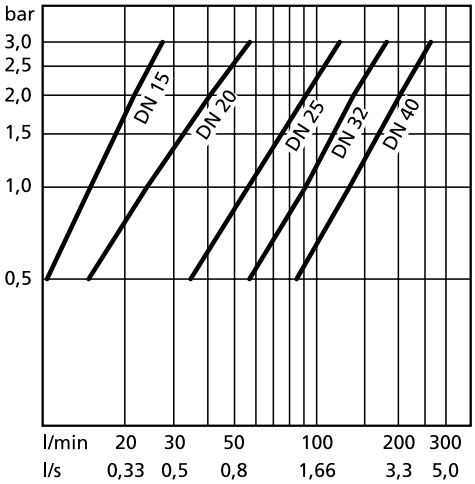

CONTI Sanitärarmaturen GmbH | Hauptstraße 98 | 35435 Wettenberg | Deutschland | Tel. +49 641 98221 0 | Fax +49 641 98221 50 | info@conti.plus



CONTHERM Thermostatbatterie WAV, Aufputz, DN15–DN20

Thermostatbatterie, mit Verbrühungsschutz, zur Bereitstellung von temperaturkonstantem warmem Trinkwasser, für Wandaufbau, mit Winkelanschlussverschraubungen.

Bestehend aus:

- 1 Thermostatbatterie, Gehäuse aus Rotguss, Funktionsteil als Kartuschensystem auf Bimetallbasis mit Druckausgleichssystem für höhere Temperaturkonstanz, mit fixier- bzw. begrenzbarem Temperaturwähler und Gradmarkierung, mit Rückflussverhinderern und Schmutzfangsieben, verchromt
- 3 Winkelanschlussverschraubungen (WAV), Zugänge absperrbar, verchromt

Technische Daten

Anschlüsse:	DN15	DN20
	R 1/2	R 3/4
Durchflussmenge:	0,46 l/s	1,33 l/s
Betriebsdruck (max.):	6,0 bar	
Differenzdruck (max.):	TWW zu TW: 1,5 bar	
TWW (max.):	85 °C	
TWW (mind.):	TWM + 5 K	

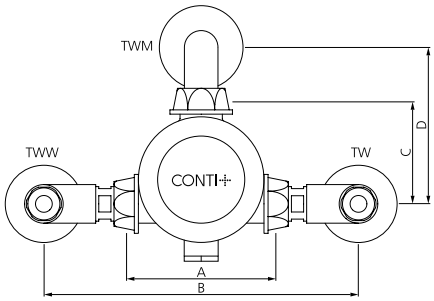

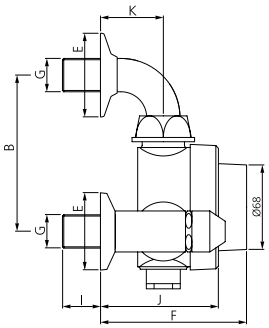

DN	A	B	C	D	E	F	G	I	J	K
15	103	157 ± 20	52	96	Ø 70	115	R 1/2	25	65	45
20	117	270 ± 5	82	124	Ø 70	118	R 3/4	30	68	45

Nennweite	Anschluss	Temperatureinstellbereich	Bestellnummer
DN15	R 1/2	15–50 °C	**CONM92604001015**
DN20	R 3/4	30–70 °C	**CONM92604001020**

Durchflussdiagramm

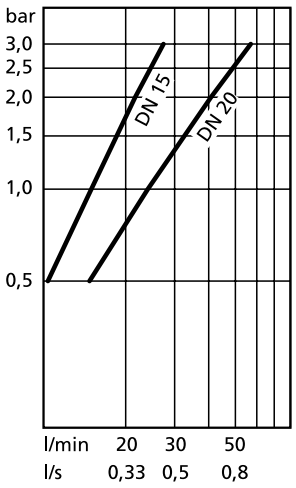

CONTHERM Thermostatbatterien Unterputz

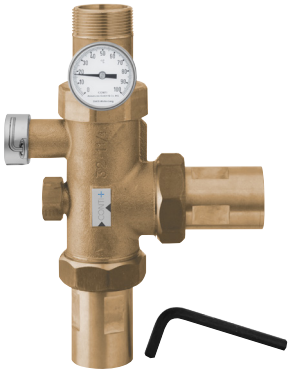

CONTHERM Thermostatbatterie 40 °C, DN15–DN50

Thermostatbatterie, mit Verbrühungsschutz, zur Bereitstellung von temperaturkonstantem warmem Trinkwasser.

Bestehend aus:
- 1 Thermostatbatterie, Gehäuse aus Rotguss, Funktionsteil auf Dehnstoffbasis, Steckschlüsselbetätigung und Standard-Temperatureinstellbereich von 30–45 °C
- 2 Anschlussverschraubungen mit integriertem Rückflussverhinderer
- 1 Abgangsverschraubung
- Bimetall-Zeigerthermometer, 0–100 °C, Gewindeanschluss G 1/4 B, Länge Tauchhülse: 75 mm

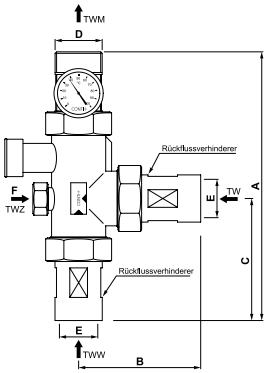

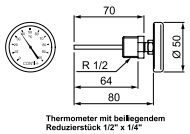

Technische Daten

Betriebsdruck (max.): 6,0 bar
Temperatureinstellbereich: 30–45 °C (Werkseinstellung 40 °C)
TWW (max.): 80 °C

DN	A	B	C	D	E	F	Gewicht (kg)
15	153	75.5	75.5	Rp 1/2	Rp 1/2	-/-	1,10
20	215	92	92	R 1	Rp 3/4	G 1/2 B	1,50
25	253	116	116	R 1 1/4	Rp 1	G 3/4 B	2,24
32	275	124	124	R 1 1/2	R 1 1/4	G 3/4 B	3,90
40	265	139	139	R 1 1/2	R 1 1/2	G 3/4 B	4,42
50	306	159	159	R 2	Rp 2	G 3/4 B	7,16

Nennweite	Anschluss	Temperatureinstellbereich	Bestellnummer
DN15	R 1/2	30–45 °C	**CONM92504002015**
DN20	R 3/4	30–45 °C	**CONM92504002020**
DN25	R 1	30–45 °C	**CONM92504002025**
DN32	R 1 1/4	30–45 °C	**CONM92504002032**
DN40	R 1 1/2	30–45 °C	**CONM92504002040**
DN50	R 2	30–45 °C	**CONM92504002050**

Durchflussdiagramm

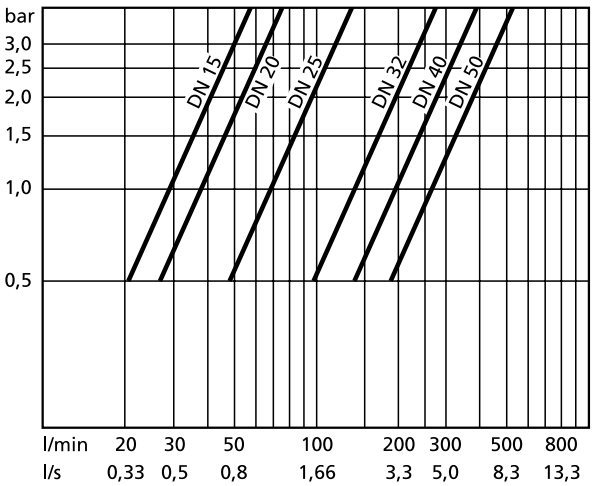

CONTI Sanitärarmaturen GmbH | Hauptstraße 98 | 35435 Wettenberg | Deutschland | Tel. +49 641 98221 0 | Fax +49 641 98221 50 | info@conti.plus



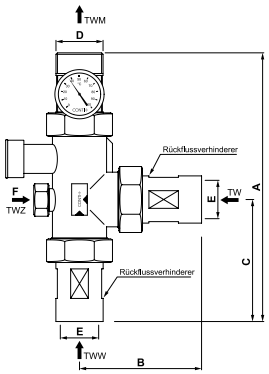

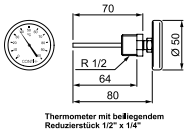

CONTHERM Thermostatbatterie 55 °C, DN15–DN50

Thermostatbatterie, mit Verbrühungsschutz, zur Bereitstellung von temperaturkonstantem warmem Trinkwasser.

Bestehend aus:
- 1 Thermostatbatterie, Gehäuse aus Rotguss, Funktionsteil auf Dehnstoffbasis, Steckschlüsselbetätigung und Standard-Temperatureinstellbereich von 45–65 °C
- 2 Anschlussverschraubungen mit integriertem Rückflussverhinderer
- 1 Abgangsverschraubung
- Bimetall-Zeigerthermometer, 0–100 °C, Gewindeanschluss G 1/4 B, Länge Tauchhülse: 75 mm

Technische Daten

Betriebsdruck (max.): 6,0 bar
Temperatureinstellbereich: 45–65 °C (Werkseinstellung 55 °C)
TWW (max.): 80 °C

DN	A	B	C	D	E	F	Gewicht (kg)
15	153	75.5	75.5	Rp 1/2	Rp 1/2	-/-	1,10
20	215	92	92	R 1	Rp 3/4	G 1/2 B	1,50
25	253	116	116	R 1 1/4	Rp 1	G 3/4 B	2,24
32	275	124	124	R 1 1/2	R 1 1/4	G 3/4 B	3,90
40	265	139	139	R 1 1/2	R 1 1/2	G 3/4 B	4,42
50	306	159	159	R 2	Rp 2	G 3/4 B	7,16

Nennweite	Anschluss	Temperatureinstellbereich	Bestellnummer
DN15	R 1/2	45–65 °C	**CONM92504001015**
DN20	R 3/4	45–65 °C	**CONM92504001020**
DN25	R 1	45–65 °C	**CONM92504001025**
DN32	R 1 1/4	45–65 °C	**CONM92504001032**
DN40	R 1 1/2	45–65 °C	**CONM92504001040**
DN50	R 2	45–65 °C	**CONM92504001050**

Durchflussdiagramm

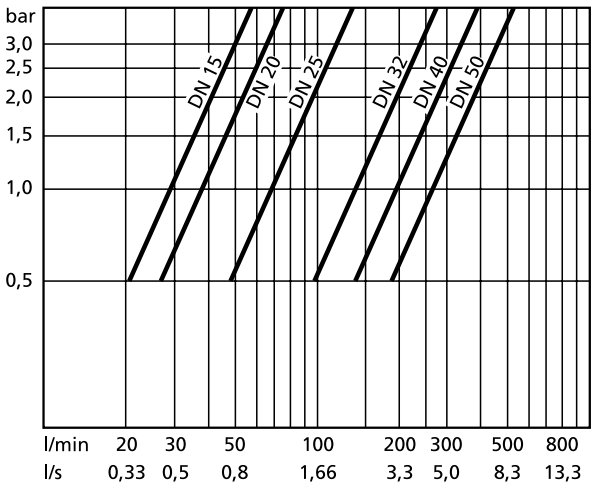



CONTHERM Untertisch-Thermostat



CONTHERM Untertisch-Thermostat, DN15, mit Anschlussset

- Für Untertischmontage
- zum Anschluss an Kalt- und Warmwasser
- eigensicher
- mit Verbrühungsschutz
- Sicherheitsanschlag und „Legionellengriff" zur leichten manuellen thermischen Desinfektion
- Gehäuse und Temperatureinstellgriff aus Messing, verchromt
- mit integrierten Rückflussverhinderern

Bestehend aus:
- 1 Thermostatbatterie
- 1 Anschlussset zur Montage auf vorhandenen Eckventilen

Technische Daten

Betriebsdruck:	5,0 bar
Durchflussmenge:	0,2 l/s (1 bar Fließdruck)
Wassertemperatur (max.):	75 °C
Temperatureinstellbereich:	30–70 °C
Anschluss Zugang:	G 3/8 B
Anschluss Abgang:	G 3/8

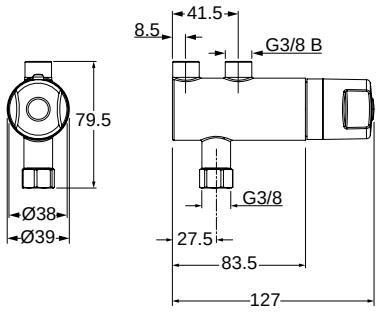

Bezeichnung	Ausführung	Bestellnummer
CONTHERM Untertisch-Thermostat	mit Anschlussset	**CONM91640000000**





WASCHRAUMLÖSUNGEN

Waschtisch- & Urinalarmaturen | Waschtische | Sanitärraumausstattung





Elektronische Waschtischarmaturen

Waschraumlösungen im Überblick 176
Funktionsmöglichkeiten 178
Anschlussmöglichkeiten 180

Standarmaturen berührungslos

ultra 183
lino 191
lumino 198
Senso 205
iQ 206
loopino 208
maxx 210
umaxx 213

Standarmaturen mit Start/Stopp-Taste

tipolino 202

Wandarmaturen Unterputz

ultra 215
lino 216
iQ 205
CONGENIAL FIT 220

Wandarmaturen Aufputz

lino 224

Reihenwaschplätze

lino 229
CONGENIAL 230

Zubehör

Armaturen Zubehör 259

CONTI+ Waschtischarmaturen

Waschraumlösungen im Überblick



Armaturenserie ultra

- berührungslos, elektronisch gesteuert
- für Kalt- und Warmwasseranschluss oder vorgemischtes Wasser
- mit oder ohne Mischung
- IR-Sensor | Infrarot-Doppelsensorik
- integriertes Absperrventil (TwistStop)
- verschiedene Ausführungen in 3 Höhen
- verchromt oder in 3 weiteren Farben



Armatur PRIMUS

- berührungslos, elektronisch gesteuert
- Kalt- und Warmwasseranschluss, flexible Schläuche
- elektr. Verbrühschutz (DIN EN 1111)
- IR-Sensor | Infrarot-Sensorik
- Thermostat-E: vollelektronische Mischeinheit
- separate Hygienespülungen
- verchromt



Armaturenserie lino | lumino | tipolino

- berührungslos, elektronisch gesteuert oder mit elektronischer Start/Stopp-Taste
- für Kalt- und Warmwasseranschluss oder vorgemischtes Wasser
- mit/ohne Mischung, drucklos
- IR-Sensor | Infrarot-Sensorik
- vollautomatische Selbsteinmessung
- lino AS mit Verbrühschutz
- verchromt oder in 3 weiteren Farben



Armaturenserie loopino

- berührungslos, elektronisch gesteuert
- für Kalt- und Warmwasseranschluss oder vorgemischtes Wasser oder offene Warmwasserbereiter
- mit oder ohne Mischung, drucklos
- Infrarot-Doppelsensorik
- verchromt



Armaturenserie maxx | umaxx

- berührungslos, elektronisch gesteuert
- für Kalt- und Warmwasseranschluss oder vorgemischtes Wasser
- mit oder ohne Mischung
- IR-Sensor mit Touch-Funktion
- Temperaturbegrenzung einstellbar
- verchromt



Wandarmaturen ultra

- berührungslos, elektronisch gesteuert
- für Kaltwasser oder vorgemischtes Wasser
- ohne Mischung
- Infrarot-Doppelsensorik
- integriertes Absperrventil (TwistStop)
- verchromt

CONTI Sanitärarmaturen GmbH | Hauptstraße 98 | 35435 Wettenberg | Deutschland | Tel. +49 641 98221 0 | Fax +49 641 98221 50 | info@conti.plus

www.conti.plus | CONVKF1010DE | gültig ab 01/2024 | Druckfehler und Irrtümer sowie technische und maßliche Änderungen vorbehalten.



Armaturen mit Klein-Durchlauferhitzer

- Warmwasser wird direkt unter dem Waschtisch erzeugt
- die elektronische Temperatursteuerung „HCFS" erhitzt automatisch die richtige Menge Wasser auf die gewünschte Temperatur
- Stromversorgung: Netzbetrieb
- lumino+ L10c inkl. Farbringanzeige



Armatur Senso

- berührungslos, elektronisch gesteuert
- Wasseranschluss mit flexiblen Druckschläuchen (Mischer direkt auf Eckventil)
- elektronische Mischeinheit mit Motorantrieb
- Infrarot-Sensorik
- elektronische Touch-Bedienung
- Beleuchtung des Wasserstrahls
- verchromt



Armaturenserie iQ

- berührungslos, elektronisch gesteuert
- für Kalt- und Warmwasseranschluss oder vorgemischtes Wasser oder offene Warmwasserbereiter
- mit oder ohne Mischung, drucklos
- Infrarot-Doppelsensorik
- verchromt



Unterputzarmaturen CONGENIAL FIT

- berührungslos, elektronisch gesteuert
- Kalt- und Warmwasseranschluss
- mit Mischung / Thermostat
- IR-Sensor oder Piezo-Taster
- UP Fertigmontageset eckig
- Ausladung: 170 | 220 mm
- Edelstahl oder verchromt

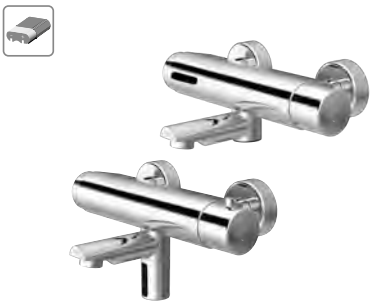

Wandarmaturen lino W-Serie

- berührungslos, elektronisch gesteuert oder berührungslose Start/Stopp-Funktion (W45)
- Aufputzmontage | Auslauf fixiert
- mit Thermostat
- Infrarot-Doppelsensorik
- verchromt



Armaturen mechanisch (SofTouch)

- mechanisch, hydraulisch gesteuert
- für Kalt- und Warmwasseranschluss oder vorgemischtes Wasser
- mit und ohne Mischung
- leichtgängige druckunabhängige Betätigung
- CONTI+ Selbstschluss-Kartuschen-technologie
- Edelstahl oder verchromtl

Funktionsmöglichkeiten Armaturen

Waschtischarmaturen im Überblick (nicht alle Funktionen kombinierbar)

Waschtisch-armaturen	FUNKTIONSMERKMALE										
	Wasserfluss-Auslösefunktion				Ressourcensparfunktionen				Funktionstasten		
	Selbstschluss-funktion, elektronisch		Selbstschluss-funktion, mechanisch	mechanisch							
	IR-Sensor	Piezo-Taster	Wasser-hydraulik	Einhebel	Einstellbare Wasserlaufzeit	Strahlregler-Optionen: reduzierter Durchfluss	Solar-Modul	Turbine	Funktionstaste Click	Funktionstaste Click-plus	Funktionstaste Touch
STANDARMATUREN											
Senso	•										•
ultra	•				•	•	•	•			•
lino	•				•		•		•	•	
lumino	•				•				•	•	
lumino+	•				•				•	•	
iQ	•				•				•	•	
loopino	•				•						•
maxx	•				•						•
umaxx	•				•						•
tipolino		•			•						
SofTouch			•								
CONWASH			•		•						
CONMED				•							
WANDARMATUREN UNTERPUTZ											
CONGENIAL FIT	•	•			•						
ultra	•				•	•	•				•
lino WV	•				•				•	•	
iQ	•				•				•	•	
WANDARMATUREN AUFPUTZ											
lino K	•				•				•	•	
lino W	•				•						•
CONWASH			•		•						
CONMED				•							
CONBASE	•				•				•		

●: Standardfunktion | ●*: Funktion möglich | o[1)]: bei Einbindung in CNX▼[2)]: lino AS

CONTI Sanitärarmaturen GmbH | Hauptstraße 98 | 35435 Wettenberg | Deutschland | Tel. +49 641 98221 0 | Fax +49 641 98221 50 | info@conti.plus

www.conti.plus | CONVKF1010DE | gültig ab 01/2024 | Druckfehler und Irrtümer sowie technische und maßliche Änderungen vorbehalten.

Sie finden Ihre Wunscharmatur nicht im Katalog?

Armaturen **mit Ablaufgarnitur**
und mit optionaler Funktion **Click-plus**
finden Sie weiterhin auf unserer Website.

Einfach den QR-Code scannen!

HIER SCANNEN mit Ablaufgarnitur

HIER SCANNEN Funktionstaste Click-plus

Servicefunktion							Sicherheits- und Hygienefunktionen									
Dauer-Aus – Reinigungsstopp	Dauer-Ein – Befüllmodus	Wasserabsperrung in der Armatur	Sensorempfindlichkeit selbsteinmessend	Thermostatische Temperaturwahl	VARIOconnect	Service APP	berührungslose Bedienung	Hygienespülung	Heißwassersperre	Anzeige Wassertemperatur	Kombination mit Klein-Durchlauferhitzer	manuelle thermische Hygienespülung mit Untertischthermostat (thermische Desinfektion)	elektr. thermische Hygienespülung CNX (thermische Desinfektion)	Kaltwasserspülung	thermostatischer Verbrühschutz	CNX WMS & Service APP
•	•	•	•		•	•	•	•	•	•	•*	•				•
•	•	•	•		•	•	•	•	•	•	•*	•				•
•	•		•	▼2)	•	•	•	•	•		•*	•	◆3)	▼2)	▼2)	•
•	•		•			•	•	•	•		•*	•				•
•	•		•				•	•	•		•	•				
•	•		•		•	•	•	•	•		•*	•				•
•	•		•		•	•	•	•	•		•*	•				•
•	•		•		•	•	•	•	•		•*	•				•
•	•		•		•	•	•	•				•				
o 1)					•	•		•			•*	•				
												•				
												•				
o 1)		•	•			•	•	•					•			•
•	•		•		•		•	•								✧4)
•	•		•		•	•	•	•								•
•	•		•		•	•	•	•								✦5)
•	•		•			•	•	•								✧4)
•	•		•				•	•								✧4)
•	•		•			•	•	•								•

◆3): lino PRIMUS Stand | ✧4): Service APP, nur in Verbindung mit BLE Converter möglich | ✦5): nur in Verbindung mit CNX Converter möglich

CONTI Sanitärarmaturen GmbH | Hauptstraße 98 | 35435 Wettenberg | Deutschland | Tel. +49 641 982210 | Fax +49 641 9822150 | info@conti.plus

Anschlussmöglichkeiten

Für über 10 clevere Armaturen-Familien

CONTI+ CONGENIAL FIT



① — 6 V/DC — 1 Wandarmatur anschließen

Batteriebetrieb 6 V/DC (Einzelplatzinstallation) | ①
Einzelplatzoption Batterielösung. Kann auch genutzt werden, wenn mal eine elektrische Leitung trotz Planung nicht verlegt wurde

② — 12 V/DC — 1 – 20 Wandarmaturen anschließen

Netzbetrieb 12 V/DC (Einzel- & Mehrfachinstallation) | ②
Klassische Spannungsversorgung über ein Netzteil

③ — CNX — 30 V/DC — 1 – 150 Wandarmaturen anschließen

Zentrale Netzversorgung (CNX) 30 V/DC | ③
Zentrale Steuerung über das CONTI+ CNX Wassermanagement-Systems mit allen Vorteilen der Bedienung und Überwachung

Multifunktionsschnittstelle VARIOconnect



Beispielarmatur lino

Kabellänge 850 mm

① — 6 V/DC — 1 Armatur anschließen



Batterie in der Box enthalten

6 V/DC Batterie

② — 6 V/DC — 1 Armatur anschließen



230 V/DC Steckanschluss

③ — 6 V/DC — 1 Armatur anschließen



230 V/DC UP Netzgerät

④ — 6 V/DC — 1 – 30 Armaturen anschließen



12/6 V/DC Verteiler

⑤ — 6 V/DC — 1 – 150 Armaturen anschließen



230/6 V/DC alle Armaturen
230/12 V/DC lino Primus L40
CNX Converter

CONTI+ Waschtischarmaturen – Variationen
Eine CONTI+ Waschtischarmatur – fünf Anschlussmöglichkeiten: eine Vielzahl an Möglichkeiten, um Ihren Waschraum optimal, ressourcensparend, hygienisch, robust und sicher auszustatten.

CONTI Sanitärarmaturen GmbH | Hauptstraße 98 | 35435 Wettenberg | Deutschland | Tel. +49 641 98221 0 | Fax +49 641 98221 50 | info@conti.plus

www.conti.plus | CONVKF1010DE | gültig ab 01/2024 | Druckfehler und Irrtümer sowie technische und maßliche Änderungen vorbehalten.

ANSCHLUSSMÖGLICHKEITEN ELEKTRONISCH | Spannungsversorgung

Batteriebetrieb 6 V/DC (Einzelplatzinstallation Duschen)
Einzelplatzoption Batterielösung. Kann auch genutzt werden, wenn mal eine elektrische Leitung trotz Planung nicht verlegt wurde.

Netzbetrieb 12 V/DC (Einzel- & Mehrfachinstallation)
Klassische Spannungsversorgung über ein Netzteil (muss separat bestellt werden).

Zentrale Netzversorgung (CNX) 30 V/DC
Zentrale Steuerung über das CONTI+ CNX Wassermanagement-Systems mit allen Vorteilen der Bedienung und Überwachung

VARIOconnect
Die Multifunktionsschnittstelle VARIOconnect bietet eine Vielzahl an Anschlussmöglichkeiten für Stromversorgungen und Datenverbindungen.

Einzelplatzoption Batterie 6 V (Waschtischarmatur)
Einzelplatzoption Batterielösung. Lebensdauer bis zu vier Jahren. Batterien im Lieferumfang enthalten)

Einzelplatzoption Netzbetrieb 230/6 V/DC
Die klassische Spannungsversorgung über ein Steckernetzteil (im Lieferumfang enthalten) in Kombination mit einer 230 V-Steckdose.

Einzelplatzoption Netzbetrieb (UP) 230/6 V/DC
Spannungsversorgung Unterputzeinbau.
Netzteil Unterputz ist im Lieferumfang enthalten.

Waschtischmodelle Solar
Batterielösung (Batterie im Lieferumfang enthalten).
Bis zu acht Jahren Batterielebensdauer durch das optionale Solarmodul, das auch aus künstlichen Lichtquellen Energie erzeugen kann.

Waschtischmodelle Turbine
Batterielösung (Batterie im Lieferumfang enthalten).
Bis zu acht Jahren Batterielebensdauer durch die optionale Turbine: Ein Mini-Kraftwerk erzeugt aus dem fließenden Wasser Strom.

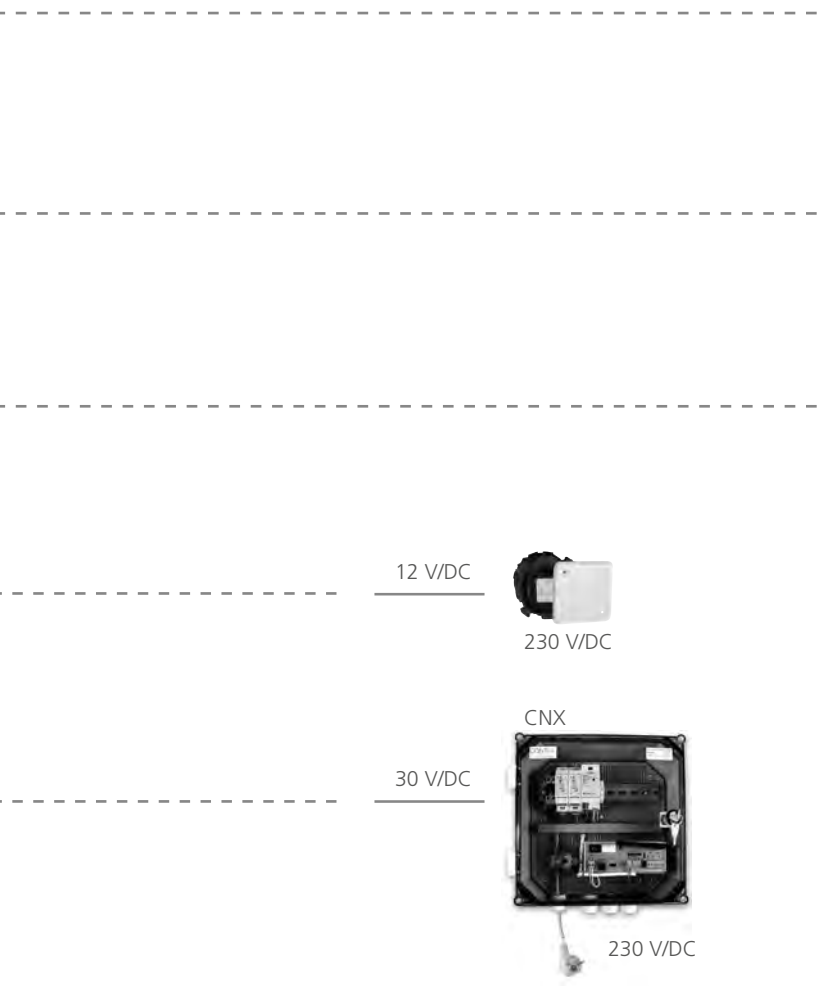

Einzelplatzoption Batterie 6 V | ①
Die nebenstehende Batterielösung (mit externer Batteriebox) kann genutzt werden, wenn mal eine elektrische Leitung trotz Planung nicht verlegt wurde.

Einzelplatzoption Netzbetrieb 230/6 V/DC | ②
Die klassische Spannungsversorgung über ein Steckernetzteil in Kombination mit einer 230 V-Steckdose.

Einzelplatzoption Netzbetrieb (UP) 230/6 V/DC | ③
Die optimale Spannungsversorgung, wenn sowohl Optik als auch Sicherheit gleichermaßen im Vordergrund stehen.

Zentrale Netzversorgung (UP) 230/12/6 V/DC | ④
Bis zu 30 Armaturen lassen sich über ein Zentralnetzgerät UP versorgen. Die direkte Anbindung erfolgt über ein Verteilerset UP für Mehrfachinstallationen.

Zentrale Netzversorgung (CNX) 230/30 V/DC | ⑤
Bis zu 150 Armaturen lassen sich in Kombination mit den UP CNX Convertern an die Steuerzentrale des CONTI+ CNX Wassermanagement-Systems anbinden – mit allen Vorteilen der Bedienung und Überwachung.

CONTI Sanitärarmaturen GmbH | Hauptstraße 98 | 35435 Wettenberg | Deutschland | Tel. +49 641 982210 | Fax +49 641 9822150 | info@conti.plus

Modular

CONTI+ ultra: für jede Anwendung

CONTI+ ultra – Ressourcenschonende Technologie
Die CONTI+ ultra mit der tausendfach bewährten und ausgereiften Technologie sorgt für einen verlässlichen und langjährigen Betrieb. Die vandalengeschützten Komponenten sind robust und absolut sicher. Sollte doch einmal ein Service notwendig werden, gestalten der OneTool-Service und der modulare Aufbau die Wartung besonders einfach und komfortabel von oben. Geringer Wasser- und Energieverbrauch setzen höchste Maßstäbe, verlässliche Hygienefunktionen machen die Armatur zur smarten Lösung für den Waschraum.



Alle Varianten in allen Größen der CONTI+ ultra Familie erhältlich

CONTI Sanitärarmaturen GmbH | Hauptstraße 98 | 35435 Wettenberg | Deutschland | Tel. +49 641 98221 0 | Fax +49 641 98221 50 | info@conti.plus
www.conti.plus | CONVKF1010DE | gültig ab 01/2024 | Druckfehler und Irrtümer sowie technische und maßliche Änderungen vorbehalten.

CONTI+ ultra

Waschtischarmatur, mit IR-Sensor, ohne Mischung | mit Mischung

Berührungslose, elektronisch gesteuerte Waschtischarmatur:

ohne Mischung:
- für Kaltwasser oder vorgemischtes Wasser
- Wasseranschluss mit flexiblem Druckschlauch, Schmutzsieb (eingebaut)

mit Mischung:
- für Warm- und Kaltwasseranschluss
- Wasseranschlüsse mit flexiblen Druckschläuchen, Rückschlagventile und Schmutzsiebe eingebaut
- Temperatur frei wählbar oder vorwählbar (vandalensichere Abdeckung)
- Heißwassersperre einstellbar (mechanisch)

Alle ultra-Varianten:
- modularer Monoblock ohne Unterbau, robustes Metallgehäuse, verchromt
- Infrarot-Doppelsensorik (vollautomatische Einstellung!), Mikroprozessor-Elektronik
- funktionssicheres Magnetventil ROBUST (druckstoßarm)
- Integrierte Batterieeinheit (außer ultra GS Public)
- vandalensicherer Strahlregler (mit integriertem Werkzeug austauschbar)
- integrierte vollautomatische Wasserabsperrung für Service und Schmutzsiebreinigung (keine Vorabsperrung über Eckventil erforderlich)
- One-Tool-Service – alle Komponenten von oben zugänglich
- 12- oder 24-Stunden-Hygienespülung (mit Touch aktivierbar)
- Service APP kompatibel: Kontrolle der gespeicherten Betriebsdaten, Einstellungen und Steuerung der Funktionen
- Einbindung in das CNX Wassermanagement-System möglich



Technische Daten

Batterie:	4 x 1,5 V Alkaline AA Batterien; Lebensdauer bis zu 4 Jahren
Netzbetrieb Aufputz:	Steckernetzgerät 230 V/DC / 6 V/DC
VARIOconnect:	für Einzel- und Mehrfachstromversorgung, Datenverbindung
Solar:	Photovoltaikzelle in Kombination mit 4 x 1,5 V Alkaline AA Batterien (Stützbatterien) – handelsüblich; Lebensdauer bis zu 8 Jahren
Turbine:	integrierte Turbine in Kombination mit 4 x 1,5 V Alkaline AA Batterien (Stützbatterien) – handelsüblich; Lebensdauer bis zu 8 Jahren
Betriebsdruck:	0,3–10 bar
Durchflussmenge:	ca. 5,7 l/min (3 bar)
Wassertemperatur (max.):	80 °C
Strahlregler:	RC
Druckschläuche:	350 mm
Eckventilanschlüsse:	G 3/8"
Schmutzsiebe:	0,5 mm Maschenweite
Sensorempfindlichkeit:	permanent automatisch selbsteinmessend
Wassernachlaufzeit:	1 s voreingestellt (mit Touch 0–10 s einstellbar)
Dauer-Ein-Laufzeit und Hygienespülung-Laufzeit:	2 min voreingestellt (mit Touch 0,5–20 min einstellbar)
Kurz-Aus:	2 min (fixiert)
Normen:	DIN EN 200; CE

Ausführungsoptionen

- mit Mischung | ohne Mischung
- drei verschiedene Größen GS | GM | GH
- Energieoptionen PUBLIC, PUBLIC Solar, Solar EXPERT, Turbine
- Durchflussmenge 5,7 l/min oder 1,9 l/min*
- verchromt oder drei Sonderfarben PVD (GM 10 | GM 20)

Hinweis (VARIOconnect):
Bei Anbindung über die Service APP ist der BLE Converter separat zu bestellen.

Bei Einbindung in das CNX Wassermanagement-System ist der CNX Converter separat zu bestellen.

* Die Ventileinheit 1,9 l/min mit Sprührregler ist separat zu bestellen. Nachrüstung auch bei bereits bestehenden Armaturen möglich.

ultra Waschtischarmatur GS PUBLIC



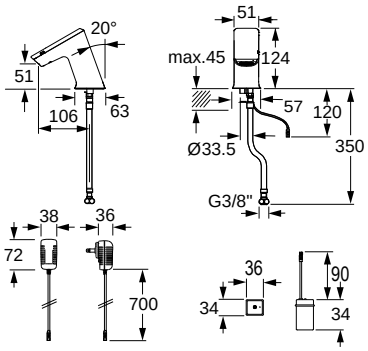

ultra GS20 PUBLIC, ohne Mischung, verchromt

Ausführung Batterie | 4 x 1,5 V Alkaline AA Batterien

Beschreibung	Bestellnummer
Multifunktionsschnittstelle VARIOconnect inkl. Batteriebox	**161.040.11**

Ausführung Netz | Steckernetzgerät 230 V/DC / 6 V/DC

Beschreibung	Bestellnummer
Multifunktionsschnittstelle VARIOconnect	**161.050.11**

Ausführung VARIOconnect | für Einzel- und Mehrfachstromversorgung, Datenverbindung

Beschreibung	Bestellnummer
Multifunktionsschnittstelle VARIOconnect	**161.056.11**



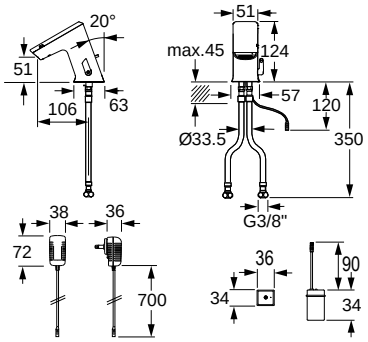

ultra GS10 PUBLIC, mit Mischung, verchromt

Ausführung Batterie | 4 x 1,5 V Alkaline AA Batterien

Beschreibung	Bestellnummer
Multifunktionsschnittstelle VARIOconnect inkl. Batteriebox	**161.000.11**

Ausführung Netz | Steckernetzgerät 230 V/DC / 6 V/DC

Beschreibung	Bestellnummer
Multifunktionsschnittstelle VARIOconnect	**161.010.11**

Ausführung VARIOconnect | für Einzel- und Mehrfachstromversorgung, Datenverbindung

Beschreibung	Bestellnummer
Multifunktionsschnittstelle VARIOconnect	**161.016.11**

Externe Batteriebox für ultra Waschtischarmaturen GS



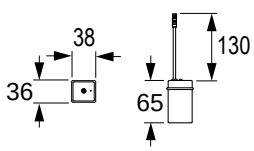

Passend nur für ultra GS!

Bezeichnung	Bestellnummer
Externe Batteriebox inkl. Batterien	**CONZ8239158**

CONTI Sanitärarmaturen GmbH | Hauptstraße 98 | 35435 Wettenberg | Deutschland | Tel. +49 641 98221 0 | Fax +49 641 98221 50 | info@conti.plus

ultra Waschtischarmatur GM20 PUBLIC



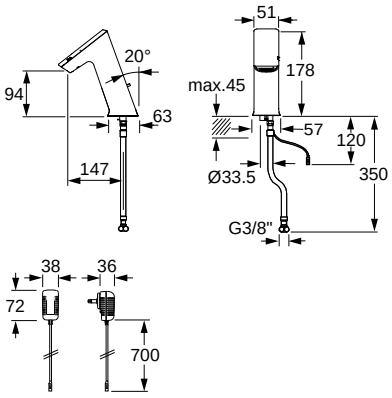

ultra GM20 PUBLIC, ohne Mischung, verchromt

Ausführung Batterie | 4 x 1,5 V Alkaline AA Batterien

Beschreibung	Bestellnummer
Multifunktionsschnittstelle VARIOconnect	**162.040.11**

Ausführung Netz | Steckernetzgerät 230 V/DC / 6 V/DC

Beschreibung	Bestellnummer
Multifunktionsschnittstelle VARIOconnect	**162.050.11**

Ausführung VARIOconnect | für Einzel- und Mehrfachstromversorgung, Datenverbindung

Beschreibung	Bestellnummer
Multifunktionsschnittstelle VARIOconnect	**162.056.11**

Ausführung Solar | kombiniert mit 4 x 1,5 V Alkaline AA Batterien

Beschreibung	Bestellnummer
Multifunktionsschnittstelle VARIOconnect automatische Energiesparfunktion (Solar)	**162.048.11**

Ausführung Turbine | kombiniert mit 4 x 1,5 V Alkaline AA Batterien

Beschreibung	Bestellnummer
Multifunktionsschnittstelle VARIOconnect integrierte Turbine	**162.078.11**



ultra GM20 PUBLIC, ohne Mischung, PVD

Ausführung Batterie | 4 x 1,5 V Alkaline AA Batterien

Beschreibung

Multifunktionsschnittstelle VARIOconnect

Farbe	Bestellnummer
Nickel gebürstet	**162.040.00**
Messing goldpoliert	**162.040.22**
Chrom gebürstet	**162.040.44**

Ausführung VARIOconnect | für Einzel- und Mehrfachstromversorgung, Datenverbindung

Beschreibung

Multifunktionsschnittstelle VARIOconnect

Farbe	Bestellnummer
Nickel gebürstet	**162.056.00**
Messing goldpoliert	**162.056.22**
Chrom gebürstet	**162.056.44**

CONTI Sanitärarmaturen GmbH | Hauptstraße 98 | 35435 Wettenberg | Deutschland | Tel. +49 641 982210 | Fax +49 641 9822150 | info@conti.plus

ultra Waschtischarmatur GM10 PUBLIC



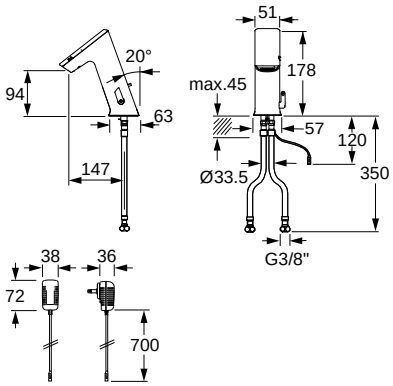

HIER SCANNEN mit Ablaufgarnitur

ultra GM10 PUBLIC, mit Mischung, verchromt

Ausführung Batterie | 4 x 1,5 V Alkaline AA Batterien

Beschreibung	Bestellnummer
Multifunktionsschnittstelle VARIOconnect	**162.000.11**

Ausführung Netz | Steckernetzgerät 230 V/DC / 6 V/DC

Beschreibung	Bestellnummer
Multifunktionsschnittstelle VARIOconnect	**162.010.11**

Ausführung VARIOconnect | für Einzel- und Mehrfachstromversorgung, Datenverbindung

Beschreibung	Bestellnummer
Multifunktionsschnittstelle VARIOconnect	**162.016.11**

Ausführung Solar | kombiniert mit 4 x 1,5 V Alkaline AA Batterien

Beschreibung	Bestellnummer
Multifunktionsschnittstelle VARIOconnect automatische Energiesparfunktion (Solar)	**162.008.11**

Ausführung Turbine | kombiniert mit 4 x 1,5 V Alkaline AA Batterien

Beschreibung	Bestellnummer
Multifunktionsschnittstelle VARIOconnect integrierte Turbine	**162.068.11**



ultra GM10 PUBLIC, mit Mischung, PVD

Ausführung Batterie | 4 x 1,5 V Alkaline AA Batterien

Beschreibung

Multifunktionsschnittstelle VARIOconnect

Farbe	Bestellnummer
Nickel gebürstet	**162.000.00**
Messing goldpoliert	**162.000.22**
Chrom gebürstet	**162.000.44**

Ausführung VARIOconnect | für Einzel- und Mehrfachstromversorgung, Datenverbindung

Beschreibung

Multifunktionsschnittstelle VARIOconnect

Farbe	Bestellnummer
Nickel gebürstet	**162.016.00**
Messing goldpoliert	**162.016.22**
Chrom gebürstet	**162.016.44**

CONTI Sanitärarmaturen GmbH | Hauptstraße 98 | 35435 Wettenberg | Deutschland | Tel. +49 641 98221 0 | Fax +49 641 98221 50 | info@conti.plus
www.conti.plus | CONVKF1010DE | gültig ab 01/2024 | Druckfehler und Irrtümer sowie technische und maßliche Änderungen vorbehalten.

ultra Waschtischarmatur GH10 PUBLIC



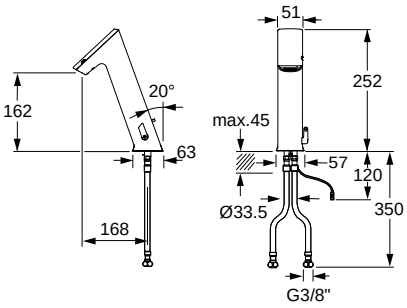

ultra GH10 PUBLIC, mit Mischung, verchromt

Ausführung Batterie | 4 x 1,5 V Alkaline AA Batterien

Beschreibung	Bestellnummer
Multifunktionsschnittstelle VARIOconnect	**163.000.11**

Ausführung Netz | Steckernetzgerät 230 V/DC / 6 V/DC

Beschreibung	Bestellnummer
Multifunktionsschnittstelle VARIOconnect	**163.010.11**

Ausführung VARIOconnect | für Einzel- und Mehrfachstromversorgung, Datenverbindung

Beschreibung	Bestellnummer
Multifunktionsschnittstelle VARIOconnect	**163.016.11**

Ausführung Solar | kombiniert mit 4 x 1,5 V Alkaline AA Batterien

Beschreibung	Bestellnummer
Multifunktionsschnittstelle VARIOconnect automatische Energiesparfunktion (Solar)	**163.008.11**

Ausführung Turbine | kombiniert mit 4 x 1,5 V Alkaline AA Batterien

Beschreibung	Bestellnummer
Multifunktionsschnittstelle VARIOconnect integrierte Turbine	**163.068.11**

Optionales Zubehör **(VARIOconnect)**	Bestellnummer
APP BLE Converter 2. Generation	**CONO270000**
CNX CNX Steuerzentrale	**CONO214641**



ultra Waschtischarmatur EXPERT Solar



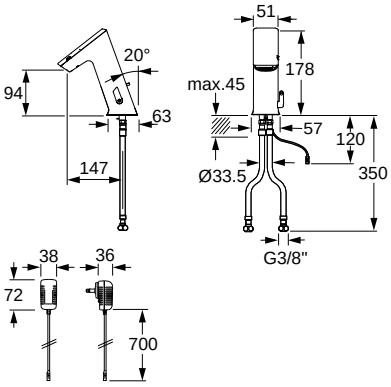

ultra GM10 EXPERT, mit Mischung, verchromt

Ausführung Solar | kombiniert mit 4 x 1,5 V Alkaline AA Batterien

Beschreibung	Bestellnummer
Multifunktionsschnittstelle VARIOconnect • automatische Energiesparfunktion (Solar) • LCD-Display: Anzeige der Temperatur und Wasserlaufzeit • Wasserlaufzeit-Countdown • integrierte Start/Stopp-Funktion • Sicherheitsabschaltung aktivierbar	**162.108.11**

HIER SCANNEN mit Ablaufgarnitur



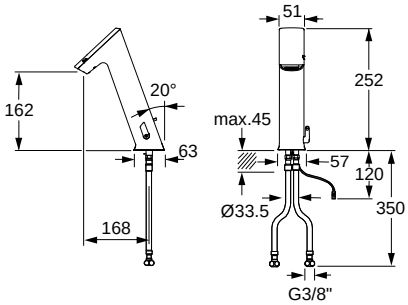

ultra GH10 EXPERT, mit Mischung, verchromt

Ausführung Solar | kombiniert mit 4 x 1,5 V Alkaline AA Batterien

Beschreibung	Bestellnummer
Multifunktionsschnittstelle VARIOconnect • automatische Energiesparfunktion (Solar) • LCD-Display: Anzeige der Temperatur und Wasserlaufzeit • Wasserlaufzeit-Countdown • integrierte Start/Stopp-Funktion • Sicherheitsabschaltung aktivierbar	**163.108.11**

CONTI Sanitärarmaturen GmbH | Hauptstraße 98 | 35435 Wettenberg | Deutschland | Tel. +49 641 98221 0 | Fax +49 641 98221 50 | info@conti.plus
www.conti.plus | CONVKF1010DE | gültig ab 01/2024 | Druckfehler und Irrtümer sowie technische und maßliche Änderungen vorbehalten.

Ressourcenschonende Technologie

Energie & Wasser sparen durch Solar mit 1,9 l/min

CONTI+ ultra – Solarmodul für verlängerte Batterielebensdauer
Die CONTI+ ultra bietet maximalen Bedienkomfort und ein hohes Maß an Sicherheit durch intelligente, ausgereifte Technologie. Geringer Wasser- und Energieverbrauch setzen höchste Maßstäbe, verlässliche Hygienefunktionen und hochwertige Materialien machen die Armatur zur smarten Lösung für konstante Wasserqualität im Waschraum.

Die berührungslose Funktion der CONTI+ ultra spart bis zu 80 % Wasser, da nur Wasser läuft, wenn es gebraucht wird. Damit wird auch der Energieverbrauch zur Warmwasserbereitung gesenkt. Das optionale Solarmodul oder die in die Armatur integrierte Turbine erzeugt ausreichend Energie, um die Batterielebensdauer auf bis zu 8 Jahre zu verlängern – so kann der Anwender Wasser- und Energiekosten sparen.

Wassersparende Armatur
Reduzierter Wasserverbrauch um bis zu 80 % durch sparsame Durchflussraten von nur 1,9 l/min statt 5,7 l/min dank alternativer Ventileinheit.

Solar
Bis zu 8 Jahren Batterielebensdauer durch das optionale Solarmodul, das auch aus künstlichen Lichtquellen Energie erzeugt. Optimaler Einsatz im halböffentlichen Bereich.





1,9 l/min Ventileinheit mit Sprühregler
(Nachrüstbar bei bereits verbauten ultra Armaturen)

Bestellen Sie folgendes Umrüstset dazu:
577.070.00 Ventileinheit GS ultra 1,9 l/min
577.072.00 Ventileinheit GM ultra 1,9 l/min
577.074.00 Ventileinheit GH ultra 1,9 l/min

CONTI Sanitärarmaturen GmbH | Hauptstraße 98 | 35435 Wettenberg | Deutschland | Tel. +49 641 982210 | Fax +49 641 9822150 | info@conti.plus

Plus an Hygiene und Sicherheit

Einzigartiger Hygienestandard bei Armaturen

CONTI+ lino PRIMUS L40 – Intelligente Elektronik für Waschtischarmaturen
Mit unserer CONTI+ lino PRIMUS Armatur bieten wir Ihnen eine Waschtischarmatur mit einer weltweit einzigartigen Hygienefunktion: Die Proportionalventil-Technologie des elektronisch gesteuerten Thermostats ermöglicht die separate Spülung von Kalt-, Misch- und Warmwasser (in Kombination mit dem CONTI+ CNX Wassermanagement-System oder der CONTI+ Service APP). Somit lassen sich neben einer Hygienespülung und der thermischen Desinfektion (Heißwasser) auch separate Spülungen des Kaltwasserstrangs durchführen. Sie ist ideal für den öffentlichen, halböffentlichen und gewerblichen Bereich, da hier besonders hohe Anforderungen nicht nur hinsichtlich Funktionssicherheit, sondern vor allem auch in Bezug auf Hygiene und Wartung gestellt werden.

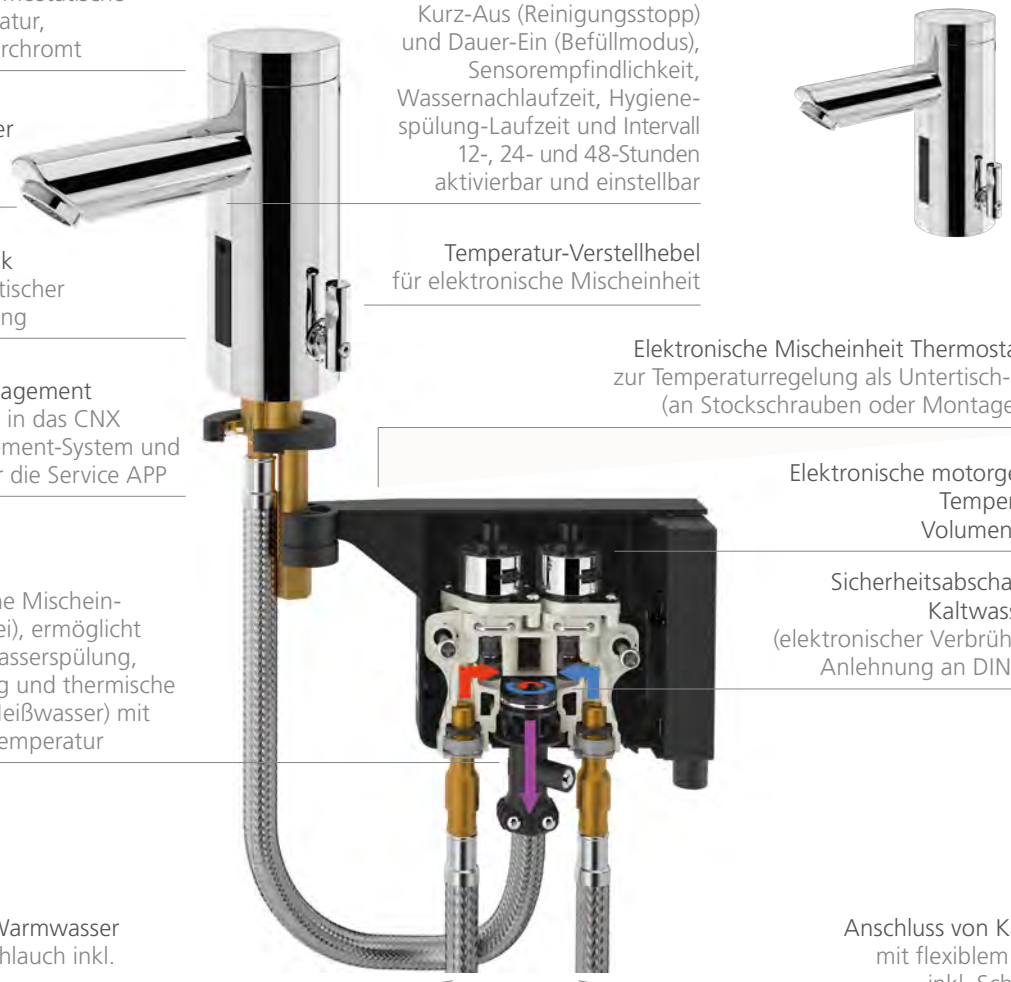

CONTI Sanitärarmaturen GmbH | Hauptstraße 98 | 35435 Wettenberg | Deutschland | Tel. +49 641 98221 0 | Fax +49 641 98221 50 | info@conti.plus
www.conti.plus | CONVKF1010DE | gültig ab 01/2024 | Druckfehler und Irrtümer sowie technische und maßliche Änderungen vorbehalten.

CONTI+ lino PRIMUS L40

Standarmatur L40, mit IR-Sensor und elektronischer Mischeinheit Thermostat-E

Elektronische Standarmatur mit separater Kaltwasserspülung, Hygienespülung und thermischer Desinfektion.

Berührungslose elektronisch gesteuerte thermostatische Waschtischarmatur:

- Infrarot-Sensorik mit vollautomatischer Selbsteinmessung
- elektronische Mischeinheit Thermostat-E zur Temperaturregelung als Untertisch-Montage an Stockschrauben oder Montagegarnitur
- Temperatur und Volumen regulierende Stellmotoren
- elektronischer Verbrühschutz in Anlehnung an DIN EN 1111
- separate Kalt-, Misch- und Warmwasser-Hygienespülung über die Service APP oder Einbindung in das CNX Wassermanagement-System inklusive Dokumentation
- Anschluss von Kalt- und Warmwasser, mit flexiblen Schläuchen inkl. Schmutzsieben
- Kurz-Aus (Reinigung) und Dauer-Ein (Befüllen) (mit Funktionstaste auslösbar)
- Sensorempfindlichkeit, Spar-Strahlregler (selbstreinigend)
- Steuerung über die Service APP möglich
- Einbindung in das CNX Wassermanagement-System möglich



Ausführung Netz | Steckernetzgerät 230 V/DC / 12 V/DC

Beschreibung	Bestellnummer
Multifunktionsschnittstelle VARIOconnect	**CONE8150308538**

Technische Daten

Netz Aufputz:	Stecknetzgerät 230 V / 12 V
Betriebsdruck:	0,3 – 10 bar
Durchflussmenge (ca.):	3,8 l/min (3 bar)
Wassertemperatur Eingang (max.):	80 °C
Temperaturbegrenzung (max.):	42 °C
Druckschläuche:	350 mm
Eckventilanschlüsse:	G 3/8
Schmutzsiebe:	0,5 mm Maschenweite
Wassernachlaufzeit:	1 s voreingestellt (mit Funktionstaste 0 – 12 s einstellbar)
Dauer-Ein-Laufzeit und Hygienespülung-Laufzeit:	2 min voreingestellt (mit Funktionstaste 0,5 – 20 min einstellbar)
Elektronischer Verbrühschutz:	Bei Ausfall der Kaltwasserleitung wird beim Erreichen von 48 °C der Wasserfluss gestoppt (Werkseinstellung – über Service APP und CNX einstellbar, maximale Wasser-temperatur beachten)
Kurz-Aus:	2 min fixiert
Normen:	DIN EN 200, Geräuschklasse I, P-IX 9575 / IA; CE
Hinweis:	Bei Anbindung über Service APP ist der BLE Converter separat zu bestellen.
	Bei Einbindung in das CNX Wassermanagement-System ist der CNX Converter separat zu bestellen..

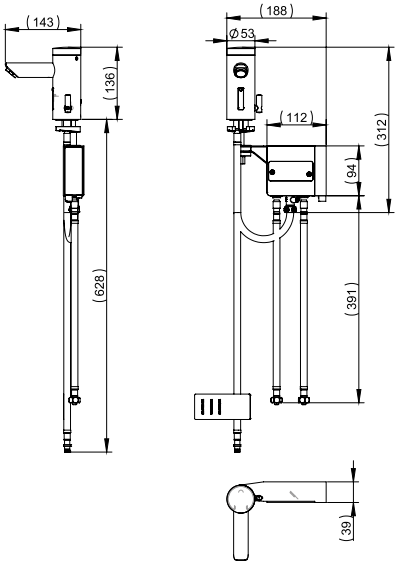



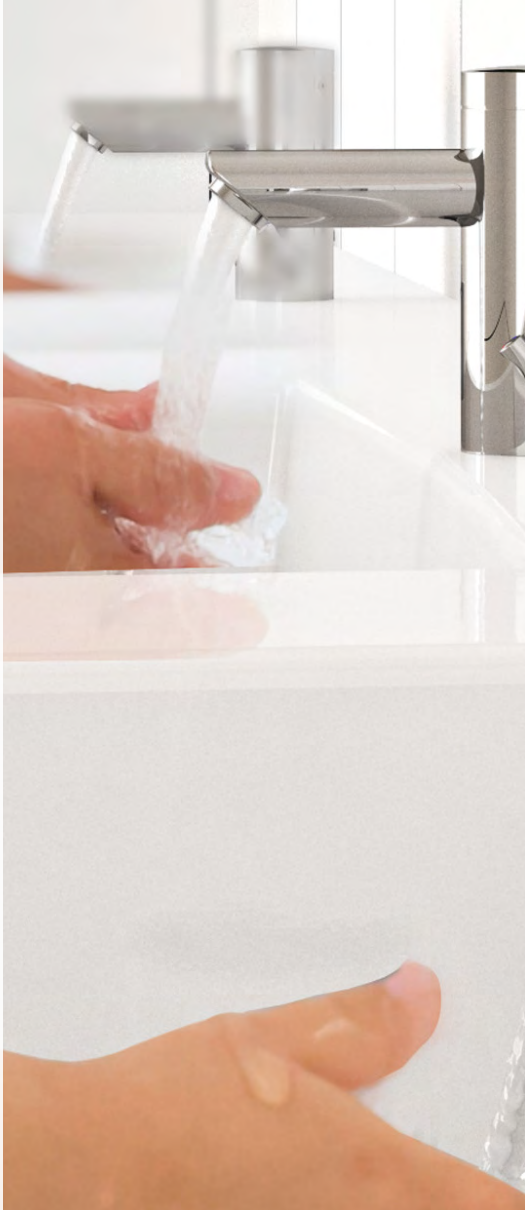

CONTI+ lino AS

Standarmatur lino AS L13, mit thermostatischem Verbrühschutz

Elektronische Standarmatur mit patentiertem thermostatisch geregelte Verbrühschutz bietet vor allem erhöhte Sicherheit bei Kaltwasserausfall und Druckschwankungen im Kalt-/ Warmwassersystem.
Die integrierte thermostatische Mischerwelle regelt die Wassertemperatur und stellt gleichzeitig einen thermostatisch geregelten Verbrühschutz in Anlehnung an die Normen (EN 1111) sicher.

Berührungslose elektronisch gesteuerte Waschtischarmatur, Infrarot-Sensorik.

- Vollautomatische Selbsteinmessung
- thermostatische Temperaturwahl
- thermostatischer Verbrühschutz in Anlehnung an DIN EN 1111
- für Kalt- und Warmwasseranschluss, mit flexiblen Schläuchen; Rückschlagventile und Schmutzsiebe eingebaut
- Hinweis: Wasseranschlüsse kalt/warm sind getauscht zu montieren.
- funktionssicheres Magnetventil ROBUST, bistabil
- Spar-Strahlregler (selbstreinigend)
- Kurz-Aus (Reinigung) und Dauer-Ein (Befüllen) (mit Funktionstaste auslösbar)
- Sensorempfindlichkeit, Wassernachlaufzeit, Hygienespülung-Laufzeit und Intervall 12, 24 und 48 Stunden aktivierbar und einstellbar
- Service APP kompatibel: Kontrolle der gespeicherten Betriebsdaten, Einstellungen und Steuerung der Funktionen
- Einbindung in das CNX Wassermanagement-System möglich

Nicht zum Einsatz in Verbindung mit Kleindurchlauferhitzern geeignet.

Technische Daten

Batterie:	6 V Lithium CRP2; Lebensdauer bis zu 4 Jahren
Netz Aufputz:	Steckernetzgerät 230 V/DC / 6 V/DC
Betriebsdruck:	0,3–10 bar
Durchflussmenge (ca.):	3,8 l/min (3 bar)
Durchflussmenge:	Kaltwasser 1,9 l/min (3 bar) Mischwasser ca. 6 l/min (3 bar)
Temperaturbegrenzung:	43 °C
Wassertemperatur (max.):	80 °C
Druckschläuche:	350 mm
Eckventilanschlüsse:	G 3/8
Schmutzsiebe:	0,5 mm Maschenweite
Wassernachlaufzeit:	1 s voreingestellt (mit Funktionstaste 0–10 s einstellbar)
Dauer-Ein-Laufzeit und Hygienespülung-Laufzeit:	2 min voreingestellt (mit Funktionstaste 0,5–20 min einstellbar)
Kurz-Aus:	2 min fixiert
Normen:	DIN EN 200; Geräuschklasse I; PA-IX 28707 / IO; CE



Hinweis (Netz): Bei Anbindung über die Service APP ist der BLE Converter separat zu bestellen.

Bei Einbindung in das CNX Wassermanagement-System ist der CNX Converter separat zu bestellen.

CONTI Sanitärarmaturen GmbH | Hauptstraße 98 | 35435 Wettenberg | Deutschland | Tel. +49 641 98221 0 | Fax +49 641 98221 50 | info@conti.plus
www.conti.plus | CONVKF1010DE | gültig ab 01/2024 | Druckfehler und Irrtümer sowie technische und maßliche Änderungen vorbehalten.



lino AS L13

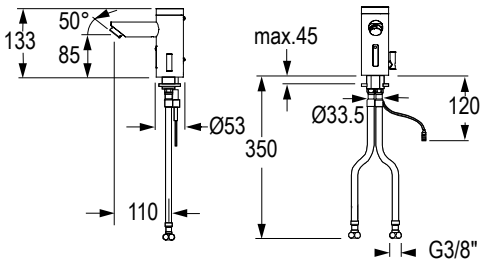

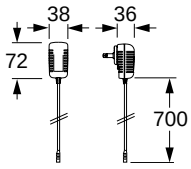

Ausführung Batterie | 6 V Lithium CRP2

Beschreibung	Bestellnummer
	CONE8150208100

Ausführung Netz | Steckernetzgerät 230 V/DC / 6 V/DC

Beschreibung	Bestellnummer
Multifunktionsschnittstelle VARIOconnect	**CONE8150208200**

Optionales Zubehör	Länge (x)	Bestellnummer
Set Armaturenverlängerung für lino Waschtischarmaturen	56 mm	**550.034.12**
	177 mm	**550.034.11**

Optionales Zubehör (VARIOconnect)	Bestellnummer
APP BLE Converter 2. Generation	**CONO270000**
CNX CNX Steuerzentrale	**CONO214641**



CONTI+ lino

Waschtischarmatur, mit IR-Sensor, ohne Mischung | mit Mischung | drucklos

Berührungslose, elektronisch gesteuerte Waschtischarmatur:

ohne Mischung:
- für Kaltwasser oder vorgemischtes Wasser
- mit flexiblem Druckschlauch, Schmutzsieb (eingebaut)

mit Mischung:
- für Warm- und Kaltwasseranschluss
- mit flexiblen Druckschläuchen, Rückschlagventile und Schmutzsiebe (eingebaut)
- Temperatur frei wählbar oder vorwählbar (vandalensichere Abdeckung)
- Heißwassersperre einstellbar

drucklos:
- für offene Warmwasserbereiter
- für Kaltwasseranschluss für dezentrale Wasseraufbereitung (Boiler)
- mit flexiblen Druckschläuchen, Durchflussbegrenzer und Schmutzsieb
- Temperatur frei wählbar oder vorwählbar (vandalensichere Abdeckung)
- Heißwassersperre einstellbar

Alle lino-Varianten:
- modularer Monoblock ohne Unterbau, robustes Messinggehäuse
- Infrarot-Sensorik (vollautomatische Einstellung!), Mikroprozessor-Elektronik
- Ausführung Batterie: integrierte Batterie über Revisionsabdeckung austauschbar
- funktionssicheres Magnetventil ROBUST (druckstoßarm) und Spar-Strahlregler
- Dauer-Ein- und Hygienespülung-Laufzeit (mit Funktionstaste einstellbar)
- Wassernachlaufzeit, Sensorempfindlichkeit (mit Funktionstaste einstellbar)
- 12-, 24- oder 48-Stunden Hygienespülung (mit Funktionstaste einstellbar)
- Installation wie konventioneller Einhebelmischer
- Service APP kompatibel: Kontrolle der gespeicherten Betriebsdaten, Einstellungen und Steuerung der Funktionen
- Einbindung in das CNX Wassermanagement-System möglich

Technische Daten

Batterie:	6 V Lithium CRP2 – handelsüblich; Lebensdauer bis zu 4 Jahren
Netzbetrieb Aufputz:	Steckernetzgerät 230 V/DC / 6 V/DC
VARIOconnect:	für Einzel- und Mehrfachstromversorgung, Datenverbindung
Solarbetrieb:	Photovoltaikzellen mit 6 V Lithium CRP2 (Stützbatterie), handelsüblich; Lebensdauer bis zu 6 Jahren
Betriebsdruck:	0,3 – 10 bar
Durchflussmenge L20, L10:	ca. 6 l/min (3 bar)
Durchflussmenge L30:	ca. 5 l/min (3 bar)
Wassertemperatur (max.):	80 °C
Strahlregler:	Spar-Strahlregler, Kaskade (selbstreinigend)
Druckschläuche L20, L10:	350 mm
Druckschläuche L30:	2x500 mm / 1x350 mm
Eckventilanschluss:	G 3/8“
Schmutzsieb:	0,5 mm Maschenweite
Sensorempfindlichkeit:	permanent automatisch selbsteinmessend
Wassernachlaufzeit:	1 s voreingestellt (mit Funktionstaste 0 – 10 s einstellbar)
Dauer-Ein-Laufzeit und Hygienespülung-Laufzeit:	2 min voreingestellt (mit Funktionstaste 0,5 – 20 min einstellbar)
Kurz-Aus:	2 min (fixiert)
Normen:	DIN EN 200; Geräuschklasse I; PA-IX 28707 / IO; CE

Ausführungsoptionen

- mit Mischung | ohne Mischung | drucklos
- Energieoptionen Batteriebetrieb, Netzbetrieb, VARIOconnect, Solar
- verchromt oder drei Sonderfarben PVD

Hinweis (VARIOconnect):
Bei Anbindung über die Service APP ist der BLE Converter separat zu bestellen.

Bei Einbindung in das CNX Wassermanagement-System ist der CNX Converter separat zu bestellen.

CONTI Sanitärarmaturen GmbH | Hauptstraße 98 | 35435 Wettenberg | Deutschland | Tel. +49 641 98221 0 | Fax +49 641 98221 50 | info@conti.plus

www.conti.plus | CONVKF1010DE | gültig ab 01/2024 | Druckfehler und Irrtümer sowie technische und maßliche Änderungen vorbehalten.

lino Waschtischarmatur L20



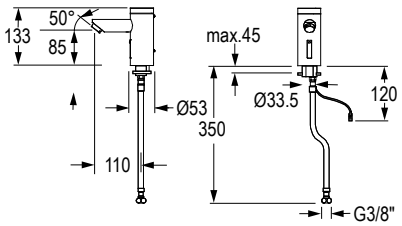

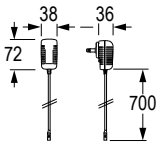

HIER SCANNEN
Funktionstaste
Click-plus

lino L20, ohne Mischung, verchromt

Ausführung Batterie | 6 V Lithium CRP2

Beschreibung	Bestellnummer
	120.040.11

Ausführung Netz | Steckernetzgerät 230 V/DC / 6 V/DC

Beschreibung	Bestellnummer
Multifunktionsschnittstelle VARIOconnect	**120.050.11**

Ausführung VARIOconnect | für Einzel- und Mehrfachstromversorgung, Datenverbindung

Beschreibung	Bestellnummer
Multifunktionsschnittstelle VARIOconnect	**120.056.11**

Ausführung Solar | Photovoltaikzellen mit 6 V Lithium CRP2 (Stützbatterie)

Beschreibung	Bestellnummer
automatische Energiesparfunktion (Solar)	**120.048.11**

Optionales Zubehör	Länge (x)	Bestellnummer
Set Armaturenverlängerung für lino Waschtischarmaturen	56 mm	**550.034.12**
	177 mm	**550.034.11**



lino L20, ohne Mischung, PVD

Ausführung Batterie | 6 V Lithium CRP2

Beschreibung

Farbe	Bestellnummer
Nickel gebürstet	**120.040.00**
Messing goldpoliert	**120.040.22**
Chrom gebürstet	**120.040.44**

Ausführung VARIOconnect | für Einzel- und Mehrfachstromversorgung, Datenverbindung

Beschreibung

Multifunktionsschnittstelle VARIOconnect

Farbe	Bestellnummer
Nickel gebürstet	**120.056.00**
Messing goldpoliert	**120.056.22**
Chrom gebürstet	**120.056.44**

lino Waschtischarmatur L10



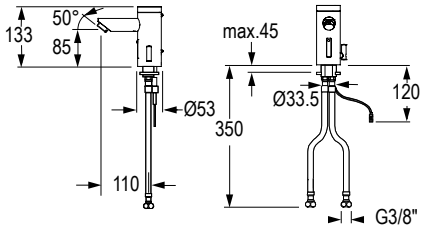

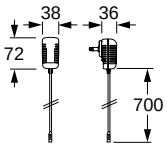

HIER SCANNEN mit Ablaufgarnitur

HIER SCANNEN Funktionstaste Click-plus

lino L10, mit Mischung, verchromt

Ausführung Batterie | 6 V Lithium CRP2

Beschreibung	Bestellnummer
	120.000.11

Ausführung Netz | Steckernetzgerät 230 V/DC / 6 V/DC

Beschreibung	Bestellnummer
Multifunktionsschnittstelle VARIOconnect	**120.010.11**

Ausführung VARIOconnect | für Einzel- und Mehrfachstromversorgung, Datenverbindung

Beschreibung	Bestellnummer
Multifunktionsschnittstelle VARIOconnect	**120.016.11**

Ausführung Solar | Photovoltaikzellen mit 6 V Lithium CRP2 (Stützbatterie)

Beschreibung	Bestellnummer
automatische Energiesparfunktion (Solar)	**120.008.11**

Optionales Zubehör	Länge (x)	Bestellnummer
Set Armaturenverlängerung für lino Waschtischarmaturen	56 mm	**550.034.12**
	177 mm	**550.034.11**

lino L10, mit Mischung, PVD



Ausführung Batterie | 6 V Lithium CRP2

Beschreibung

Farbe	Bestellnummer
Nickel gebürstet	**120.000.00**
Messing goldpoliert	**120.000.22**
Chrom gebürstet	**120.000.44**

Ausführung VARIOconnect | für Einzel- und Mehrfachstromversorgung, Datenverbindung

Beschreibung

Multifunktionsschnittstelle VARIOconnect

Farbe	Bestellnummer
Nickel gebürstet	**120.016.00**
Messing goldpoliert	**120.016.22**
Chrom gebürstet	**120.016.44**

CONTI Sanitärarmaturen GmbH | Hauptstraße 98 | 35435 Wettenberg | Deutschland | Tel. +49 641 98221 0 | Fax +49 641 98221 50 | info@conti.plus

lino Waschtischarmatur L30, drucklos



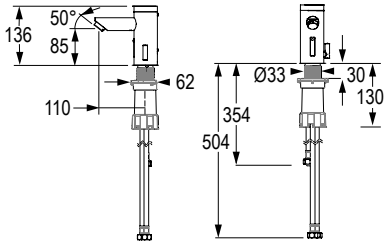

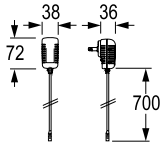

HIER SCANNEN mit Ablaufgarnitur

HIER SCANNEN Funktionstaste Click-plus

lino L30, drucklos, verchromt

Ausführung Batterie | 6 V Lithium CRP2

Beschreibung	Bestellnummer
	120.020.11

Ausführung Netz | Steckernetzgerät 230 V/DC / 6 V/DC

Beschreibung	Bestellnummer
Multifunktionsschnittstelle VARIOconnect	**120.030.11**

Ausführung VARIOconnect | für Einzel- und Mehrfachstromversorgung, Datenverbindung

Beschreibung	Bestellnummer
Multifunktionsschnittstelle VARIOconnect	**120.036.11**

Ausführung Solar | Photovoltaikzellen mit 6 V Lithium CRP2 (Stützbatterie)

Beschreibung	Bestellnummer
automatische Energiesparfunktion (Solar)	**120.028.11**

Zubehör für lino Armaturen



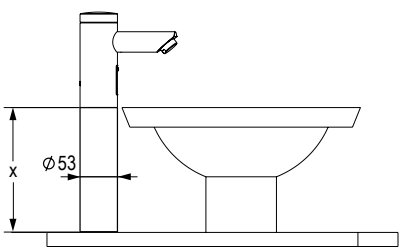

Set Armaturenverlängerung für lino Waschtischarmaturen

Verlängerung, passend für L10, L13, L20, L10i:
- Monoblock ohne Unterbau, robustes Messing, verchromt

Set, bestehend aus:
- Verlängerung
- Gewindestange
- Anschlussschläuche und Filter

Nur für Armaturen ohne Ablaufgarnitur verwendbar!

Bezeichnung	Länge (x)	Bestellnummer
Set Armaturenverlängerung für lino Waschtischarmaturen	56 mm	**550.034.12**
	177 mm	**550.034.11**

CONTI+ lumino L10i

Waschtischarmatur L10i, mit IR-Sensor, mit Mischung, verchromt



Berührungslose, elektronisch gesteuerte Waschtischarmatur:
- mit Temperaturwahlanzeige mittels LED-Leuchtring
- modularer Monoblock ohne Unterbau, robustes Messinggehäuse, verchromt
- funktionssicheres Magnetventil ROBUST (druckstoßarm) und Spar-Strahlregler
- Warm- und Kaltwasseranschluss mit flexiblen Druckschläuchen
- Temperatur frei wählbar oder vorwählbar (vandalensichere Abdeckung)
- Rückschlagventile und Schmutzsiebe (eingebaut)
- Heißwassersperre einstellbar
- mit integrierter Temperaturwahlanzeige mittels Lichtring im Armaturenkopf
- Farbverlauf des Lichtrings umschaltbar (Rot-Weiß-Blau oder Rot-Violett-Blau)
- Ambientebeleuchtung (permanent weißes Licht während Stand-by) aktivierbar, einstellbare Intensität
- Kalibrierung der Farbpositionen bei eingestellter Heißwassersperre möglich
- Infrarot-Sensorik (vollautomatische Einstellung!), Mikroprozessor-Elektronik
- Dauer-Ein- und Hygienespülung-Laufzeit (mit Funktionstaste einstellbar)
- Wassernachlaufzeit, Sensorempfindlichkeit (mit Funktionstaste einstellbar)
- 12-, 24- oder 48-Stunden-Hygienespülung (mit Funktionstaste einstellbar)
- Installation wie konventioneller Einhebelmischer

Technische Daten

Netzbetrieb Aufputz:	Steckernetzgerät 230 V/DC / 6 V/DC
Betriebsdruck:	0,3 – 10 bar
Durchflussmenge:	ca. 6,5 l/min (3 bar)
Wassertemperatur (max.):	80 °C
Strahlregler:	Spar-Strahlregler, Kaskade (selbstreinigend)
Druckschläuche:	350 mm
Eckventilanschlüsse:	G 3/8“
Schmutzsiebe:	0,5 mm Maschenweite
Sensorempfindlichkeit:	permanent automatisch selbsteinmessend
Wassernachlaufzeit:	1 s voreingestellt (mit Funktionstaste 0 – 10 s einstellbar)
Dauer-Ein-Laufzeit und Hygienespülung-Laufzeit:	2 min voreingestellt (mit Funktionstaste 0,5 – 20 min einstellbar)
Kurz-Aus:	2 min (fixiert)
Normen:	DIN EN 200; Geräuschklasse I; PA-IX 28707 / IO; CE



CONTI Sanitärarmaturen GmbH | Hauptstraße 98 | 35435 Wettenberg | Deutschland | Tel. +49 641 98221 0 | Fax +49 641 98221 50 | info@conti.plus



lumino L10i

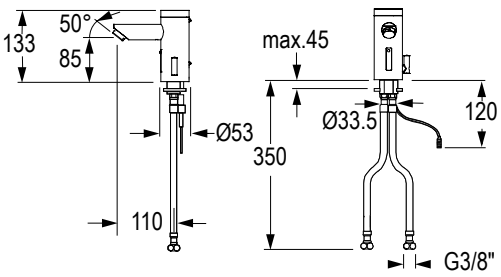

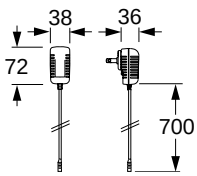

Ausführung Netz | Steckernetzgerät 230 V/DC / 6 V/DC

Beschreibung	Bestellnummer
Multifunktionsschnittstelle VARIOconnect	**121.010.11**

Optionales Zubehör	Länge (x)	Bestellnummer
Set Armaturenverlängerung für lino Waschtischarmaturen	56 mm	**550.034.12**
	177 mm	**550.034.11**

HIER SCANNEN mit Ablaufgarnitur

HIER SCANNEN Funktionstaste Click-plus

Klein-Durchlauferhitzer

Dezentrale Warmwasseraufbereitung

CONTI+ lumino+ Waschtischarmatur L10c – Energie und Wasser sparend mit Farbspiel
Bei der lumino+ L10c mit Klein-Durchlauferhitzer steht warmes Wasser sofort und ohne Vorwärmzeit zur Verfügung – sei es an Einzelwaschplätzen ohne Warmwasserleitung (Stromanschluss erforderlich) oder in Gebäuden mit einer dezentralen Warmwasserbereitung. Durch die technisch aufeinander abgestimmte Einheit ist ein stets gleichmäßiger Wasserfluss und eine konstante Wassertemperatur gewährleistet. Die Installation funktioniert dabei wie bei einem konventionellen Einhebelmischer, der Durchlauferhitzer benötigt lediglich einen Stromanschluss und ist mit zwei Heizleistungen lieferbar: 3,5 kW (steckerfertig) oder 6,5 kW (Festanschluss).

Elektronisch geregelter Klein-Durchlauferhitzer

- druckfeste Bauart
- Wasseranschluss mit flexiblem Druckschlauch
- effektives Blankdraht-Heizsystem IES®
- Temperatursteuerung über lumino Waschtischarmatur
- Durchflussmenge kann im Gerät voreingestellt werden (Werkseinstellung ca. 38 °C)
- Nennleistung: MBX3i: 3,5 kW (230 V/AC) oder MBX7i: 6,5 kW (400 V/AC)



Netzbetrieb MBX3i:	Schutzkontaktstecker 230 V/AC, 3 x 1,5 mm², 15 A, 3,5 kW 2 Steckdosen erforderlich, optionales Zubehör: Doppelsteckdose
Netzbetrieb MBX7i:	2-Phasen-Festanschluss 400 V/AC, 3 x 2,5 mm², 16 A, 6,5 kW

Technische Daten Klein-Durchlauferhitzer MBX3i:

Betriebsdruck:	1–5 bar
Nennspannung:	230 V/AC
Nennleistung:	3,5 kW
Nennstrom:	15 A
Kabelquerschnitt:	1.5 mm²
Anschlussschläuche:	1 x 500 mm
Schlauchanschlüsse:	G 3/8“
Zulauftemperatur (max.):	60 °C
Schutzklasse nach VDE:	IP24
Norm:	CE

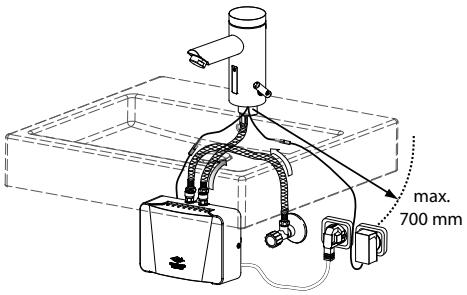

Maximale Temperaturerhöhung bei Nennleistung und Durchfluss:
2,0 l/min - 25 K | 2,5 l/min - 20 K | 3,0 l/min - 17 K | 3.5 l/min - 14 K
Temperaturerhöhung (K) + Kaltwassertemperatur (°C) = Warmwassertemperatur (max.)

Technische Daten Klein-Durchlauferhitzer MBX7i:

Betriebsdruck:	1–5 bar
Nennspannung:	400 V/AC
Nennleistung:	6,5 kW
Nennstrom:	15 A
Kabelquerschnitt:	2,5 mm²
Anschlussschläuche:	1 x 500 mm
Schlauchanschlüsse:	G 3/8“
Zulauftemperatur (max.):	60 °C
Schutzklasse nach VDE:	IP24
Norm:	CE

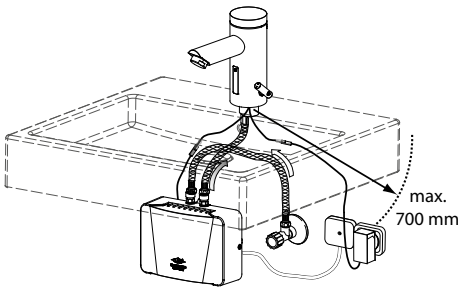

Maximale Temperaturerhöhung bei Nennleistung und Durchfluss:
2,0 l/min - 46 K | 2,5 l/min - 37 K | 3,0 l/min - 31 K | 3,5 l/min - 26 K
Temperaturerhöhung (K) + Kaltwassertemperatur (°C) = Warmwassertemperatur (max.)

CONTI Sanitärarmaturen GmbH | Hauptstraße 98 | 35435 Wettenberg | Deutschland | Tel. +49 641 98221 0 | Fax +49 641 98221 50 | info@conti.plus
www.conti.plus | CONVKF1010DE | gültig ab 01/2024 | Druckfehler und Irrtümer sowie technische und maßliche Änderungen vorbehalten.

CONTI+ lumino+ L10c

Waschtischarmatur L10c, mit IR-Sensor, mit Klein-Durchlauferhitzer, verchromt

Berührungslose, elektronisch gesteuerte Waschtischarmatur:

- mit Temperaturwahlanzeige mittels LED-Leuchtring
- modularer Monoblock ohne Unterbau, robustes Messinggehäuse, verchromt
- Infrarot-Sensorik (vollautomatische Einstellung!), Mikroprozessor-Elektronik
- funktionssicheres Magnetventil ROBUST (druckstoßarm) und Spar-Strahlregler
- Warm- und Kaltwasseranschluss mit flexiblen Druckschläuchen
- Rückschlagventile und Schmutzsiebe (eingebaut)
- Temperatur frei wählbar oder vorwählbar (vandalensichere Abdeckung)
- Heißwassersperre einstellbar
- Dauer-Ein- und Hygienespülung-Laufzeit (mit Funktionstaste einstellbar)
- Wassernachlaufzeit, Sensorempfindlichkeit (mit Funktionstaste einstellbar)
- 12-, 24- oder 48-Stunden-Hygienespülung (mit Funktionstaste einstellbar)
- Installation wie konventioneller Einhebelmischer

Ausführung Netz | Clage MBX3i; 15 A, 3,5 kW

Beschreibung	Bestellnummer
Multifunktionsschnittstelle VARIOconnect	**121.028.11**

Ausführung Netz | Clage MBX7i; 16 A, 6,5 kW

Beschreibung	Bestellnummer
Multifunktionsschnittstelle VARIOconnect	**121.038.11**



Technische Daten

Netzbetrieb Armatur:	Steckernetzgerät 230 V/DC / 6 V/DC
Betriebsdruck:	0,3 – 10 bar
Durchflussmenge:	MBX3i ca. 2,0 l/min MBX7i ca. 3,7 l/min
Wassertemperatur (max.):	70 °C
Strahlregler:	MBX3i Sprüh-Strahlregler MBX7i Spar-Strahlregler
Druckschläuche:	350 mm
Eckventilanschlüsse:	G 3/8"
Schmutzsiebe:	0,5 mm Maschenweite
Sensorempfindlichkeit:	permanent automatisch selbsteinmessend
Wassernachlaufzeit:	1 s voreingestellt (mit Funktionstaste 0 – 10 s einstellbar)
Dauer-Ein-Laufzeit und Hygienespülung-Laufzeit:	2 min voreingestellt (mit Funktionstaste 0,5 – 20 min einstellbar)
Kurz-Aus:	2 min (fixiert)
Normen:	DIN EN 200; Geräuschklasse I; PA-IX 28707 / IO; CE



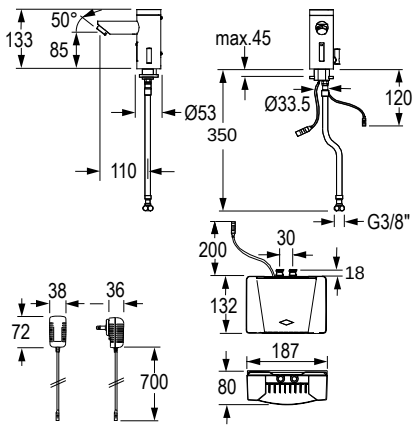

HIER SCANNEN mit Ablaufgarnitur

HIER SCANNEN Funktionstaste Click-plus



CONTI+ tipolino

Selbstschlussarmatur, elektronische Start/Stopp-Taste, verchromt ohne Mischung | mit Mischung

Elektronisch gesteuerte Selbstschlussarmatur mit Start/Stopp-Taste:

L25P | ohne Mischung:
- für Kaltwasser oder vorgemischtes Wasser
- mit flexiblem Druckschlauch, Schmutzsieb (eingebaut)

L15P | mit Mischung:
- für Warm- und Kaltwasseranschluss
- mit flexiblen Druckschläuchen, Rückschlagventile und Schmutzsiebe (eingebaut)
- Temperatur frei wählbar oder vorwählbar (vandalensichere Abdeckung)
- Heißwassersperre einstellbar

Alle tipolino-Varianten:
- modularer Monoblock ohne Unterbau, robustes Messinggehäuse, verchromt
- Mikroprozessor-Elektronik
- Ausführung Batterie: integrierte Batterie über Revisionsabdeckung austauschbar
- funktionssicheres Magnetventil ROBUST (druckstoßarm)
- Spar-Strahlregler
- Installation wie konventioneller Einhebelmischer
- Wassernachlaufzeit (mit Start/Stopp-Taste einstellbar)
- 12-, 24-, 48-Stunden Hygienespülung (mit Start/Stopp-Taste aktivierbar)
- Netzbetrieb: Einzel- und Mehrfachstromversorgung
- Service APP kompatibel: Kontrolle der gespeicherten Betriebsdaten, Einstellungen und Steuerung der Funktionen
- Einbindung in das CNX Wassermanagement-System möglich

Technische Daten

Batterie:	6 V Lithium CRP2 – handelsüblich; Lebensdauer bis zu 4 Jahren
Netzbetrieb Aufputz:	Steckernetzgerät 230 V/DC / 6 V/DC
VARIOconnect:	für Einzel- und Mehrfachstromversorgung, Datenverbindung
Betriebsdruck:	0,3 – 10 bar
Durchflussmenge (ca.):	6 l/min (3 bar)
Wassertemperatur (max.):	80 °C
Strahlregler:	Spar-Strahlregler, Kaskade (selbstreinigend)
Druckschläuche:	350 mm
Eckventilanschluss:	G 3/8"
Schmutzsieb:	0,5 mm Maschenweite
Wasserlaufzeit:	7 s voreingestellt (manuell einstellbar von 3 – 180 s)
Hygienespülung-Laufzeit:	30 s
Normen:	DIN EN 200; CE

Hinweis:

Bei Anbindung über die Service APP ist der BLE Converter separat zu bestellen.

Bei Einbindung in das CNX Wassermanagement-System ist der CNX Converter separat zu bestellen.

CONTI Sanitärarmaturen GmbH | Hauptstraße 98 | 35435 Wettenberg | Deutschland | Tel. +49 641 98221 0 | Fax +49 641 98221 50 | info@conti.plus
www.conti.plus | CONVKF1010DE | gültig ab 01/2024 | Druckfehler und Irrtümer sowie technische und maßliche Änderungen vorbehalten.

tipolino Selbstschlussarmatur, elektronische Start/Stopp-Taste



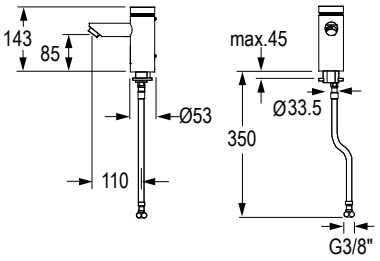

tipolino Selbstschlussarmatur L25P, ohne Mischung

Ausführung Batterie | 6 V Lithium CRP2

Beschreibung	Bestellnummer
	120.081.11

Ausführung Netz | Steckernetzgerät 230 V/DC / 6 V/DC

Beschreibung	Bestellnummer
Multifunktionsschnittstelle VARIOconnect	**120.084.11**

Ausführung VARIOconnect | für Einzel- und Mehrfachstromversorgung, Datenverbindung

Beschreibung	Bestellnummer
Multifunktionsschnittstelle VARIOconnect	**120.086.11**

Optionales Zubehör	Länge (x)	Bestellnummer
Set Armaturenverlängerung für lino Waschtischarmaturen	56 mm	**550.034.12**
	177 mm	**550.034.11**



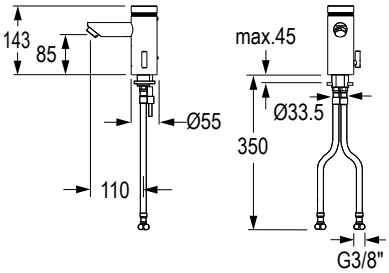

tipolino Selbstschlussarmatur L15P, mit Mischung

Ausführung Batterie | 6 V Lithium CRP2

Beschreibung	Bestellnummer
	120.071.11

Ausführung Netz | Steckernetzgerät 230 V/DC / 6 V/DC

Beschreibung	Bestellnummer
Multifunktionsschnittstelle VARIOconnect	**120.074.11**

Ausführung VARIOconnect | für Einzel- und Mehrfachstromversorgung, Datenverbindung

Beschreibung	Bestellnummer
Multifunktionsschnittstelle VARIOconnect	**120.076.11**

Optionales Zubehör	Länge (x)	Bestellnummer
Set Armaturenverlängerung für lino Waschtischarmaturen	56 mm	**550.034.12**
	177 mm	**550.034.11**



CONTI+ Senso

Waschtischarmatur, mit IR-Sensor, verchromt mit elektronischer Mischung



Berührungslose, elektronisch gesteuerte Waschtischarmatur:
- elektronische Mischeinheit mit Motorantrieb (direkt auf Eckventil)
- robustes Gehäuse aus Messing, verchromt
- funktionssicheres Magnetventil ROBUST (druckstoßarm)
- Wasseranschluss mit flexiblen Druckschläuchen
- Temperatur frei wählbar
- Komfort-Wassersparstrahl über sensitiven Raindrop-Strahlregler
- Lichteinsatz durch ausgereifte LED-Technik
- Beleuchtung des Wasserstrahls weiß
- elektronische Touch-Bedienung – einfache Veränderung der Temperatur durch Berührung der Tasten
- Temperaturwahlanzeige durch beleuchtete Anzeigebalken (Rot, Weiß, Blau), verändert sich durch Berühren der Touch-Tasten
- Begrüßungsfunktion (Fernerkennung), Lichtelemente leuchten weiß auf
- Infrarot-Sensorik (vollautomatische Einstellung!)
- Mikroprozessor-Elektronik
- Wassernachlaufzeit und Sensorempfindlichkeit einstellbar
- Dauer-Ein und Kurz-Aus einstellbar
- Installation wie konventioneller Einhebelmischer

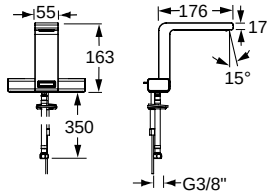

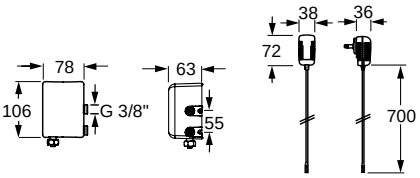

Ausführung Netz | Steckernetzgerät 230 V/DC / 6 V/DC

Beschreibung	Bestellnummer
mit IR-Sensor und elektronischer Mischung	**155.010.11**

Technische Daten

Netzbetrieb Aufputz:	230 V/DC / 12 V/DC Steckernetzgerät
Betriebsdruck:	0,3–10 bar
Durchflussmenge (ca.):	2 l/min 2-reihiges Strahlstück (3 bar) (Auslieferzustand) ca. 4 l/min 3-reihiges Strahlstück (3 bar)
Wassertemperatur (max.):	80 °C
Strahlregler:	Raindrop-Strahlregler
Druckschläuche:	350 mm
Eckventilanschluss:	G 3/8
Schmutzsiebe:	0,5 mm Maschenweite
Sensorempfindlichkeit:	permanent automatisch selbsteinmessend
Wassernachlaufzeit:	2 s voreingestellt (1–7 s einstellbar)
Dauer-Ein-Laufzeit:	2 min voreingestellt (1–7 min einstellbar)
Kurz-Aus:	2 min (1–7 min einstellbar)
Normen:	DIN EN 200; CE

PLUS X AWARD®
ausgezeichnet für:
Innovation
High Quality
Design
Bedienkomfort
Funktionalität

PLUS X AWARD®
ausgezeichnet als:
BESTES PRODUKT DES JAHRES 2011

reddot design award
honourable mention 2010

CONTI Sanitärarmaturen GmbH | Hauptstraße 98 | 35435 Wettenberg | Deutschland | Tel. +49 641 982210 | Fax +49 641 9822150 | info@conti.plus

CONTI+ iQ

Waschtischarmatur, mit IR-Sensor, verchromt ohne Mischung | mit Mischung | drucklos

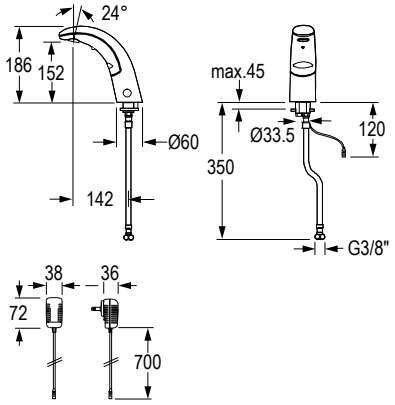

Berührungslose, elektronisch gesteuerte Waschtischarmatur:

ohne Mischung:
- für Kaltwasser oder vorgemischtes Wasser
- mit flexiblem Druckschlauch, Schmutzsieb (eingebaut)

mit Mischung:
- für Warm- und Kaltwasseranschluss
- mit flexiblen Druckschläuchen, Rückschlagventile und Schmutzsiebe (eingebaut)
- Temperatur frei wählbar oder vorwählbar (vandalensichere Abdeckung)
- Heißwassersperre einstellbar

drucklos:
- für offene Warmwasserbereiter
- für Kaltwasseranschluss für dezentrale Wasseraufbereitung (Boiler)
- mit flexiblen Druckschläuchen, Durchflussbegrenzer und Schmutzsieb
- Temperatur frei wählbar oder vorwählbar (vandalensichere Abdeckung)
- Heißwassersperre einstellbar

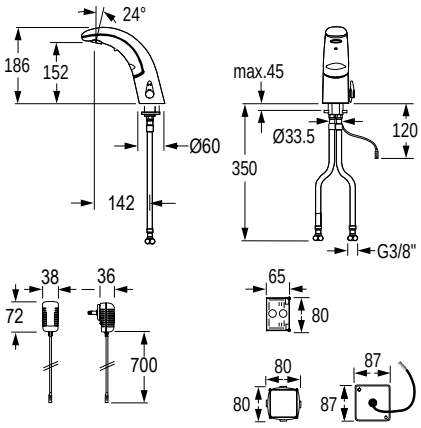

Alle iQ-Varianten:
- modularer Monoblock ohne Unterbau, robustes Messinggehäuse
- Ausführung Batterie: integrierte Batterie über Revisionsabdeckung austauschbar
- Infrarot-Sensorik (vollautomatische Einstellung!), Mikroprozessor-Elektronik
- funktionssicheres Magnetventil ROBUST (druckstoßarm) und Spar-Strahlregler
- Dauer-Ein- und Hygienespülung-Laufzeit (mit Funktionstaste einstellbar)
- Wassernachlaufzeit, Sensorempfindlichkeit (mit Funktionstaste einstellbar)
- 12-, 24- oder 48-Stunden Hygienespülung (mit Funktionstaste einstellbar)
- Installation wie konventioneller Einhebelmischer
- Service APP kompatibel: Kontrolle der gespeicherten Betriebsdaten, Einstellungen und Steuerung der Funktionen
- Einbindung in das CNX Wassermanagement-System möglich

Technische Daten

Batterie:	6 V Lithium 2CR5 – handelsüblich; Lebensdauer bis zu 4 Jahren
Netzbetrieb Aufputz:	Steckernetzgerät 230 V/DC / 6 V/DC
Netzbetrieb Unterputz:	UP-Netzgerät 230 V/DC / 6 V/DC mit Montagebox und Abdeckung
VARIOconnect:	für Einzel- und Mehrfachstromversorgung, Datenverbindung
Betriebsdruck:	0,3 – 10 bar
Durchflussmenge A20, A10:	ca. 6 l/min (3 bar)
Durchflussmenge A30:	ca. 5 l/min (3 bar)
Wassertemperatur (max.):	80 °C
Strahlregler:	Spar-Strahlregler, Kaskade (selbstreinigend)
Druckschläuche A20, A10:	350 mm
Druckschläuche A30:	2x500 mm / 1x350 mm
Eckventilanschluss:	G 3/8“
Schmutzsieb:	0,5 mm Maschenweite
Sensorempfindlichkeit:	permanent automatisch selbsteinmessend
Wassernachlaufzeit:	1 s voreingestellt (mit Funktionstaste 0 – 10 s einstellbar)
Dauer-Ein-Laufzeit und Hygienespülung-Laufzeit:	2 min voreingestellt (mit Funktionstaste 0,5 – 20 min einstellbar)
Kurz-Aus:	2 min (fixiert)
Normen:	DIN EN 200; Geräuschklasse I; PA-IX 28706 / IO; CE

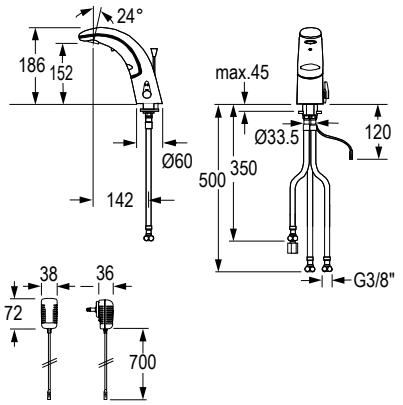

Hinweis (Netz und CNX): Bei Anbindung über die Service APP ist der BLE Converter separat zu bestellen.

Bei Einbindung in das CNX Wassermanagement-System ist der CNX Converter separat zu bestellen.

iQ Waschtischarmatur



iQ Waschtischarmatur A20, ohne Mischung

Ausführung Batterie | 6 V Lithium CRP2

Beschreibung	Bestellnummer
	100.040.11

Ausführung Netz | Steckernetzgerät 230 V/DC / 6 V/DC

Beschreibung	Bestellnummer
Multifunktionsschnittstelle VARIOconnect	**100.050.11**

Ausführung VARIOconnect | für Einzel- und Mehrfachstromversorgung, Datenverbindung

Beschreibung	Bestellnummer
Multifunktionsschnittstelle VARIOconnect	**100.056.11**



iQ Waschtischarmatur A10, mit Mischung

Ausführung Batterie | 6 V Lithium CRP2

Beschreibung	Bestellnummer
	100.000.11

Ausführung Netz | Steckernetzgerät 230 V/DC / 6 V/DC

Beschreibung	Bestellnummer
Multifunktionsschnittstelle VARIOconnect	**100.010.11**

Ausführung VARIOconnect | für Einzel- und Mehrfachstromversorgung, Datenverbindung

Beschreibung	Bestellnummer
Multifunktionsschnittstelle VARIOconnect	**100.016.11**

Ausführung Netzgerät Unterputz | 230 V/DC / 6 V/DC

Beschreibung	Bestellnummer
Multifunktionsschnittstelle VARIOconnect	**100.060.11**



iQ Waschtischarmatur A30, drucklos

Ausführung Batterie | 6 V Lithium CRP2

Beschreibung	Bestellnummer
	100.020.11

Ausführung Netz | Steckernetzgerät 230 V/DC / 6 V/DC

Beschreibung	Bestellnummer
Multifunktionsschnittstelle VARIOconnect	**100.030.11**

Ausführung VARIOconnect | für Einzel- und Mehrfachstromversorgung, Datenverbindung

Beschreibung	Bestellnummer
Multifunktionsschnittstelle VARIOconnect	**100.036.11**

HIER SCANNEN mit Ablaufgarnitur

HIER SCANNEN Funktionstaste Click-plus

CONTI+ loopino

Waschtischarmatur, mit IR-Sensor, verchromt ohne Mischung | mit Mischung | drucklos

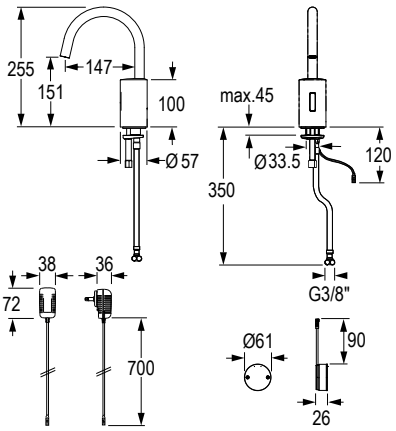

Berührungslose, elektronisch gesteuerte Waschtischarmatur:

ohne Mischung:
- für Kaltwasser oder vorgemischtes Wasser
- mit flexiblem Druckschlauch, Schmutzsieb (eingebaut)

mit Mischung:
- für Warm- und Kaltwasseranschluss
- mit flexiblen Druckschläuchen, Rückschlagventile und Schmutzsiebe (eingebaut)
- Temperatur frei wählbar oder vorwählbar (vandalensichere Abdeckung)
- Heißwassersperre einstellbar

drucklos:
- für offene Warmwasserbereiter
- für Kaltwasseranschluss für dezentrale Wasseraufbereitung (Boiler)
- mit flexiblen Druckschläuchen, Durchflussbegrenzer und Schmutzsieb
- Temperatur frei wählbar oder vorwählbar (vandalensichere Abdeckung)
- Heißwassersperre einstellbar

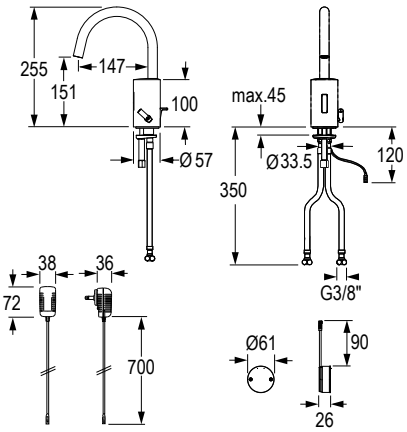

Alle loopino-Varianten:
- Auslauf NICHT schwenkbar
- Monoblock-Version ohne Unterbau, robustes Messinggehäuse, verchromt
- Infrarot-Doppelsensorik (vollautomatische Einstellung!), Mikroprozessor-Elektronik
- funktionssicheres Magnetventil ROBUST (druckstoßarm) und Spar-Strahlregler
- Ausführung Batterie: externe Batteriebox unter dem Waschtisch
- Kurz-Aus (Reinigung) und Dauer-Ein (Befüllen) (mit Funktionstaste auslösbar)
- Dauer-Ein- und Hygienespülung-Laufzeit (mit Funktionstaste einstellbar)
- Wassernachlaufzeit, Sensorempfindlichkeit (mit Funktionstaste einstellbar)
- 12-, 24- oder 48-Stunden-Hygienespülung (mit Funktionstaste einstellbar)
- Installation wie konventioneller Einhebelmischer
- Service APP kompatibel: Kontrolle der gespeicherten Betriebsdaten, Einstellungen und Steuerung der Funktionen
- Einbindung in das CNX Wassermanagement-System möglich

Technische Daten

Batterie:	6 V Lithium 2CR5 – handelsüblich; Lebensdauer bis zu 4 Jahren
Netzbetrieb Aufputz:	Steckernetzgerät 230 V/DC / 6 V/DC
VARIOconnect:	für Einzel- und Mehrfachstromversorgung, Datenverbindung
Betriebsdruck:	0,3 – 10 bar
Durchflussmenge G20, G10:	ca. 6 l/min (3 bar)
Durchflussmenge G30:	ca. 5 l/min (3 bar)
Wassertemperatur (max.):	80 °C
Strahlregler:	Spar-Strahlregler, Kaskade (selbstreinigend)
Druckschläuche G20, G10:	350 mm
Druckschläuche G30:	2x500 mm / 1x350 mm
Eckventilanschluss:	G 3/8"
Schmutzsieb:	0,5 mm Maschenweite
Sensorempfindlichkeit:	permanent automatisch selbsteinmessend
Wassernachlaufzeit:	1 s voreingestellt (mit Funktionstaste 0 – 10 s einstellbar)
Dauer-Ein-Laufzeit und Hygienespülung-Laufzeit:	2 min voreingestellt (mit Funktionstaste 0,5 – 20 min einstellbar)
Kurz-Aus:	2 min (fixiert)
Normen:	DIN EN 200; Geräuschklasse I; PA-IX 28706 / IO; CE

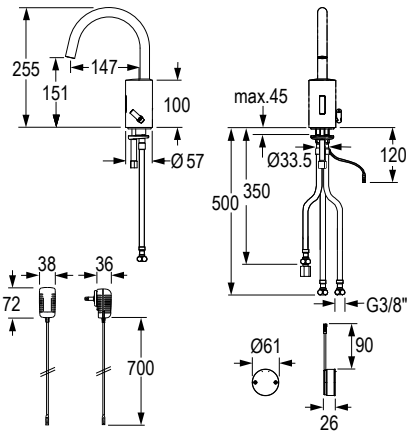

Hinweis:

Bei Anbindung über die Service APP ist der BLE Converter separat zu bestellen.

Bei Einbindung in das CNX Wassermanagement-System ist der CNX Converter separat zu bestellen.

CONTI Sanitärarmaturen GmbH | Hauptstraße 98 | 35435 Wettenberg | Deutschland | Tel. +49 641 98221 0 | Fax +49 641 98221 50 | info@conti.plus

loopino Waschtischarmatur



loopino Waschtischarmatur G20, ohne Mischung

Ausführung Batterie | 6 V Lithium CRP2

Beschreibung	Bestellnummer
Multifunktionsschnittstelle VARIOconnect inkl. Batteriebox	**150.040.11**

Ausführung Netz | Steckernetzgerät 230 V/DC / 6 V/DC

Beschreibung	Bestellnummer
Multifunktionsschnittstelle VARIOconnect	**150.050.11**

Ausführung VARIOconnect | für Einzel- und Mehrfachstromversorgung, Datenverbindung

Beschreibung	Bestellnummer
Multifunktionsschnittstelle VARIOconnect	**150.056.11**



HIER SCANNEN mit Ablaufgarnitur

loopino Waschtischarmatur G10, mit Mischung

Ausführung Batterie | 6 V Lithium CRP2

Beschreibung	Bestellnummer
Multifunktionsschnittstelle VARIOconnect inkl. Batteriebox	**150.000.11**

Ausführung Netz | Steckernetzgerät 230 V/DC / 6 V/DC

Beschreibung	Bestellnummer
Multifunktionsschnittstelle VARIOconnect	**150.010.11**

Ausführung VARIOconnect | für Einzel- und Mehrfachstromversorgung, Datenverbindung

Beschreibung	Bestellnummer
Multifunktionsschnittstelle VARIOconnect	**150.016.11**



loopino Waschtischarmatur G30, drucklos

Ausführung Batterie | 6 V Lithium CRP2

Beschreibung	Bestellnummer
Multifunktionsschnittstelle VARIOconnect inkl. Batteriebox	**150.020.11**

Ausführung Netz | Steckernetzgerät 230 V/DC / 6 V/DC

Beschreibung	Bestellnummer
Multifunktionsschnittstelle VARIOconnect	**150.030.11**

CONTI+ maxx

Waschtischarmatur, mit IR-Sensor, verchromt ohne Mischung | mit Mischung

Berührungslose, elektronisch gesteuerte Waschtischarmatur:

ohne Mischung:
- für Kaltwasser oder vorgemischtes Wasser
- mit flexiblem Druckschlauch, Schmutzsieb (eingebaut)

mit Mischung:
- für Warm- und Kaltwasseranschluss
- mit flexiblen Druckschläuchen, Rückschlagventile und Schmutzsiebe (eingebaut)
- Temperatur frei wählbar oder vorwählbar (vandalensichere Abdeckung)
- Heißwassersperre einstellbar

Alle maxx-Varianten:
- modularer Monoblock ohne Unterbau, robustes Metallgehäuse, verchromt
- Ausführung Batterie: integrierte Batterie über Revisionsabdeckung austauschbar
- Infrarot-Sensorik (vollautomatische Einstellung!), Mikroprozessor-Elektronik
- funktionssicheres Magnetventil ROBUST (druckstoßarm) und Spar-Strahlregler
- Wasseranschluss mit flexiblem Druckschlauch, Schmutzsieb (eingebaut)
- Kurz-Aus (Reinigung) und Dauer-Ein (Befüllen) (mit Touch auslösbar)
- Dauer-Ein- und Hygienespülung-Laufzeit (mit Touch einstellbar)
- Wassernachlaufzeit, Sensorempfindlichkeit (mit Touch einstellbar)
- 12-, 24- oder 48-Stunden-Hygienespülung (mit Touch aktivierbar)
- Installation wie konventioneller Einhebelmischer
- Service APP kompatibel: Kontrolle der gespeicherten Betriebsdaten, Einstellungen und Steuerung der Funktionen
- Einbindung in das CNX Wassermanagement-System möglich



Technische Daten

Batterie:	6 V Lithium CRP2 – handelsüblich; Lebensdauer bis zu 4 Jahren
Netzbetrieb Aufputz:	Steckernetzgerät 230 V/DC / 6 V/DC
VARIOconnect:	für Einzel- und Mehrfachstromversorgung, Datenverbindung
Betriebsdruck:	0,3 – 10 bar
Durchflussmenge (ca.):	6 l/min (3 bar)
Wassertemperatur (max.):	80 °C
Strahlregler:	Spar-Strahlregler, Kaskade (selbstreinigend)
Druckschläuche:	350 mm
Eckventilanschlüsse:	G 3/8“
Schmutzsieb:	0,5 mm Maschenweite
Sensorempfindlichkeit:	permanent automatisch selbsteinmessend
Wassernachlaufzeit:	1 s voreingestellt (mit Touch 0 – 10 s einstellbar)
Dauer-Ein-Laufzeit und Hygienespülung-Laufzeit:	2 min voreingestellt (mit Touch 0,5 – 20 min einstellbar)
Kurz-Aus:	2 min (fixiert)
Normen:	DIN EN 200; Geräuschklasse I; PA-IX 28707 / IO; CE
Hinweis: (Netz und **VARIOconnect)**	Bei Anbindung über die Service APP ist der BLE Converter separat zu bestellen.
	Bei Einbindung in das CNX Wassermanagement-System ist der CNX Converter separat zu bestellen.

CONTI Sanitärarmaturen GmbH | Hauptstraße 98 | 35435 Wettenberg | Deutschland | Tel. +49 641 98221 0 | Fax +49 641 98221 50 | info@conti.plus
www.conti.plus | CONVKF1010DE | gültig ab 01/2024 | Druckfehler und Irrtümer sowie technische und maßliche Änderungen vorbehalten.

maxx Waschtischarmatur



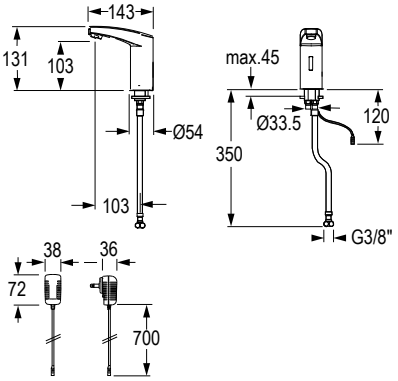

maxx Waschtischarmatur M20, ohne Mischung

Ausführung Batterie | 6 V Lithium CRP2

Beschreibung	Bestellnummer
	131.040.11

Ausführung Netz | Steckernetzgerät 230 V/DC / 6 V/DC

Beschreibung	Bestellnummer
Multifunktionsschnittstelle VARIOconnect	**131.050.11**

Ausführung VARIOconnect | für Einzel- und Mehrfachstromversorgung, Datenverbindung

Beschreibung	Bestellnummer
Multifunktionsschnittstelle VARIOconnect	**131.056.11**



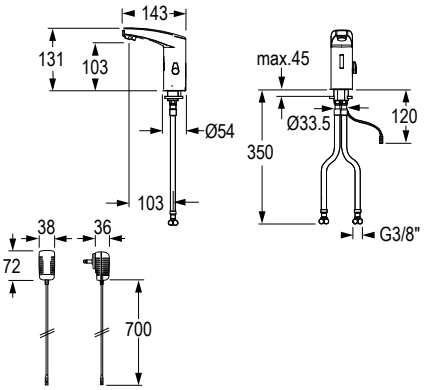

maxx Waschtischarmatur M10, mit Mischung

Ausführung Batterie | 6 V Lithium CRP2

Beschreibung	Bestellnummer
	131.000.11

Ausführung Netz | Steckernetzgerät 230 V/DC / 6 V/DC

Beschreibung	Bestellnummer
Multifunktionsschnittstelle VARIOconnect	**131.010.11**

Ausführung VARIOconnect | für Einzel- und Mehrfachstromversorgung, Datenverbindung

Beschreibung	Bestellnummer
Multifunktionsschnittstelle VARIOconnect	**131.016.11**

Optionales Zubehör **(VARIOconnect)**	Bestellnummer
APP BLE Converter 2. Generation	**CONO270000**
CNX CNX Steuerzentrale	**CONO214641**



Zubehör für umaxx



Wandbefestigungsset für externe Ventileinheit

Set, bestehend aus:
- 1 Wandhalter HU20
- 2 Schrauben
- 1 Panzerschlauch G 3/8“
- 1 Doppelnippel zyl. AG 3/8“
- passend für umaxx

Bezeichnung	Bestellnummer
Wandbefestigungsset umaxx	**550.071.00**

CONTI Sanitärarmaturen GmbH | Hauptstraße 98 | 35435 Wettenberg | Deutschland | Tel. +49 641 98221 0 | Fax +49 641 98221 50 | info@conti.plus

CONTI+ umaxx

Waschtischarmatur M21, mit IR-Sensor, verchromt, ohne Mischung



Berührungslose, elektronisch gesteuerte Waschtischarmatur:
- für Kaltwasser oder vorgemischtes Wasser
- robustes Metallgehäuse, verchromt
- Infrarot-Sensorik (vollautomatische Einstellung!), Mikroprozessor-Elektronik
- kleine externe Ventileinheit mit funktionssicherem Magnetventil ROBUST (druckstoßarm), zur direkten Befestigung auf dem Eckventil oder mit Wandbefestigung (optional)
- Schmutzsieb (eingebaut)
- integrierte wasserdichte Batteriebox oder Kabelanschluss zur Stromversorgung
- Kurz-Aus (Reinigung) und Dauer-Ein (Befüllen) (mit Touch auslösbar)
- Dauer-Ein- und Hygienespülung-Laufzeit (mit Touch einstellbar)
- Wassernachlaufzeit, Sensorempfindlichkeit (mit Touch einstellbar)
- 12-, 24- oder 48-Stunden-Hygienespülung (mit Touch aktivierbar)
- Installation wie konventioneller Einhebelmischer
- Service APP kompatibel: Kontrolle der gespeicherten Betriebsdaten, Einstellungen und Steuerung der Funktionen

Ausführung Batterie | 6 V Lithium CRP2

Beschreibung	Bestellnummer
Multifunktionsschnittstelle VARIOconnect	**133.040.11**

Ausführung Netz | Steckernetzgerät 230 V/DC / 6 V/DC

Beschreibung	Bestellnummer
Multifunktionsschnittstelle VARIOconnect	**133.050.11**

Ausführung VARIOconnect | für Einzel- und Mehrfachstromversorgung, Datenverbindung

Beschreibung	Bestellnummer
Multifunktionsschnittstelle VARIOconnect	**133.056.11**

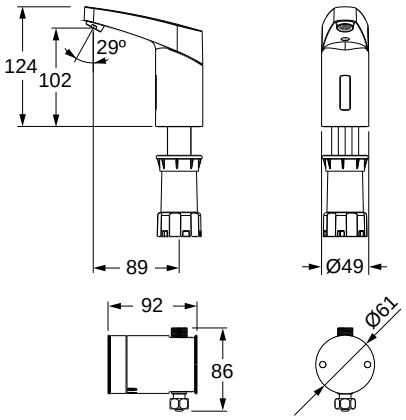

Technische Daten

Batterie:	6 V Lithium CRP2 – handelsüblich; Lebensdauer bis zu 4 Jahren
Netzbetrieb Aufputz:	Steckernetzgerät 100–250 V/AC / 6 V/DC; 50–60 Hz
VARIOconnect:	für Einzel- und Mehrfachstromversorgung, Datenverbindung
Betriebsdruck:	0,3–10 bar
Durchflussmenge (ca.):	3,5 l/min (3 bar)
Wassertemperatur (max.):	80 °C
Strahlregler:	Spar-Strahlregler, Kaskade (selbstreinigend)
Druckschlauch:	550 mm
Eckventilanschluss:	G 3/8"
Schmutzsieb:	0,5 mm Maschenweite
Sensorempfindlichkeit:	permanent automatisch selbsteinmessend
Wassernachlaufzeit:	1 s voreingestellt (mit Touch einstellbar)
Dauer-Ein-Laufzeit und Hygienespülung-Laufzeit:	2 min voreingestellt (mit Touch 0,5 – 20 min einstellbar)
Kurz-Aus:	2 min (fixiert)
Normen:	DIN EN 200; CE

Hinweis: Service APP nur in Verbindung mit BLE Converter verfügbar – keine permanente Auswertemöglichkeit.

Bei Anbindung über die Service APP ist der BLE Converter separat zu bestellen.

HYG APP

CONTI Sanitärarmaturen GmbH | Hauptstraße 98 | 35435 Wettenberg | Deutschland | Tel. +49 641 982210 | Fax +49 641 9822150 | info@conti.plus



Rohmontageset U3U, für Unterputz-Wandarmaturen GW20

Bestehend aus:
- Unterputzgehäuse, Absperrventil und Schutzabdeckung
- Ventilkörper mit integrierter Absperrung (TwistStop)
- Spülstopfen



Bezeichnung	Bestellnummer
ultra Rohmontageset U3U	**220.060.00**

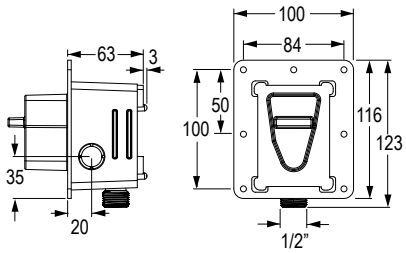

CONTI Sanitärarmaturen GmbH | Hauptstraße 98 | 35435 Wettenberg | Deutschland | Tel. +49 641 98221 0 | Fax +49 641 98221 50 | info@conti.plus

ultra Wandarmatur GW20 mit IR-Sensor, ohne Mischung – Endmontageset

Berührungslose, elektronisch gesteuerte Waschtischarmatur:
- für Kaltwasser oder vorgemischtes Wasser
- robustes Metallgehäuse
- Infrarot-Doppelsensorik (vollautomatische Einstellung!), Mikroprozessor-Elektronik
- funktionssicheres Magnetventil ROBUST (druckstoßarm)
- vandalensicherer Strahlregler (mit integriertem Werkzeug austauschbar)
- Schmutzsieb (eingebaut)
- integrierte vollautomatische Wasserabsperrung (TwistStop) für Service und Schmutzsiebreinigung (keine Vorabsperrung erforderlich)
- One-Tool-Service – alle Komponenten von oben zugänglich
- 12- oder 24-Stunden-Hygienespülung (mit Touch aktivierbar)
- integrierte Batterieeinheit bei Ausführung als VARIOconnect, Backup-Funktion bei Batterieausführung, Umrüstung auf Netzbetrieb vorbereitet
- automatische Energiesparfunktion (Solar) und Sicherheitsabschaltung aktivierbar
- Installation durch Kombination mit ultra Rohbauset U3U (nicht im Lieferumfang enthalten)
- Einbindung in das CNX Wassermanagement-System möglich



Ausführung Batterie | 6 V Lithium CRP2

Beschreibung	Bestellnummer
	164.040.11

VARIOconnect | für Einzel- und Mehrfachstromversorgung, Datenverbindung

Beschreibung	Bestellnummer
Multifunktionsschnittstelle VARIOconnect	**164.056.11**

Ausführung Solar | Photovoltaikzellen mit 6 V Lithium CRP2 (Stützbatterie)

Beschreibung	Bestellnummer
automatische Energiesparfunktion (Solar)	**164.048.11**

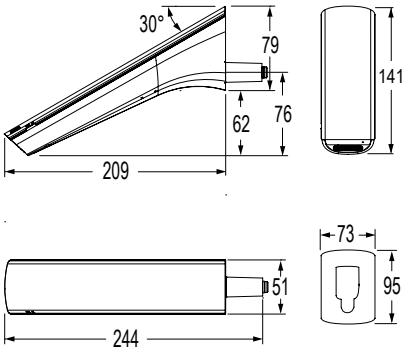

Technische Daten

Batterie:	6 V Lithium CRP2; Lebensdauer bis zu 4 Jahren
VARIOconnect:	für Einzel- und Mehrfachstromversorgung, Datenverbindung
Solar:	Photovoltaikzelle in Kombination mit 6 V Lithium CRP2 (Stützbatterien) – handelsüblich; Lebensdauer bis zu 8 Jahren
Betriebsdruck:	0,3 – 10 bar
Durchflussmenge (ca.):	5,7 l/min (3 bar) geregelt
Wassertemperatur (max.):	80 °C
Strahlregler:	RC
Anschluss:	G 1/2
Schmutzsieb:	0,5 mm Maschenweite
Sensorempfindlichkeit:	permanent automatisch selbsteinmessend
Wassernachlaufzeit:	1 s voreingestellt (mit Touch 0 – 10 s einstellbar)
Dauer-Ein-Laufzeit und Hygienespülung-Laufzeit:	2 min voreingestellt (mit Touch 0,5 – 20 min einstellbar)
Kurz-Aus:	2 min (fixiert)
Normen:	DIN EN 200; CE

Hinweis: Bei Einbindung in das CNX Wassermanagement-System ist der CNX Converter separat zu bestellen.

Notwendiges Zubehör	Bestellnummer
Rohmontageset U3U	**220.060.00**

CONTI+ lino

Wandarmatur Unterputz, mit IR-Sensor, verchromt ohne Mischung | mit Mischung – FM

Berührungslose, elektronisch gesteuerte Waschtischarmatur für Unterputzmontage – Fertigmontageset:

ohne Mischung:
- für Kaltwasser oder vorgemischtes Wasser

mit Mischung:
- für Warm- und Kaltwasseranschluss
- Heißwassersperre einstellbar
- Temperatur frei wählbar

Alle Varianten:
- robuste Ausführung: Frontplatte und Auslauf aus Metall, verchromt
- funktionssicheres Magnetventil ROBUST (druckstoßarm)
- Infrarot-Doppelsensorik (vollautomatische Einstellung!), Mikroprozessor-Elektronik
- Rückschlagventile und Schmutzsiebe (eingebaut)
- Dauer-Ein- und Hygienespülung-Laufzeit (mit Funktionstaste einstellbar)
- Wassernachlaufzeit, Sensorempfindlichkeit (mit Funktionstaste einstellbar)
- 12-, 24- oder 48-Stunden-Hygienespülung (mit Funktionstaste einstellbar)
- einfache Installation in Kombination mit HANSAVAROX Grundeinheit (Rohmontageset) (nicht im Lieferumfang enthalten)
- Service APP kompatibel: Kontrolle der gespeicherten Betriebsdaten, Einstellungen und Steuerung der Funktionen
- Einbindung in das CNX Wassermanagement-System möglich

Technische Daten

Batterie:	6 V Lithium CRP2 – handelsüblich; Lebensdauer bis zu 4 Jahren
VARIOconnect:	für Einzel- und Mehrfachstromversorgung, Datenverbindung
Betriebsdruck:	0,3 – 10 bar
Durchflussmenge (ca.):	6 l/min (3 bar)
Wassertemperatur (max.):	80 °C
Strahlregler:	Spar-Strahlregler, Kaskade (selbstreinigend)
Schmutzsiebe:	0,3 mm Maschenweite
Sensorempfindlichkeit:	permanent automatisch selbsteinmessend
Wassernachlaufzeit:	1 s voreingestellt (mit Funktionstaste 0 – 10 s einstellbar)
Dauer-Ein-Laufzeit und Hygienespülung-Laufzeit:	2 min voreingestellt (mit Funktionstaste 0,5 – 20 min einstellbar)
Kurz-Aus:	2 min (fixiert)
Normen:	DIN EN 200; Geräuschklasse I; CE

Hinweis:

Service APP nur in Verbindung mit BLE Converter verfügbar – keine permanente Auswertemöglichkeit.

Bei Anbindung über die Service APP ist der BLE Converter separat zu bestellen.

Bei Einbindung in das CNX Wassermanagement-System ist der CNX Converter separat zu bestellen.

Ausführungsoptionen

- Ausladung 120 | 170 | 220 mm



Notwendiges Zubehör	Bestellnummer
Rohmontageset HANSAVAROX U3V	**220.027.00**
Spezial-Spülstopfen	**550.024.00**

CONTI Sanitärarmaturen GmbH | Hauptstraße 98 | 35435 Wettenberg | Deutschland | Tel. +49 641 98221 0 | Fax +49 641 98221 50 | info@conti.plus
www.conti.plus | CONVKF1010DE | gültig ab 01/2024 | Druckfehler und Irrtümer sowie technische und maßliche Änderungen vorbehalten.

lino Wandarmatur Unterputz



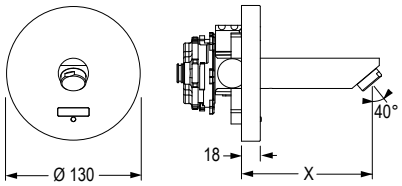

lino Wandarmatur UP WV20, ohne Mischung

Ausführung Batterie | 6 V Lithium CRP2

Beschreibung		Bestellnummer
Ausladung (x)	120 mm	**120.331.11**
Ausladung (x)	170 mm	**120.330.11**
Ausladung (x)	220 mm	**120.332.11**

VARIOconnect | für Einzel- und Mehrfachstromversorgung, Datenverbindung

Beschreibung		Bestellnummer
Multifunktionsschnittstelle VARIOconnect		
Ausladung (x)	120 mm	**120.341.11**
Ausladung (x)	170 mm	**120.340.11**
Ausladung (x)	220 mm	**120.342.11**



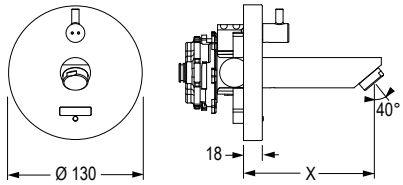

lino Wandarmatur UP WV10, mit Mischung

Ausführung Batterie | 6 V Lithium CRP2

Beschreibung		Bestellnummer
Ausladung (x)	120 mm	**120.371.11**
Ausladung (x)	170 mm	**120.370.11**
Ausladung (x)	220 mm	**120.372.11**

VARIOconnect | für Einzel- und Mehrfachstromversorgung, Datenverbindung

Beschreibung		Bestellnummer
Multifunktionsschnittstelle VARIOconnect		
Ausladung (x)	120 mm	**120.381.11**
Ausladung (x)	170 mm	**120.380.11**
Ausladung (x)	220 mm	**120.382.11**

HANSAVAROX Grundeinheit U3V, Kompaktlösung, DN15 – Rohmontageset



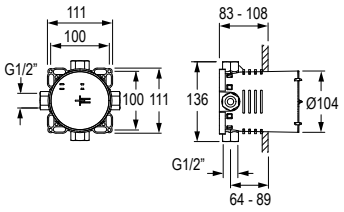

- Unterputz-Einbaukörper, Einbautiefe: 83 – 108 mm, für Trockenausbau geeignet
- Anschlusseinheit: entzinkungsarmes Messing (MS 63)
- Montagebox und Bauschutzkappe aus Kunststoff
- Dichtmanschette
- Multifix-Befestigungssystem, alle Anschlüsse G 1/2" (1 Stopfen wird mitgeliefert)
- ohne Vorabsperrung
- B-Lock-Spezial-Abdrückstopfen (vormontiert)
- eigensicher gegen Rückfließen im häuslichen Gebrauch (nach DIN EN 1717)
- Spülen nach DIN 1988 mit B-Lock-Spezial-Spülstopfen (siehe Zubehör)
- Norm: CE

Bezeichnung	Bestellnummer
HANSAVAROX Grundeinheit U3V	**220.027.00**



Technische Daten

Batterie:	6 V Lithium CRP2 – handelsüblich; Lebensdauer bis zu 4 Jahren
VARIOconnect:	für Einzel- und Mehrfachstromversorgung, Datenverbindung
Betriebsdruck:	0,3–10 bar
Durchflussmenge (ca.):	6 l/min (3 bar)
Wassertemperatur (max.):	80 °C
Strahlregler:	Spar-Strahlregler, Kaskade (selbstreinigend)
Schmutzsiebe:	0,5 mm Maschenweite
Sensorempfindlichkeit:	permanent automatisch selbsteinmessend
Wassernachlaufzeit:	1 s voreingestellt (mit Funktionstaste 0–10 s einstellbar)
Dauer-Ein-Laufzeit und Hygienespülung-Laufzeit:	2 min voreingestellt (mit Funktionstaste 0,5–20 min einstellbar)
Kurz-Aus:	2 min (fixiert)
Normen:	DIN EN 200; Geräuschklasse I; CE

Hinweis:

Service APP nur in Verbindung mit BLE Converter verfügbar – keine permanente Auswertemöglichkeit.

Bei Anbindung über die Service APP ist der BLE Converter separat zu bestellen.

Bei Einbindung in das CNX Wassermanagement-System ist der CNX Converter separat zu bestellen.

Ausführungsoptionen

- Ausladung 120 | 170 | 220 mm

Notwendiges Zubehör	Bestellnummer
Rohmontageset U3A	**200.027.00**

CONTI Sanitärarmaturen GmbH | Hauptstraße 98 | 35435 Wettenberg | Deutschland | Tel. +49 641 98221 0 | Fax +49 641 98221 50 | info@conti.plus

www.conti.plus | CONVKF1010DE | gültig ab 01/2024 | Druckfehler und Irrtümer sowie technische und maßliche Änderungen vorbehalten.

CONTI+ iQ

Wandarmatur Unterputz A50 mit IR-Sensor, ohne Mischung – Fertigmontageset

Berührungsloser, elektronisch gesteuerter Wandauslauf für Unterputzmontage:
- für Kaltwasser oder vorgemischtes Wasser
- robuste Ausführung; Frontplatte und Auslauf aus Edelstahl, gebürstet
- funktionssicheres Magnetventil ROBUST (druckstoßarm) und Spar-Strahlregler
- Infrarot-Doppelsensorik (vollautomatische Einstellung!), Mikroprozessor-Elektronik
- Kurz-Aus (Reinigung) und Dauer-Ein (Befüllen) (mit Click-plus auslösbar)
- Dauer-Ein-Laufzeit (mit Funktionstaste einstellbar)
- Wassernachlaufzeit, Sensorempfindlichkeit (mit Funktionstaste einstellbar)
- 12-, 24- oder 48-Stunden-Hygienespülung (mit Funktionstaste einstellbar)
- variable Installation durch Kombination mit Vormontageset (U3A, U2A)
- Service APP kompatibel: Kontrolle der gespeicherten Betriebsdaten, Einstellungen und Steuerung der Funktionen
- Einbindung in das CNX Wassermanagement-System möglich

HIER SCANNEN
Funktionstaste
Click-plus



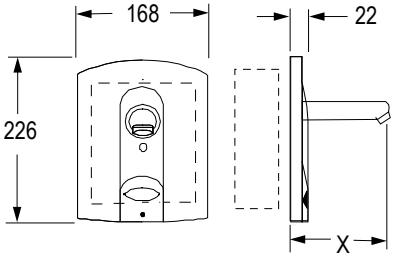

Ausführung Batterie | 6 V Lithium CRP2

Beschreibung			Bestellnummer
	Ausladung (x)	120 mm	**100.331.00**
	Ausladung (x)	170 mm	**100.330.00**
	Ausladung (x)	220 mm	**100.332.00**

VARIOconnect | für Einzel- und Mehrfachstromversorgung, Datenverbindung

Beschreibung			Bestellnummer
Multifunktionsschnittstelle VARIOconnect			
	Ausladung (x)	120 mm	**100.347.00**
	Ausladung (x)	170 mm	**100.346.00**
	Ausladung (x)	220 mm	**100.348.00**

Rohmontageset U3A, für Unterputz-Wandarmaturen A50

Rohmontageset U3A

- Unterputzgehäuse, Absperrventil und Schutzabdeckung
- Ventilkörper, Absperrventil (3/4 Überwurfmutter) und Befestigungsplatte
- Magnetventile, bereits eingebaut

Bezeichnung	Bestellnummer
Rohmontageset U3A	**200.027.00**



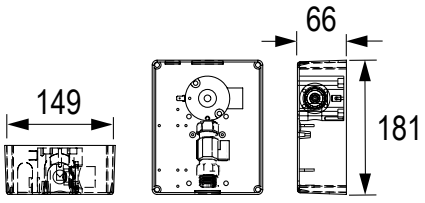

CONTI+ CONGENIAL FIT

Wandarmatur Unterputz,Thermostat, IR-Sensor, DN15 – FM

Fertigmontageset für elektronische Waschtisch-Wandarmatur, ausgeführt als Unterputz-Wandarmatur in Nennweite DN15. Mit thermostatischer Mischeinrichtung zum Anschluss an Kalt- und Warmwasser. Einsatzbereich im Neubau und Sanierung in öffentlichen, halb-öffentlichen und gewerblichen Sanitärräumen.

- Unterputz Waschtisch Wandarmatur-Fertigmontageset mit eckiger Abdeckplatte, verdeckte Befestigung, robuste Zweifach-Verriegelung, Mehrfach-Abdichtsystem mit Drainageablauf für Kondenswasserbildung
- Abdeckplatte: Edelstahl 1.4301
- Halterahmen für Abdeckplatte: Durchführung Funktionselemente und Thermostat inkl. EPDM-Dichtringen
- Multifunktionswerkzeug für Wartungsarbeiten
- adaptive Multifunktions-Wasserstrecke CONGENIAL mit Magnetventil 6 V/DC ROBUST, bistabil
- Upgrade- und Umrüstfunktionalitäten
- Armaturenkörper: entzinkungsbeständiges Pressmessing, als hochwertige Thermostatbatterie, Thermostatgriff: Messing verchromt
- sichtbare Komponenten aus massivem, hochglanzverchromtem Messing, mit Sicherheitsanschlag
- Wahlmöglichkeit des Temperatureinstellbereichs
- integrierte Rückflussverhinderer im Bypass und Rückflussverhinderer und Siebkartuschen für Wasserzuläufe
- alle Funktionsteile ohne Ausbau des Armaturenkörpers bei Wartungsarbeiten demontierbar
- elektronische berührungslose Bedienung der Waschfunktion über IR-Sensor, IR-Doppelsensorik, vollautomatische Einstellung
- Wasserlaufzeit über Funktionstaste Click einstellbar



Beispiel mit Zubehör
Auslauf 170 / 220 mm

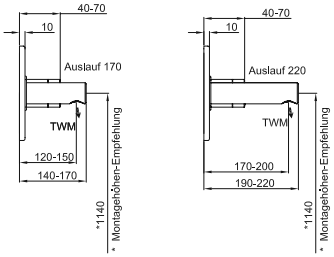

Technische Daten

Anschlussspannung (Batterie):	6 V/DC
Anschlussspannung (Netz):	12 V/DC
Anschlussspannung (CNX):	30 V/DC
Betriebsdruck:	1,5–5,0 bar
Wassertemperatur Normalbetrieb (max.):	70 °C
Wassertemperatur thermische Desinfektion:	kurzzeitig, zur therm. Desinfektion, 80 °C
Durchflussmenge DN15:	0,1 l/s (Durchflussmengenregler)
Durchflussmenge bei thermischer Desinfektion DN15:	0,05 l/s (Durchflussmengenregler)
Wasserlaufzeit Einstellbereich:	3–180 s
Wasserlaufzeit Werkseinstellung:	30 s
Hygienespülung Werkseinstellung:	2 min voreingestellt (mit Click 0,5 – 20 min einstellbar)
Elektronische Schutzart:	IP68
Abmessungen eckig (BxHxT):	225x170x10 mm

Ausführungsoptionen

- sichtbare Flächen Edelstahl gebürstet oder verchromt
- Auslauf mit 170 mm oder 220 mm Länge

Hinweis:
Bei Anbindung über die Service APP ist der BLE Converter separat zu bestellen.

Bei Einbindung in das CNX Wassermanagement-System ist der CNX Converter separat zu bestellen.

Notwendiges Zubehör	Bestellnummer
Rohmontageset	**CONR5112**
Leitung J-Y(St)Y, 2x2x0,8 mm	**CONO220000**
Auslauf 170 mm, verchromt	**CONO820170**
Auslauf 220 mm, verchromt	**CONO820220**
Schlüsselschalter	siehe Seite 138
Netzgerät	**CONO511000**
Netzgerät alternativ	**CONO512000**
CNX Steuerzentrale	siehe CNX

Optionales Zubehör	Bestellnummer
BLE Converter 2. Generation	**CONO270000**
Nachrüstset elektronische thermische Desinfektion (nur Netz)	**CONO322000**
Verlängerung 30 mm	**CONO672200**

CONTI Sanitärarmaturen GmbH | Hauptstraße 98 | 35435 Wettenberg | Deutschland | Tel. +49 641 98221 0 | Fax +49 641 98221 50 | info@conti.plus
www.conti.plus | CONVKF1010DE | gültig ab 01/2024 | Druckfehler und Irrtümer sowie technische und maßliche Änderungen vorbehalten.

CONGENIAL FIT Wandarmatur UP, eckig

Abdeckplatte Edelstahl, gebürstet



Ausführung Batterie | 6 V Lithiumbatterie wasserdicht ummantelt

Funktionen	Bestellnummer
Hygienespülung	**CONE7116218100**

Ausführung Netz | 12 V/DC Netzgerät in Ausführung Aufputz

Funktionen	Bestellnummer
Hygienespülung	**CONE7116218200**

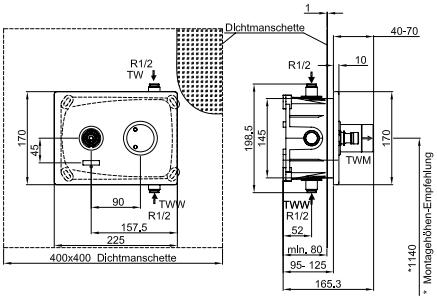

Ausführung CNX | 30 V/DC Netzgerät zu CNX Steuerzentrale

Funktionen	Bestellnummer
Hygienespülung | Reinigungsstopp | Netzbetrieb CNX	**CONE7116218336**

Abdeckplatte Edelstahl, verchromt



Ausführung Batterie | 6 V Lithiumbatterie wasserdicht ummantelt

Funktionen	Bestellnummer
Hygienespülung	**CONE7156218100**

Ausführung Netz | 12 V/DC Netzgerät in Ausführung Aufputz

Funktionen	Bestellnummer
Hygienespülung	**CONE7156218200**

Ausführung CNX | 30 V/DC Netzgerät zu CNX Steuerzentrale

Funktionen	Bestellnummer
Hygienespülung | Reinigungsstopp | Netzbetrieb CNX	**CONE7156218336**

CONTI+ CONGENIAL FIT

Wandarmatur Unterputz, Thermostat, Piezo-Taster, DN15 – FM

Fertigmontageset für elektronische Waschtisch-Wandarmatur, ausgeführt als Unterputz-Wandarmatur in Nennweite DN15. Mit thermostatischer Mischeinrichtung zum Anschluss an Kalt- und Warmwasser. Einsatzbereich im Neubau und Sanierung in öffentlichen, halb-öffentlichen und gewerblichen Sanitärräumen.

- Unterputz Waschtisch Wandarmatur-Fertigmontageset mit eckiger Abdeckplatte, verdeckte Befestigung, robuste Zweifach-Verriegelung, Mehrfach-Abdichtsystem mit Drainageablauf für Kondenswasserbildung
- Abdeckplatte: Edelstahl 1.4301
- Halterahmen für Abdeckplatte: Durchführung Funktionselemente und Thermostat inkl. EPDM-Dichtringen
- Multifunktionswerkzeug für Wartungsarbeiten
- adaptive Multifunktions-Wasserstrecke CONGENIAL mit Magnetventil 6 V/DC ROBUST, bistabil
- Upgrade- und Umrüstfunktionalitäten
- Armaturenkörper: entzinkungsbeständiges Pressmessing, als hochwertige Thermostatbatterie, Thermostatgriff: Messing verchromt
- sichtbare Komponenten aus massivem, hochglanzverchromtem Messing, mit Sicherheitsanschlag
- Wahlmöglichkeit des Temperatureinstellbereichs
- integrierte Rückflussverhinderer im Bypass und Rückflussverhinderer und Siebkartuschen für Wasserzuläufe
- alle Funktionsteile ohne Ausbau des Armaturenkörpers bei Wartungsarbeiten demontierbar
- elektronische Bedienung der Waschfunktion über Piezo-Taster mit Start/Stopp-Funktion; Piezo-Taster: Farbring rot, Rosette hochglanzverchromt
- Wasserlaufzeit mit Piezo-Taster einstellbar



* Beispiel mit Zubehör
Auslauf 170 / 220 mm

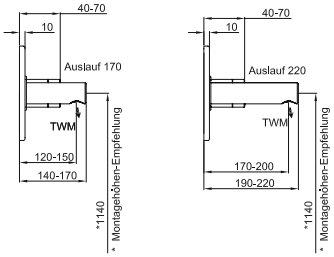

Technische Daten

Anschlussspannung (Batterie):	6 V/DC
Anschlussspannung (Netz):	12 V/DC
Anschlussspannung (CNX):	30 V/DC
Betriebsdruck:	1,5–5,0 bar
Wassertemperatur Normalbetrieb (max.):	70 °C
Wassertemperatur thermische Desinfektion:	kurzzeitig, zur therm. Desinfektion, 80 °C
Durchflussmenge DN15:	0,1 l/s (Durchflussmengenregler)
Durchflussmenge bei thermischer Desinfektion DN15:	0,05 l/s (Durchflussmengenregler)
Wasserlaufzeit Einstellbereich:	3–180 s
Wasserlaufzeit Werkseinstellung:	30 s
Hygienespülung Einstellbereich:	12, 24 oder 72 h (deaktivierbar über Einstellung am Piezo-Taster), andere Hygienespülintervalle über Service APP oder CNX einstellbar
Hygienespülung Werkseinstellung:	12 h nach letzter Wasserflussauslösung, 30 s Wasserlaufzeit
Elektronische Schutzart:	IP68
Abmessungen eckig (BxHxT):	225x170x10 mm

Ausführungsoptionen

- sichtbare Flächen Edelstahl gebürstet oder verchromt
- Auslauf mit 170 mm oder 220 mm Länge

Hinweis:
Bei Anbindung über die Service APP ist der BLE Converter separat zu bestellen.

Bei Einbindung in das CNX Wassermanagement-System ist der CNX Converter separat zu bestellen.

Notwendiges Zubehör	Bestellnummer
Rohmontageset	**CONR5112**
Leitung J-Y(St)Y, 2x2x0,8 mm	**CONO220000**
Auslauf 170 mm, verchromt	**CONO820170**
Auslauf 220 mm, verchromt	**CONO820220**
Schlüsselschalter	siehe Seite 138
Netzgerät	**CONO511000**
Netzgerät alternativ	**CONO512000**
CNX Steuerzentrale	siehe CNX

Optionales Zubehör	Bestellnummer
BLE Converter 2. Generation	**CONO270000**
Nachrüstset elektronische thermische Desinfektion (nur Netz)	**CONO322000**
Verlängerung 30 mm	**CONO672200**

CONTI Sanitärarmaturen GmbH | Hauptstraße 98 | 35435 Wettenberg | Deutschland | Tel. +49 641 98221 0 | Fax +49 641 98221 50 | info@conti.plus
www.conti.plus | CONVKF1010DE | gültig ab 01/2024 | Druckfehler und Irrtümer sowie technische und maßliche Änderungen vorbehalten.

CONGENIAL FIT Wandarmatur UP, eckig

Abdeckplatte Edelstahl, gebürstet



Ausführung Batterie | 6 V Lithiumbatterie wasserdicht ummantelt

Funktionen	Bestellnummer
Hygienespülung	**CONE7116211100**

Ausführung Netz | 12 V/DC Netzgerät in Ausführung Aufputz

Funktionen	Bestellnummer
Hygienespülung	**CONE7116211200**

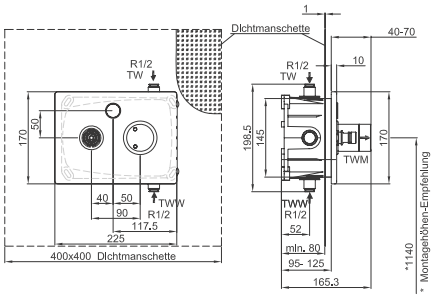

Ausführung CNX | 30 V/DC Netzgerät zu CNX Steuerzentrale

Funktionen	Bestellnummer
Hygienespülung | Reinigungsstopp | Netzbetrieb CNX	**CONE7116211336**
Hygienespülung | Reinigungsstopp | Netzbetrieb CNX | Thermische Desinfektion CNX	**CONE7116211360**

Abdeckplatte Edelstahl, verchromt



Ausführung Batterie | 6 V Lithiumbatterie wasserdicht ummantelt

Funktionen	Bestellnummer
Hygienespülung	**CONE7156211100**

Ausführung Netz | 12 V/DC Netzgerät in Ausführung Aufputz

Funktionen	Bestellnummer
Hygienespülung	**CONE7156211200**

Ausführung CNX | 30 V/DC Netzgerät zu CNX Steuerzentrale

Funktionen	Bestellnummer
Hygienespülung | Reinigungsstopp | Netzbetrieb CNX	**CONE7156211336**
Hygienespülung | Reinigungsstopp | Netzbetrieb CNX | Thermische Desinfektion CNX	**CONE7156211360**

CONTI+ lino

Wandarmatur Aufputz, mit IR-Sensor, Edelstahl, ohne Mischung | mit Mischung | mit Thermostat – FM

Berührungslose, elektronisch gesteuerte Wandarmatur für Aufputzmontage:

K20 | ohne Mischung:
- für Kaltwasser oder vorgemischtes Wasser
- Wasseranschluss mit flexiblem Druckschlauch, Schmutzsieb (eingebaut)

K10 | K30 | mit Mischung:
- Warm- und Kaltwasseranschluss mit flexiblen Druckschläuchen
- Rückschlagventile und Schmutzsiebe (eingebaut)

Alle Varianten:
- robustes Edelstahlgehäuse mit starrem Auslauf (nicht schwenkbar)
- Infrarot-Sensorik (vollautomatische Einstellung!), Mikroprozessor-Elektronik
- funktionssicheres Magnetventil ROBUST (druckstoßarm) und Spar-Strahlregler
- Kurz-Aus (Reinigung) und Dauer-Ein (Befüllen) (mit Funktionstaste auslösbar)
- Dauer-Ein- und Hygienespülung-Laufzeit (mit Funktionstaste einstellbar)
- Wassernachlaufzeit, Sensorempfindlichkeit (mit Funktionstaste einstellbar)
- 12-, 24- oder 48-Stunden-Hygienespülung (mit Funktionstaste einstellbar)
- Installation: mit Montagerahmen an Wand befestigt; nach vorne aufklappbar
- Service APP kompatibel: Kontrolle der gespeicherten Betriebsdaten, Einstellungen und Steuerung der Funktionen
- Einbindung in das CNX Wassermanagement-System möglich

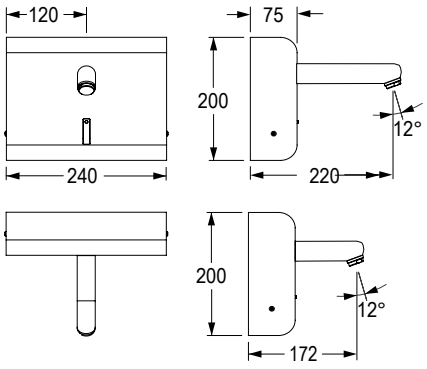

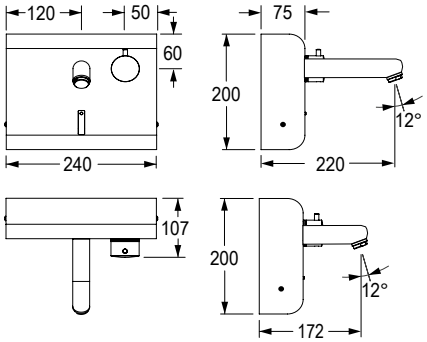

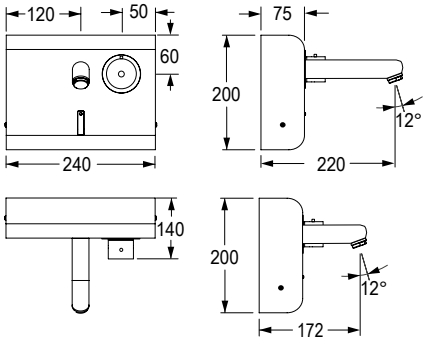

Technische Daten

Batterie:	6 V Lithium CRP2 – handelsüblich; Lebensdauer bis zu 4 Jahren
Netzbetrieb Unterputz:	Netzgerät 230 V/DC / 6 V/DC
Betriebsdruck:	0,3 – 10 bar
Durchflussmenge (ca.):	6,5 l/min (3 bar)
Wassertemperatur (max.):	80 °C
Strahlregler:	Spar-Strahlregler, Kaskade (selbstreinigend)
Druckschlauch:	350 mm
Eckventilanschlüsse:	G 3/8“
Schmutzsiebe:	0,5 mm Maschenweite
Sensorempfindlichkeit:	permanent automatisch selbsteinmessend
Wassernachlaufzeit:	1 s voreingestellt (mit Funktionstaste 0 – 10 s einstellbar)
Dauer-Ein-Laufzeit und Hygienespülung-Laufzeit:	2 min voreingestellt (mit Funktionstaste 0,5 – 20 min einstellbar)
Kurz-Aus:	2 min (fixiert)
Normen:	DIN EN 200; Geräuschklasse I; CE
Hinweis:	Bei Anbindung über die Service APP ist der BLE Converter separat zu bestellen.
	Bei Einbindung in das CNX Wassermanagement-System ist der CNX Converter separat zu bestellen.

Ausführungsoptionen

- Ausladung 172 | 220 mm

HYG APP CNX

CONTI Sanitärarmaturen GmbH | Hauptstraße 98 | 35435 Wettenberg | Deutschland | Tel. +49 641 98221 0 | Fax +49 641 98221 50 | info@conti.plus

www.conti.plus | CONVKF1010DE | gültig ab 01/2024 | Druckfehler und Irrtümer sowie technische und maßliche Änderungen vorbehalten.

lino Wandarmatur Aufputz

lino Wandarmatur AP K20, ohne Mischung



Ausführung Batterie | 6 V Lithium CRP2

Beschreibung		Bestellnummer
Ausladung (x)	172 mm	**110.230.00**
Ausladung (x)	220 mm	**110.230.01**

Netz | Netzgerät Unterputz 230 V/DC / 6 V/DC

Beschreibung		Bestellnummer
Multifunktionsschnittstelle VARIOconnect		
Ausladung (x)	172 mm	**110.240.00**
Ausladung (x)	220 mm	**110.240.01**

lino Wandarmatur AP K10, mit Mischung



Ausführung Batterie | 6 V Lithium CRP2

Beschreibung		Bestellnummer
Ausladung (x)	172 mm	**110.270.00**
Ausladung (x)	220 mm	**110.270.01**

Netz | Netzgerät Unterputz 230 V/DC / 6 V/DC

Beschreibung		Bestellnummer
Multifunktionsschnittstelle VARIOconnect		
Ausladung (x)	172 mm	**110.280.00**
Ausladung (x)	220 mm	**110.280.01**

lino Wandarmatur AP K30, mit Thermostat



Ausführung Batterie | 6 V Lithium CRP2

Beschreibung		Bestellnummer
Ausladung (x)	172 mm	**110.271.00**
Ausladung (x)	220 mm	**110.271.01**

Netz | Netzgerät Unterputz 230 V/DC / 6 V/DC

Beschreibung		Bestellnummer
Multifunktionsschnittstelle VARIOconnect		
Ausladung (x)	172 mm	**110.281.00**
Ausladung (x)	220 mm	**110.281.01**

CONTI Sanitärarmaturen GmbH | Hauptstraße 98 | 35435 Wettenberg | Deutschland | Tel. +49 641 982210 | Fax +49 641 9822150 | info@conti.plus

CONTI+ lino

Wandarmatur Aufputz, mit Thermostat, verchromt

Berührungslose, elektronisch gesteuerte Wandarmatur für Aufputzmontage:

W35 | mit IR-Sensor:
- Auslauf und Sensor fixiert
- Dauer-Ein-Laufzeit (mit Funktionstaste einstellbar)
- Wassernachlaufzeit, Sensorempfindlichkeit (mit Funktionstaste einstellbar)
- 12-, 24- oder 48-Stunden-Hygienespülung (mit Funktionstaste aktivierbar)

W45 | mit berührungsloser Start/Stopp-Funktion (Nahsensor):
- Auslauf fixiert
- Kurz-Aus (Reinigung) und Dauer-Ein (Befüllen) (mit Touch auslösbar)
- Dauer-Ein- und Hygienespülung-Laufzeit (mit Touch einstellbar)
- Wasserlaufzeit, Sensorempfindlichkeit (mit Touch einstellbar)
- 12-, 24- oder 48-Stunden-Hygienespülung (mit Touch aktivierbar)

Beide Varianten:
- für Warm- und Kaltwasseranschluss
- robuste Ausführung, Armaturenkörper aus Messing verchromt
- Infrarot-Doppelsensorik (Nahsensor), Mikroprozessor-Elektronik
- funktionssicheres Magnetventil ROBUST (druckstoßarm) und Spar-Strahlregler
- Temperatur frei wählbar (über funktionssichere Thermostatkartusche)
- mit Verbrühschutz und autothermischem Schutz
- inkl. S-Anschlüsse 3/4“ und Rosetten (Absperrung optional)



Technische Daten

Batterie:	6 V Lithium CRP2 – handelsüblich; Lebensdauer bis zu 4 Jahren
Betriebsdruck:	0,3 – 10 bar
Durchflussmenge (ca.):	5 l/min (3 bar)
Wassertemperatur (max.):	80 °C
Strahlregler:	Spar-Strahlregler, Kaskade (selbstreinigend)
Schmutzsieb:	0,5 mm Maschenweite
Sensorempfindlichkeit:	permanent automatisch selbsteinmessend
Wassernachlaufzeit W35:	1 s voreingestellt (mit Funktionstaste 0 – 10 s einstellbar)
Wasserlaufzeit W45:	7 s voreingestellt (mit Touch 1 – 30 s einstellbar
Dauer-Ein-Laufzeit:	2 min voreingestellt (mit Funktionstaste 0,5 – 20 min einstellbar)
Hygienespülung-Laufzeit:	mit Funktionstaste 3 s – 20 min einstellbar; 2 min (fixiert)
Kurz-Aus:	2 min (fixiert)
Normen:	DIN EN 200; CE

Ausführungsoptionen

- mit IR-Sensor oder berührungsloser Start/Stopp-Funktion
- Ausladung 200 | 260 mm

Optionales Zubehör	Bestellnummer
S-Anschluss absperrbar, verchromt	**550.016.11**
Umbauset Temperaturgriff mit festem Temperaturanschlag bei 42 °C für die Modelle W35/W45	**CONZ8139729**

CONTI Sanitärarmaturen GmbH | Hauptstraße 98 | 35435 Wettenberg | Deutschland | Tel. +49 641 98221 0 | Fax +49 641 98221 50 | info@conti.plus
www.conti.plus | CONVKF1010DE | gültig ab 01/2024 | Druckfehler und Irrtümer sowie technische und maßliche Änderungen vorbehalten.

lino Wandarmatur Aufputz

lino Wandarmatur AP W35, mit IR-Sensor



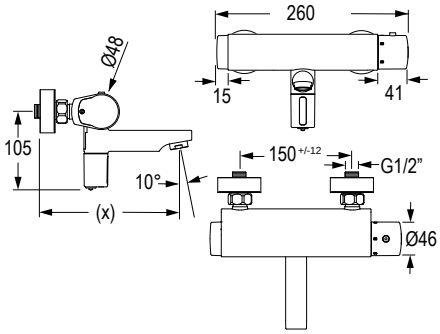

Ausführung Batterie | 6 V Lithium CRP2

Beschreibung			Bestellnummer
	Ausladung (x)	200 mm	**110.305.11**
	Ausladung (x)	260 mm	**110.306.11**

lino Wandarmatur AP W45, mit berührungsloser Start/Stopp-Funktion



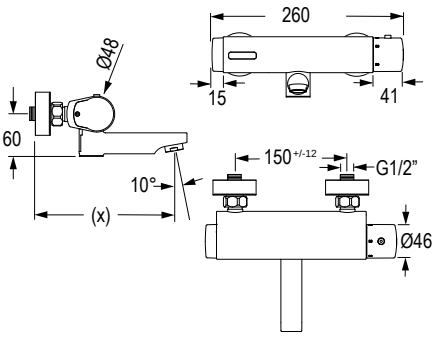

Ausführung Batterie | 6 V Lithium CRP2

Beschreibung			Bestellnummer
	Ausladung (x)	200 mm	**110.307.11**
	Ausladung (x)	260 mm	**110.308.11**

Zubehör

Ersatzteile & Variationsmöglichkeiten

CONTI+ Ersatzteilliste – Beste Übersicht durch detaillierte Explosionszeichnungen
Im Sortiment von CONTI+ finden sich überzeugende Lösungen, passgenaues Zubehör zur effizienten Erweiterung oder Erneuerung von Dusch- und Waschanlagen für spezielle Anforderungen – einfach zu installieren und in bewährter Top-Qualität.

Für Zubehör, Variationsmöglichkeiten oder Ersatzteile haben wir eine gesonderte und bis ins Detail aufgesplittete Liste erstellte – die CONTI+ Ersatzteilliste. Diese hilft Ihnen mit vielen übersichtlichen Explosionszeichnungen und durchnummerierten Bestellnummernlisten, schnell das für Ihren Zweck passende Zubehör oder Ersatzteil zu finden.

Als zeitgemäße Erweiterung zu unserer CONTI+ Ersatzteilliste – jederzeit verfügbar per Download im PDF-Format mit schnellen Such- und Zugriffsfunktionen – haben wir den „myOnline-Service" für CONTI+ Ersatzteile und Zubehör, eine 24/7 Serviceleistung, entwickelt .

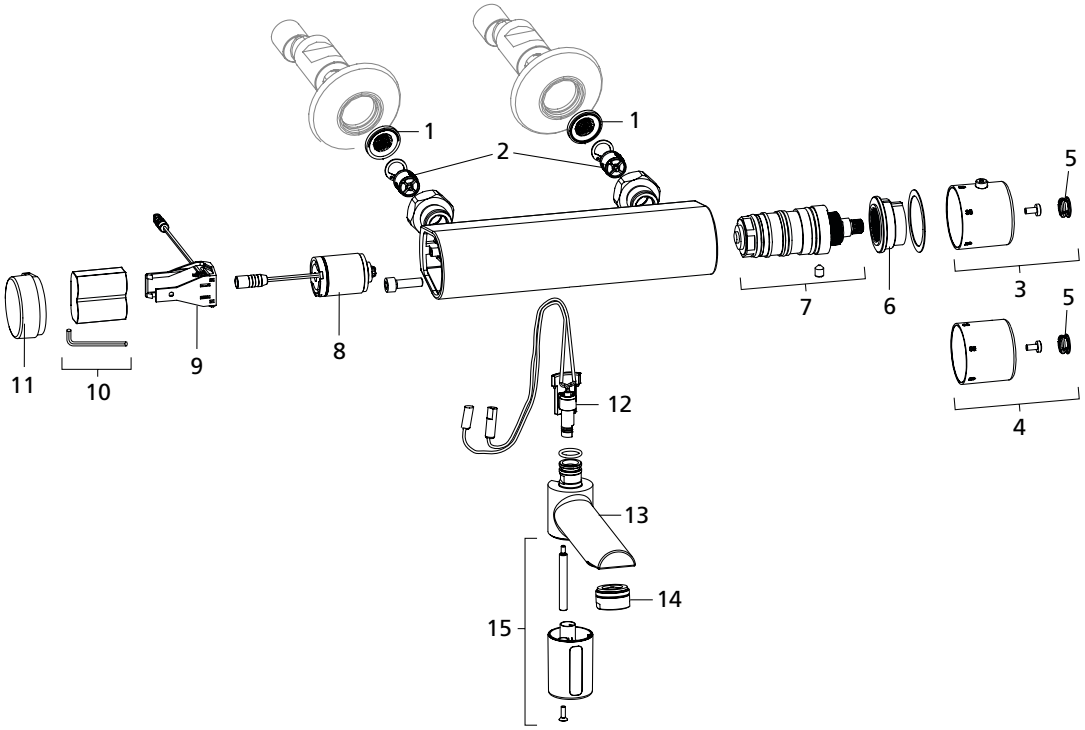



CONTI Sanitärarmaturen GmbH | Hauptstraße 98 | 35435 Wettenberg | Deutschland | Tel. +49 641 98221 0 | Fax +49 641 98221 50 | info@conti.plus
www.conti.plus | CONVKF1010DE | gültig ab 01/2024 | Druckfehler und Irrtümer sowie technische und maßliche Änderungen vorbehalten.

lino Reihenwaschplatzverteiler W35, mit IR-Sensor, mit Thermostat



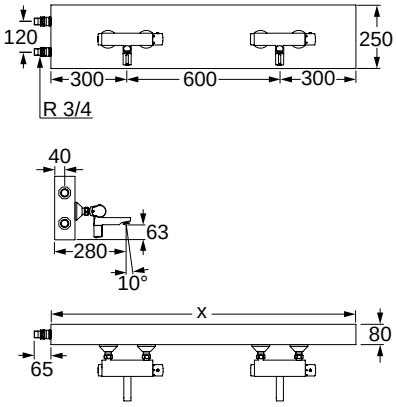

Vorgefertigte Armatureneinheit mit berührungslosen Wandarmaturen Aufputz lino W35, verchromt, und kompletter Verteilerleitung in einem Aufputz-Verteiler aus nichtrostendem Stahl, für Wandaufbau.

- Robuste Ausführung
- Auslauf und Sensor fixiert
- Infrarot-Doppelsensorik (vollautomatische Einstellung!), Mikroprozessor-Elektronik
- funktionssicheres Magnetventil ROBUST (druckstoßarm) und Spar-Strahlregler
- Temperatur frei wählbar (über funktionssichere Thermostatkartusche)
- mit Verbrühschutz und autothermischem Schutz
- Kurz-Aus (Reinigung) und Dauer-Ein (Befüllen) (mit Click-plus auslösbar)
- Dauer-Ein-Laufzeit (mit Funktionstaste einstellbar)
- Wassernachlaufzeit, Sensorempfindlichkeit (mit Funktionstaste einstellbar)
- 12-, 24- oder 48-Stunden-Hygienespülung (mit Funktionstaste aktivierbar)
- S-Anschlüsse absperrbar
- Service APP kompatibel: Kontrolle der gespeicherten Betriebsdaten, Einstellungen und Steuerung der Funktionen

Ausführung Batterie | 6 V Lithium CRP2

Beschreibung	Länge	Bestellnummer
2 Armatureinheiten	1200 mm	**CONE7352218100**
3 Armatureinheiten	1800 mm	**CONE7353218100**
4 Armatureinheiten	2400 mm	**CONE7354218100**
5 Armatureinheiten	3000 mm	**CONE7355218100**
6 Armatureinheiten	3600 mm	**CONE7356218100**

Technische Daten

Batterie:	6 V Lithium CRP2 – handelsüblich; Lebensdauer bis zu 4 Jahren
Betriebsdruck:	0,3 – 10 bar
Durchflussmenge (ca.):	5 l/min (3 bar) je Armatur
Wassertemperatur (max.):	80 °C
Strahlregler:	Spar-Strahlregler, Kaskade (selbstreinigend)
Schmutzsiebe:	0,5 mm Maschenweite
Sensorempfindlichkeit:	permanent automatisch selbsteinmessend
Wassernachlaufzeit:	1 s voreingestellt (mit Funktionstaste 0 – 10 s einstellbar)
Dauer-Ein-Laufzeit:	2 min voreingestellt (mit Funktionstaste 0,5 – 20 min einstellbar)
Hygienespülung-Laufzeit:	2 min (fixiert) (mit Funktionstaste 3 s – 20 min einstellbar)
Kurz-Aus:	2 min (fixiert)
Ausladung:	280 mm /10 °
Montagehöhe:	350 – 450 mm über Waschbecken /-rinne

Anzahl WPL:	2	3	4	5	6
Baubreite (X):	1200	1800	2400	3000	3600 mm

Abmessungen (HxT):	250x80 mm
Armaturenabstand:	600 mm
Anschluss:	R 3/4
Normen:	DIN EN 200; CE

Hinweis: Service APP nur in Verbindung mit BLE Converter verfügbar – keine permanente Auswertemöglichkeit.

Bei Anbindung über die Service APP ist der BLE Converter separat zu bestellen.

CONGENIAL Reihenwaschplätze Edelstahl, Thermostat, Piezo-Taster, DN15

Reihenwaschplatz mit zwei oder drei elektronischen Waschtisch-Wandarmaturen, ausgeführt in Nennweite DN15. Mit thermostatischer Mischeinrichtung zum Anschluss an Kalt- und Warmwasser. Einsatzbereich im Neubau und Sanierung in öffentlichen, halböffentlichen und gewerblichen Sanitärräumen.

- Reihenwaschplatz mit eckiger Abdeckung; Befestigung über Senkkopfschrauben
- Abdeckung: Edelstahl 1.4301, alle sichtbaren Oberflächen: Edelstahl gebürstet
- Verbindungsleitung über Flexschläuche ausgeführt
- Multifunktionswerkzeug für Wartungsarbeiten
- adaptive Multifunktions-Wasserstrecke CONGENIAL mit Magnetventil 6 V/DC ROBUST, bistabil
- Upgrade- und Umrüstfunktionalitäten
- Armaturenkörper: entzinkungsbeständiges Pressmessing, als hochwertige Thermostatbatterie, Thermostatgriff: Messing verchromt
- sichtbare Komponenten aus massivem, hochglanzverchromtem Messing, mit Sicherheitsanschlag
- Wahlmöglichkeit des Temperatureinstellbereichs
- integrierte Rückflussverhinderer im Bypass und Rückflussverhinderer und Siebkartuschen für Wasserzuläufe
- alle Funktionsteile ohne Ausbau des Armaturenkörpers bei Wartungsarbeiten demontierbar
- elektronische Bedienung der Wasserflussauslösung über Piezo-Taster mit Start/Stopp-Funktion; Piezo-Taster: Farbring rot, Rosette hochglanzverchromt
- Wasserlaufzeit mit Piezo-Taster oder die Service APP einstellbar

Beispiele mit Zubehör Auslauf

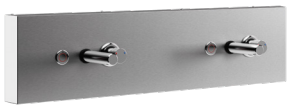

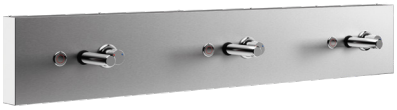

Technische Daten

Anschlussspannung (Netz):	12 V/DC
Anschlussspannung (CNX):	30 V/DC
Betriebsdruck:	1,5–5,0 bar
Wassertemperatur Normalbetrieb (max.):	70 °C
Wassertemperatur thermische Desinfektion:	kurzzeitig, zur therm. Desinfektion, 80 °C
Durchflussmenge DN15:	0,15 l/s (Durchflussmengenregler)
Durchflussmenge bei thermischer Desinfektion DN15:	0,05 l/s (Durchflussmengenregler)
Wasserlaufzeit Einstellbereich:	3–180 s
Wasserlaufzeit Werkseinstellung:	30 s
Hygienespülung Einstellbereich:	12, 24 oder 72 h, deaktivierbar über Einstellung am Piezo-Taster, andere Hygienespülintervalle über Service APP einstellbar
Hygienespülung Werkseinstellung:	12 h nach letzter Wasserflussauslösung, 30 s Wasserlaufzeit
Elektronische Schutzart:	IP68
Abmessungen 2er (BxHxT):	1200x280x90 mm
Abmessungen 3er (BxHxT):	1700x280x90 mm
Abstand Waschplatzarmaturen:	600 mm

Notwendiges Zubehör	Bestellnummer
Ausläufe 170 mm, verchromt	**CONO820170**
Ausläufe 220 mm, verchromt	**CONO820220**
Schlüsselschalter	siehe 138
Netzgerät	**CONO511000**
Netzgerät alternativ	**CONO512000**
CNX Steuerzentrale	siehe CNX

Optionales Zubehör	Bestellnummer
BLE Converter 2. Generation	**CONO270000**
Nachrüstset elektronische thermische Desinfektion (nur Ausführung Netz)	**CONO322000**

CONTI Sanitärarmaturen GmbH | Hauptstraße 98 | 35435 Wettenberg | Deutschland | Tel. +49 641 98221 0 | Fax +49 641 98221 50 | info@conti.plus
www.conti.plus | CONVKF1010DE | gültig ab 01/2024 | Druckfehler und Irrtümer sowie technische und maßliche Änderungen vorbehalten.



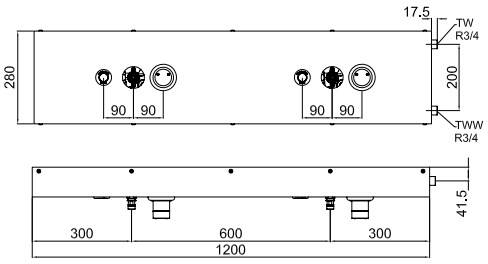

CONGENIAL 2er Reihenwaschplatz

Ausführung Netz | 12 V/DC Netzgerät in Ausführung Aufputz

Funktionen	Bestellnummer
Hygienespülung	**CONE7312201200**

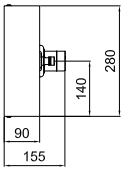

Ausführung CNX | 30 V/DC Netzgerät zu CNX Steuerzentrale

Funktionen	Bestellnummer
Hygienespülung | Reinigungsstopp | Netzbetrieb CNX	**CONE7312201336**
Hygienespülung | Reinigungsstopp | Netzbetrieb CNX | Thermische Desinfektion CNX	**CONE7312201360**

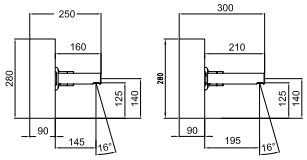



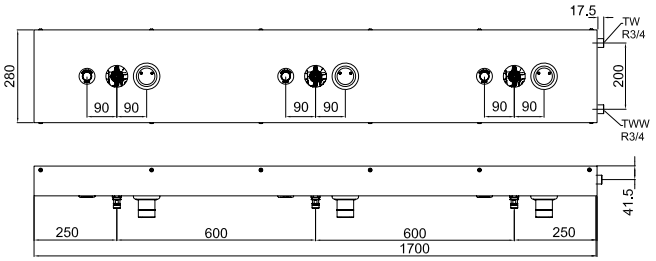

CONGENIAL 3er Reihenwaschplatz

Ausführung Netz | 12 V/DC Netzgerät in Ausführung Aufputz

Funktionen	Bestellnummer
Hygienespülung	**CONE7313201200**

Ausführung CNX | 30 V/DC Netzgerät zu CNX Steuerzentrale

Funktionen	Bestellnummer
Hygienespülung | Reinigungsstopp | Netzbetrieb CNX	**CONE7313201336**
Hygienespülung | Reinigungsstopp | Netzbetrieb CNX | Thermische Desinfektion CNX	**CONE7313201360**





Spültischarmatur

Hybrid Küchenarmatur H10 234

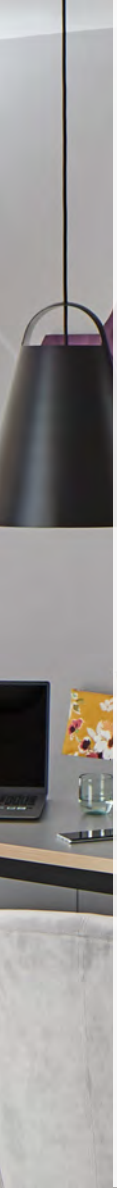

CONTI+ H10

Hybrid Küchenarmatur, Einhebelmischer mit IR-Sensor

Berührungslose Spültischarmatur H10 mit Mischung, mit IR-Sensor, verchromt.

- Modularer Monoblock mit diebstahlsicherer Batteriebox unter dem Waschtisch (außer Version VARIOconnect)
- robustes Messinggehäuse, verchromt
- Warm- und Kaltwasseranschluss mit flexiblen Druckschläuchen
- Rückschlagventile und Schmutzsiebe (eingebaut)
- Installation wie konventionelle Küchenarmatur
- Einhebel-Küchenarmatur mit hohem 360° schwenkbarem Auslauf, Temperatur und Menge frei wählbar über Einhebel mit funktionssicherer Keramikkartusche und einstellbarer Heißwassersperre
- berührungslose, elektronische Funktion der Küchenarmatur mit automatischer Komfortumschaltung, Temperaturverstellung für Sensorbetrieb über Position des Hebels in geschlossenem Zustand
- Infrarot-Doppelsensorik (vollautomatische Einstellung!), Mikroprozessor-Elektronik
- Anpassung der Position des Infrarotsensors an die Position des Beckens (Mitte, links, rechts) durch Drehung
- Kurz-Aus (Reinigung) und Dauer-Ein (Befüllen), (mit Funktionstaste einstellbar)
- Dauer-Ein-Laufzeit (mit Funktionstaste einstellbar)
- Wassernachlaufzeit, Sensorempfindlichkeit (mit Funktionstaste einstellbar)
- 12- oder 24-Stunden-Hygienespülung (mit Funktionstaste aktivierbar)



Technische Daten

Batterie:	6 V Lithium CRP2 – handelsüblich; Lebensdauer bis zu 4 Jahren
Netzbetrieb Aufputz:	Steckernetzgerät 230 V / 6 V
VARIOconnect:	Einzel- und Mehrfachstromversorgung
Betriebsdruck:	0,3 – 10 bar
Durchflussmenge:	Einhebelmischer: ca. 11 l/min (3 bar) Sensor: ca. 5 l/min (1 – 5 bar)
Druckschläuche:	350 mm
Eckventilanschluss:	G 3/8
Schmutzsiebe:	0,5 mm Maschenweite
Sensorempfindlichkeit:	permanent automatisch selbsteinmessend
Sensorbereich:	Aktivierung der Objekterkennung (ca. 250 mm) über Nahsensorik (ca. 50 mm)
Wassernachlaufzeit:	1 s voreingestellt (mit Funktionstaste 0 – 10 s einstellbar)
Dauer-Ein-Laufzeit und Hygienespülung-Laufzeit:	2 min voreingestellt (mit Funktionstaste 0,5 – 20 min. einstellbar)
Kurz-Aus:	2 min (fixiert)
Normen:	DIN EN 200; CE
Hinweis:	Bei Anbindung über Service APP ist der BLE Converter separat zu bestellen. Bei Einbindung in das CNX Wassermanagement-System ist der CNX Converter separat zu bestellen.

Optionales Zubehör	Bestellnummer
BLE Converter 2. Generation	**CONO270000**
Schwenkhemmung	**CONO890000**
CNX Converter	**CONO214641**

CONTI Sanitärarmaturen GmbH | Hauptstraße 98 | 35435 Wettenberg | Deutschland | Tel. +49 641 98221 0 | Fax +49 641 98221 50 | info@conti.plus
www.conti.plus | CONVKF1010DE | gültig ab 01/2024 | Druckfehler und Irrtümer sowie technische und maßliche Änderungen vorbehalten.

Spültischarmatur H10, mit Mischung



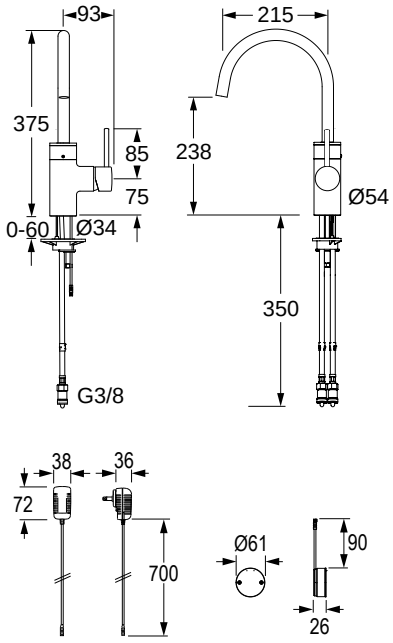

Ausführung Batterie | 6 V Lithium CRP2 bzw. DL 223 A

Ausführung	Bestellnummer
Hybrid | ohne Ablaufgarnitur | Hygienespülung | Funktionstaste Click-plus | Multifunktionsschnittstelle VARIOconnect	**131.800.11CO**

Ausführung Netz | Steckernetzgerät 230 V / 6 V

Ausführung	Bestellnummer
Hybrid | ohne Ablaufgarnitur | Hygienespülung | Funktionstaste Click-plus | Multifunktionsschnittstelle VARIOconnect	**131.810.11CO**

VARIOconnect | Einzel- und Mehrfachstromversorgung

Ausführung	Bestellnummer
Hybrid | ohne Ablaufgarnitur | Hygienespülung | Funktionstaste Click-plus | Multifunktionsschnittstelle VARIOconnect	**131.816.11CO**

Eine Innovation in der Küche

Die H10 Einhebel-Küchenarmatur bietet eine Vielzahl von Möglichkeiten, das Kochen noch einfacher zu gestalten. Mit den praktischen, über die Funktionstaste auslösbaren Zusatzfunktionen „Kurz-Aus“ und „Topffüll-Modus“ lässt sich das Reinigen und Befüllen des Waschbeckens vereinfachen. Auch die 12- oder 24-Stunden-Hygienespülung ist mit dieser Taste einfach einzustellen. Der hohe schwenkbare Auslauf ermöglicht ein bequemes Arbeiten unter der Armatur und durch den drehbaren IR-Sensor gewährleistet die Armatur auch bei einem Doppelwaschbecken eine optimale Auslösung des Wasserstrahls. Der IR-Sensor verfügt über eine Naherkennung, die sicherstellt, dass der Wasserfluss nicht sofort beim Unterstellen eines Topfes startet. Dieser wird erst ausgelöst, wenn sich ein Gegenstand oder eine Hand dem Sensor auf wenige Zentimeter näher.





Mechanische Waschtischarmaturen

Stand- und Wandarmaturen

lino SofTouch 240
CONWASH 242

Auslösung leicht gemacht

CONTI+ Selbstschlussarmaturen mit patentierter Kartuschentechnologie

CONTI+ SofTouch – Leichtgängige Bedienung
Mechanische Selbstschlussarmaturen sind die ideale Ergänzung des elektronischen CONTI+ Armaturensortiments. Robust und einfach in der Bedienung, besonders sicher in Bezug auf Vandalismus – die mechanische Selbstschlussarmatur ist eine verlässliche Lösung für öffentliche Waschräume. Per Knopfdruck startet die Wasserabgabe und endet – im Gegensatz zu Einhandmischern – komplett selbstschließend. Durch ihre bedarfsgerechte Bedienung sparen die Selbstschlussarmaturen bis zu 55 % Wasser gegenüber einem Einhebelmischer.



Druckknopf (leichtgängig)
leichtgängiges Auslösen der mechanischen Selbstschlussfunktion über den gesamten Druckbereich

Wasserflussauslösung
maximale Auslösekraft 15 N = 1,5 kg

Integrierte Technologie
die neue patentierte funktionssichere CONTI+ Selbstschluss-Kartuschentechnologie ermöglicht die leichtgängige Auslösung und ist wasserdruckunabhängig

Hygienisch
Keimhemmende Materialien

Robustes Gehäuse
Edelstahl / Edelstahl verchromt hygienisch, robust und vandalensicher

Wassersparend
die CONTI+ Selbstschluss-Kartuschentechnologie ist wassersparend durch die automatisch begrenzte Wasserlaufzeit

Temperaturverstellhebel
abnehmbar zur Temperaturfeststellung

Intuitiv
Temperaturregelung über den Temperaturverstellhebel

Standarmatur Anschlussmöglichkeiten
Kalt- und Warmwasseranschluss (mit Mischung)
Kalt- oder vorgemischtes Wasser (ohne Mischung)

CONTI Sanitärarmaturen GmbH | Hauptstraße 98 | 35435 Wettenberg | Deutschland | Tel. +49 641 98221 0 | Fax +49 641 98221 50 | info@conti.plus
www.conti.plus | CONVKF1010DE | gültig ab 01/2024 | Druckfehler und Irrtümer sowie technische und maßliche Änderungen vorbehalten.



Die CONTI+ lino SofTouch ist ausgestattet mit einer einmalig leichtgängigen Auslösung der mechanischen Selbstschlussfunktion über den gesamten Druckbereich dank der patentierten CONTI+ Selbstschluss-Kartuschentechnologie. Dadurch können auch Menschen mit Bewegungseinschränkungen und Kinder die Armatur ganz leicht bedienen.

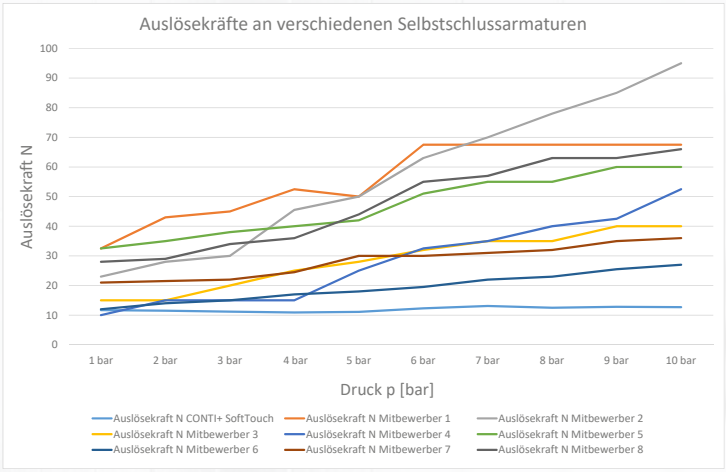

Mit sanftem Druck löst man den Wasserfluss aus. Im Gegensatz zu Einhebelmischern endet die Wasserabgabe komplett selbstständig. Durch diese bedarfsgerechte Bedienung sparen die Selbstschlussarmaturen bis zu 55 % Wasser.

Hygiene und eine vandalensichere Betätigungskappe spielen bei der mechanischen Selbstschlussarmatur CONTI+ lino SofTouch ebenfalls eine große Rolle. Keimhemmende Materialien aus Edelstahl und Edelstahl verchromt sowie das CONTI+ Hygiene-Konzept sichern das Trinkwasser in vollem Umfang. Somit ist die Armatur perfekt geeignet für den Einsatz in öffentlichen und halböffentlichen Einrichtungen mit hoher Nutzungsfrequenz.

CONTI+ lino SofTouch

Selbstschlussarmatur
ohne Mischung | mit Mischung

Hydraulisch gesteuerte Selbstschlussarmatur:
- Leichtgängige, mechanisch, hydraulisch gesteuerte Selbstschlussarmatur
- Laufzeit 6–10 s bei einer üblichen Betätigungsdauer von 0,2 s
- funktionssichere Druckkartusche
- vandalengeschützte Hydraulikkartusche durch begrenzten Betätigungsweg der Betätigungskappe

Technische Details

Betriebsdruck:	0,5–10 bar
Durchflussmenge:	6 l/min (3 bar)
Wassertemperatur (max.):	80 °C
Auslösekraft (max.):	15 N (unabhängig vom Betriebsdruck)
Druckschläuche:	ca. 350 mm
Eckventilanschlüsse:	G 3/8
Schmutzsiebe:	0,5 mm Maschenweite
Strahlwinkel:	40°
Auslaufhöhe:	73 mm
Ausladung:	90 mm
Normen:	DIN EN 200, DIN EN 816; CE

Ausführungsoptionen

- mit oder ohne Mischung
- Edelstahl oder Edelstahl verchromt



lino SofTouch



lino SofTouch ST20, ohne Mischung

- zum Anschluss an Kaltwasser oder vorgemischtem Wasser
- Gehäuse und Betätigungskappe: Edelstahl | Edelstahl verchromt

Bezeichnung	Material / Farbe	Bestellnummer
lino SofTouch ST20	Edelstahl	**CONM8110104000**
	Edelstahl verchromt	**CONM8150104000**

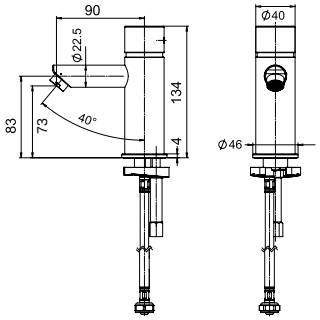



lino SofTouch ST10, mit Mischung

- zum Anschluss an Kaltwasser und Warmwasser
- Gehäuse und Betätigungskappe: Edelstahl | Edelstahl verchromt

Bezeichnung	Material / Farbe	Bestellnummer
lino SofTouch ST10	Edelstahl	**CONM8110204000**
	Edelstahl verchromt	**CONM8150204000**

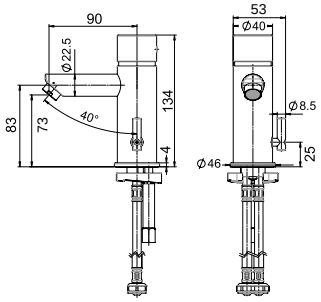

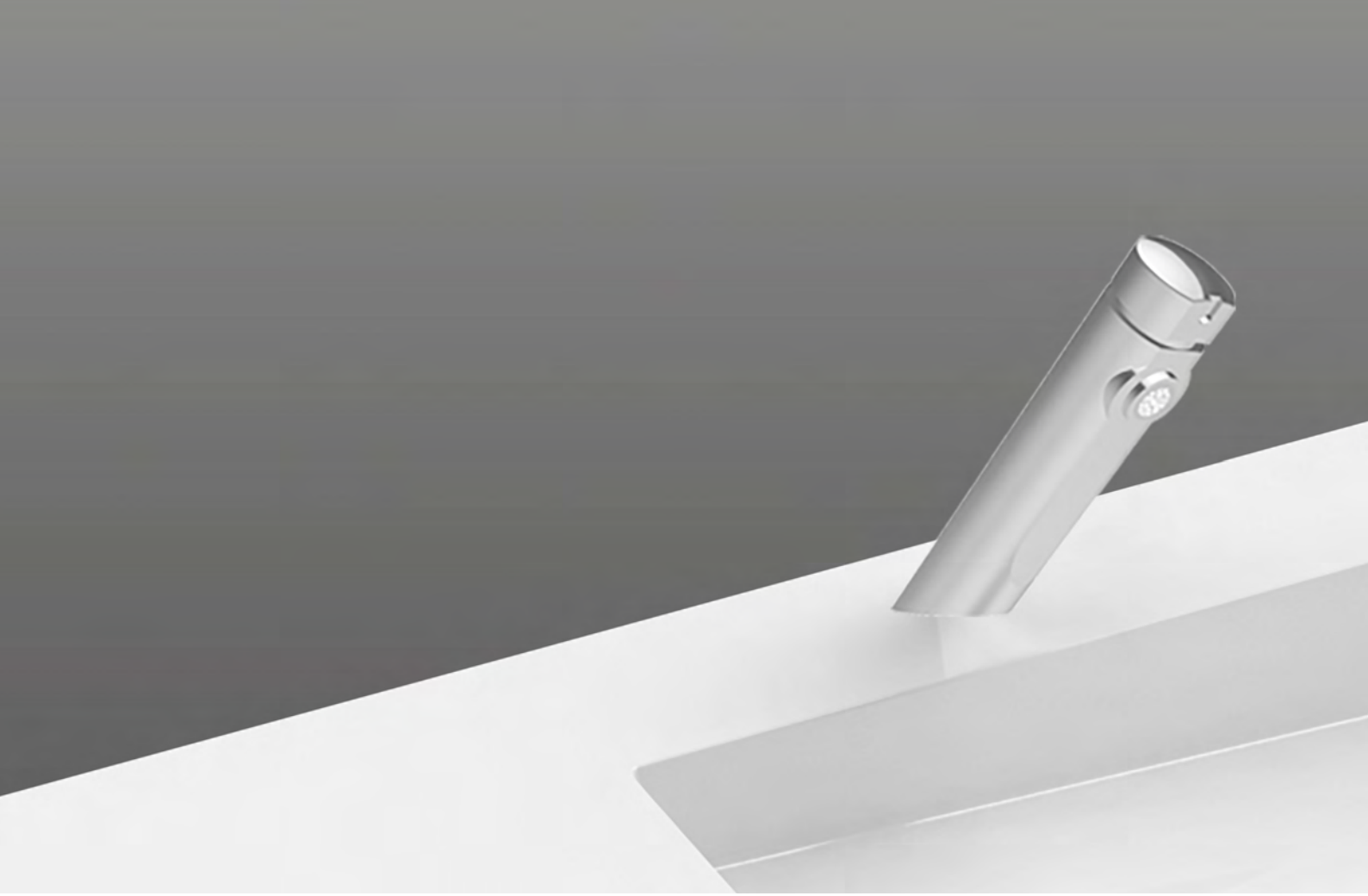

CONWASH Waschtisch-Selbstschlussventil, DN15



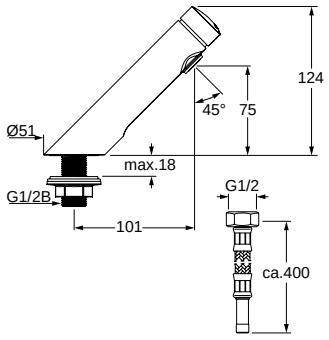

- Zum Anschluss an Kaltwasser oder vorgemischtem Wasser
- massive Ausführung aus Metall
- Gehäuse und Betätigungselement aus Messing, verchromt
- ohne Mischung
- einstellbare Durchflussmenge
- hygienischer Strahlregler
- zwei Kunststoffclips: Kunststoffclip rot und blau für Anzeige Kalt- oder Mischwasser

Betriebsdruck:	1,0–5,0 bar
Durchflussmenge:	0,05 l/s (0,05–0,25 l/s einstellbar, 3 bar Fließdruck)
Wassertemperatur (max.):	50 °C (kurzzeitig, zur thermischen Desinfektion, 70 °C)
Strahlregler:	hygienischer Strahlregler
Druckschläuche:	mit flexibler Anschlussleitung 400 mm Innenschlauchwerkstoff, zertifiziert nach DVGW W 543 und DVGW W 270 sowie KTW A (außen Edelstahlgeflecht) und Filterdichtung
Anschluss:	Rohr für Quetschverschraubung Ø 10 mm
Wasserlaufzeit ca.:	7 s, nach DIN EN 816
Auslaufhöhe:	75 mm
Ausladung:	101 mm / 45°
Norm:	Geräuschklasse I

Bezeichnung	Farbe	Bestellnummer
CONWASH Waschtisch-Selbstschlussventil	verchromt	**CONM3364100000**

CONTI Sanitärarmaturen GmbH | Hauptstraße 98 | 35435 Wettenberg | Deutschland | Tel. +49 641 98221 0 | Fax +49 641 98221 50 | info@conti.plus



CONWASH Wand-Selbstschlussventil, DN15



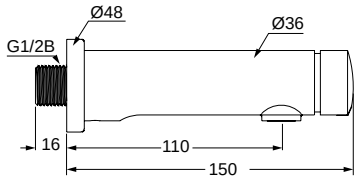

- Zum Anschluss an Kaltwasser oder vorgemischtem Wasser
- für Wandmontage
- Gehäuse und Betätigungselement aus Messing, verchromt
- ohne Mischung
- einstellbare Durchflussmenge
- hygienischer Strahlregler
- Rosette Ø 48 mm
- zwei Kunststoffclips: Kunststoffclip rot und blau für Anzeige Kalt- oder Mischwasser

Betriebsdruck:	1,0–5,0 bar
Durchflussmenge:	0,05 l/s (0,05–0,25 l/s einstellbar, 3 bar Fließdruck)
Wassertemperatur (max.):	50 °C (kurzzeitig, zur thermischen Desinfektion, 70 °C)
Strahlregler:	hygienischer Strahlregler
Anschluss:	G 1/2 B
Wasserlaufzeit ca.:	7 s nach DIN EN 816
Ausladung:	110 mm
Norm:	Geräuschklasse I

Bezeichnung	Farbe	Bestellnummer
CONWASH Wand-Selbstschlussventil	verchromt	**CONM4664100000**





Urinalarmaturen

Funktionsmöglichkeiten 246

Unterputz

ultra..... 248
iQ 249
lino..... 250
Siphonsteuerung..... 251
Urinale Zubehör Unterputz..... 252

Aufputz

lino..... 254

Umrüstsets

Umrüstsets Urinalarmaturen..... 255

Zubehör

Urinale Zubehör..... 260

CONTI+ Urinalarmaturen

Urinallösungen im Überblick (nicht alle Funktionen kombinierbar)

Urinalarmaturen	FUNKTIONSMERKMALE		
	Wasserfluss-Auslösefunktion		Ressourcensparfunktionen
	Selbstschluss-funktion, elektronisch	IR-Sensor	einstellbare Wasserlaufzeit
WANDARMATUREN UNTERPUTZ			
ultra	•	•	•
iQ	•	•	•
lino	•	•	•
WANDARMATUREN AUFPUTZ			
lino	•	•	•
SIPHON INSTALLIERT			
S10	•	•	•



Urinalarmaturserie ultra

- Urinalarmatur Unterputz
- berührungslos, elektronisch gesteuert
- Doppel-Infrarot-Sensorik
- Fertigmontageset
- Frontplatte: gehärtetes Glas, weiß oder schwarz
- Montagerahmen, Chrom

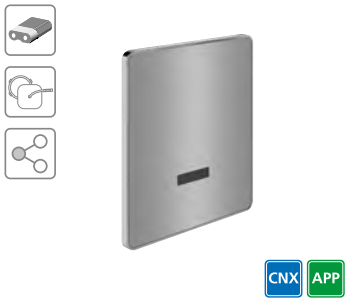

Urinalarmaturserie iQ

- Urinalarmatur Unterputz
- berührungslos, elektronisch gesteuert
- Doppel-Infrarot-Sensorik
- Fertigmontageset
- stabile Frontplatte: Edelstahl gebürstet
- Montagerahmen: Messing verchromt

CONTI Sanitärarmaturen GmbH | Hauptstraße 98 | 35435 Wettenberg | Deutschland | Tel. +49 641 98221 0 | Fax +49 641 98221 50 | info@conti.plus
www.conti.plus | CONVKF1010DE | gültig ab 01/2024 | Druckfehler und Irrtümer sowie technische und maßliche Änderungen vorbehalten.

FUNKTIONSMERKMALE												
Servicefunktion									Sicherheits- und Hygienefunktionen			
Kurz-Aus – Reinigungsstopp	Kurz-Ein – Nachspülmodus	Stadionmodus – 1 Spülung pro Minute	Überlaufschutz	Sensorempfindlichkeit selbsteinmessend	Funktionstaste Click	Funktionstaste Touch	VARIOconnect	Service APP	berührungslose Bedienung	Zwangsspülung	Service APP	CNX Wassermanagement-System
•	•	•		•		•	•	•	•	•	•	•
•	•	•		•		•	•	•	•	•	•	•
•	•	•		•		•	•	•	•	•	•	•
•	•	•		•	•				•	•	✧	
			•						•	•		

●: Standardfunktion | ✧: Service APP, nur in Verbindung mit BLE Converter möglich

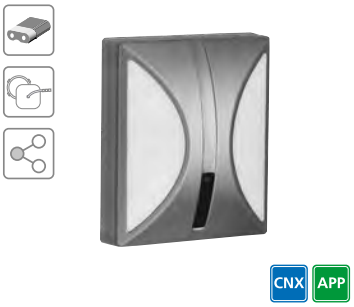

Urinalarmaturserie lino
- Urinalarmatur Unterputz
- berührungslos, elektronisch gesteuert
- IR-Sensor
- Fertigmontageset
- Platte Chrom / Fenster weiß
- Platte weiß / Fenster weiß



Urinalarmaturserie lino
- Urinalarmatur Aufputz
- berührungslos, elektronisch gesteuert
- IR-Sensor
- Aufputzmontage ohne Elektroverkabelung
- Absperrventil mit Schmutzfilter und Rosette
- robustes Messinggehäuse, poliert
- verchromt

ultra Urinalarmatur Unterputz U18, mit IR-Sensor – Fertigmontageset

Berührungslose, elektronisch gesteuerte Urinalarmatur für Unterputzmontage:

- Frontplatte: gehärtetes Glas: weiß oder schwarz
- Halterahmen: Messing verchromt
- Doppel-Infrarot-Sensorik (vollautomatische Einstellung!), Mikroprozessor-Elektronik
- funktionssicheres Magnetventil ROBUST (druckstoßarm)
- dynamischer Sensor: optimiert laufend die bestmögliche Reichweite
- Kurz-Aus (Reinigung) und Kurz-Ein (Nachspülen) (mit Touch auslösbar)
- Spüldauer und Sensorempfindlichkeit (mit Touch einstellbar)
- 24- oder 48-Stunden-Zwangsspülung und Vorspülung (mit Touch aktivierbar)
- variable Installation durch Kombination mit Rohmontageset (U2L, U3L) (nicht im Lieferumfang enthalten)
- Einbindung in CNX Wassermanagement-System möglich
- Service APP kompatibel: Kontrolle der gespeicherten Betriebsdaten, Einstellungen und Steuerung der Funktionen



Ausführung Batterie | 6 V Lithium CRP2 – handelsüblich

Material/Farbe	Bestellnummer
Frontplatte: Glas weiß	**260.000.31**
Frontplatte: Glas schwarz	**260.000.71**

Ausführung Netzgerät UP | 230 V/6 V

Material/Farbe	Bestellnummer
Frontplatte: Glas weiß	**260.010.31**
Frontplatte: Glas schwarz	**260.010.71**

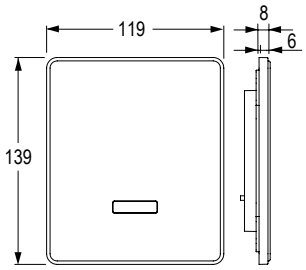

Ausführung VARIOconnect | für Einzel- und Mehrfachstromversorgung, Datenverbindung

Material/Farbe	Bestellnummer
Frontplatte: Glas weiß	**260.016.31**
Frontplatte: Glas schwarz	**260.016.71**

Notwendiges Zubehör	Bestellnummer
Rohmontageset U3L	**220.022.00**

Technische Daten

Anschlussspannung (Batterie):	6 V Lithium CRP2 – handelsüblich
Anschlussspannung (Netz):	Netzgerät 230 V/6 V
VARIOconnect:	für Einzel- und Mehrfachstromversorgung und Datenverbindung
Betriebsdruck:	0,3–10 bar
Durchflussmenge (ca.):	20 l/min (3 bar)
Schmutzsieb:	0,5 mm Maschenweite
Sensorempfindlichkeit:	permanent automatisch selbsteinmessend
Spüldauer (ca.):	7 s voreingestellt (mit Touch 2 – 30 s veränderbar)
Kurz-Aus (ca.):	2 min (fixiert)
Verweilzeit (ca.):	10 s (fixiert)
Normen:	DIN EN 200; CE
Abmessungen (BxHxT):	119x139x6 mm

Ausführungsoptionen

- mit weißer oder schwarzer Frontplatte

Hinweis:
Bei Anbindung über Service APP ist der BLE Converter separat zu bestellen.

Bei Einbindung in das CNX Wassermanagement-System ist der CNX Converter separat zu bestellen.

CONTI Sanitärarmaturen GmbH | Hauptstraße 98 | 35435 Wettenberg | Deutschland | Tel. +49 641 98221 0 | Fax +49 641 98221 50 | info@conti.plus

iQ Urinalarmatur Unterputz U28, mit IR-Sensor – Fertigmontageset

Berührungslose, elektronisch gesteuerte Urinalarmatur für Unterputzmontage ohne Elektroverkabelung:

- stabile Frontplatte: Edelstahl gebürstet
- Halterahmen: Messing verchromt
- Doppel-Infrarot-Sensorik (vollautomatische Einstellung!), Mikroprozessor-Elektronik
- funktionssicheres Magnetventil ROBUST (druckstoßarm)
- dynamischer Sensor: optimiert laufend die bestmögliche Reichweite
- Kurz-Aus (Reinigung) und Kurz-Ein (Nachspülen) (mit Touch auslösbar)
- Spüldauer und Sensorempfindlichkeit (mit Touch einstellbar)
- 24- oder 48-Stunden-Zwangsspülung und Vorspülung (mit Touch aktivierbar)
- variable Installation durch Kombination mit Rohmontageset (U2L, U3L) (nicht im Lieferumfang enthalten)
- Einbindung in CNX Wassermanagement-System möglich
- Service APP kompatibel: Kontrolle der gespeicherten Betriebsdaten, Einstellungen und Steuerung der Funktionen



Ausführung Batterie | 6 V Lithium CRP2 – handelsüblich

Material/Farbe	Bestellnummer
Frontplatte: Edelstahl gebürstet	**201.000.01**

Ausführung Netzgerät UP | 230 V/6 V

Material/Farbe	Bestellnummer
Frontplatte: Edelstahl gebürstet	**201.010.01**

Ausführung VARIOconnect | für Einzel- und Mehrfachstromversorgung, Datenverbindung

Material/Farbe	Bestellnummer
Frontplatte: Edelstahl gebürstet	**201.016.01**

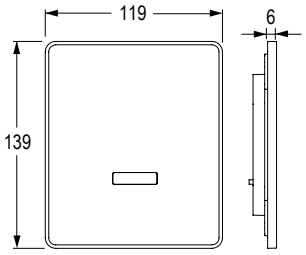

Notwendiges Zubehör	Bestellnummer
Rohmontageset U3L	**220.022.00**

Technische Daten

Anschlussspannung (Batterie):	6 V Lithium CRP2 – handelsüblich
Anschlussspannung (Netz):	Netzgerät 230 V/6 V
VARIOconnect:	für Einzel- und Mehrfachstromversorgung und Datenverbindung
Betriebsdruck:	0,3–10 bar
Durchflussmenge (ca.):	20 l/min (3 bar)
Schmutzsieb:	0,5 mm Maschenweite
Sensorempfindlichkeit:	permanent automatisch selbsteinmessend
Spüldauer (ca.):	7 s voreingestellt (mit Touch 2 – 30 s veränderbar)
Kurz-Aus (ca.):	2 min (fixiert)
Verweilzeit (ca.):	10 s (fixiert)
Normen:	DIN EN 200; CE
Abmessungen (BxHxT):	119x139x6 mm

Hinweis:
Bei Anbindung über Service APP ist der BLE Converter separat zu bestellen.

Bei Einbindung in das CNX Wassermanagement-System ist der CNX Converter separat zu bestellen.

lino Urinalarmatur Unterputz U10, mit IR-Sensor – Fertigmontageset

Berührungslose, elektronisch gesteuerte Urinalarmatur für Unterputzmontage:

- robuste Armatur; Frontplatte: Metall
- Infrarot-Sensorik (vollautomatische Einstellung!), Mikroprozessor-Elektronik
- funktionssicheres Kartuschen-Magnetventil ROBUST (druckstoßarm)
- dynamischer Sensor: optimiert laufend die bestmögliche Reichweite
- bei Ausführung mit Solarbetrieb: Batteriehaltbarkeit bis zu 10 Jahren
- Kurz-Aus (Reinigung) und Kurz-Ein (Nachspülen) (mit Click auslösbar)
- Spüldauer und Sensorempfindlichkeit (mit Click einstellbar)
- 24- oder 48-Stunden-Zwangsspülung und Vorspülung (mit Click aktivierbar)
- variable Installation durch Kombination mit Rohmontageset (U2L, U3L) (nicht im Lieferumfang enthalten)
- Absperrung und Schmutzsieb im Unterputzkasten
- Einbindung in CNX Wassermanagement-System möglich
- Service APP kompatibel: Kontrolle der gespeicherten Betriebsdaten, Einstellungen und Steuerung der Funktionen



Ausführung Batterie | 6 V Lithium CRP2 – handelsüblich

Material/Farbe	Bestellnummer
Platte: Chrom / Fenster: Weiß	**220.000.13**
Platte: Weiß / Fenster: Weiß	**220.000.33**

Ausführung Netzgerät UP | 230 V/6 V

Material/Farbe	Bestellnummer
Platte: Chrom / Fenster: Weiß	**220.010.13**
Platte: Weiß / Fenster: Weiß	**220.010.33**

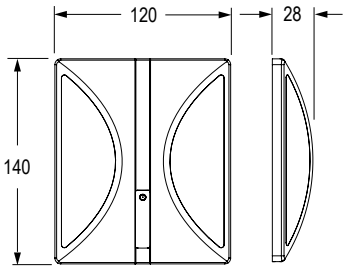

Ausführung VARIOconnect | für Einzel- und Mehrfachstromversorgung, Datenverbindung

Material/Farbe	Bestellnummer
Platte: Chrom / Fenster: Weiß	**220.016.13**
Platte: Weiß / Fenster: Weiß	**220.016.33**

Notwendiges Zubehör	Bestellnummer
Rohmontageset U3L	**220.022.00**

Technische Daten

Anschlussspannung (Batterie):	6 V Lithium CRP2 – handelsüblich
Anschlussspannung (Netz):	Netzgerät 230 V/6 V
VARIOconnect:	für Einzel- und Mehrfachstromversorgung und Datenverbindung
Betriebsdruck:	0,3–10 bar
Durchflussmenge (ca.):	20 l/min (3 bar)
Schmutzsieb:	0,5 mm Maschenweite
Sensorempfindlichkeit:	permanent automatisch selbsteinmessend
Spüldauer (ca.):	7 s voreingestellt (mit Touch 2 – 30 s veränderbar)
Kurz-Aus (ca.):	2 min (fixiert)
Verweilzeit (ca.):	10 s (fixiert)
Normen:	DIN EN 200; CE
Abmessungen (BxHxT):	120x140x28 mm

Ausführungsoptionen

- mit weißer oder verchromter Frontplatte

Hinweis:
Bei Anbindung über Service APP ist der BLE Converter separat zu bestellen.

Bei Einbindung in das CNX Wassermanagement-System ist der CNX Converter separat zu bestellen.

CONTI Sanitärarmaturen GmbH | Hauptstraße 98 | 35435 Wettenberg | Deutschland | Tel. +49 641 98221 0 | Fax +49 641 98221 50 | info@conti.plus
www.conti.plus | CONVKF1010DE | gültig ab 01/2024 | Druckfehler und Irrtümer sowie technische und maßliche Änderungen vorbehalten.

Urinalsteuerung S10, Siphonsteuerung – Fertigmontageset

Berührungslos, unsichtbar und unerreichbar elektronisch gesteuerte Urinalsteuerung für Montage hinter der Urinalkeramik (nicht im Lieferumfang enthalten).

Bestehend aus Elektronik und Siphon:
- Siphon mit Abgang DN50 für Spülmenge (Urinal): 2 – 8 l/min
- unsichtbar hinter dem Urinal installiert
- Messung auf dem Siphon, kein Verschmutzen der Sensoren
- automatische Anpassung der Empfindlichkeit an Vorortbedingungen
- alle Funktionen werkseitig voreingestellt
- Spüldauer direkt am Elektronikmodul einstellbar
- Zwangsspülung: 24 Stunden nach letzter Benutzung
- Überlaufschutz: bei vollständiger und teilweiser Verstopfung
- Stadionbetrieb: häufige Benutzung löst 1 Spülung pro Minute aus
- Normalbetrieb: Spülung ca. 10 Sekunden nach Ende der Benutzung
- Absperrung, Schmutzsieb im Rohbauset U3S vorinstalliert
- 1x Magnetventilkartusche 6 V/DC (im Lieferumfang enthalten)
- variable Installation durch Kombination mit Vormontagesets (U3S, U2S) (nicht im Lieferumfang enthalten)
- keine Verwendung bei Edelstahlbecken!



Ausführung Netzbetrieb | 230 V

Bezeichnung	Bestellnummer
S10 Siphonsteuerung mit Siphon (2 – 8 l)	**230.010.00**



Notwendiges Zubehör	Bestellnummer
Rohmontageset U3S	**230.022.00**



Dieses Bild zeigt Urinal mit Urinalsteuerung S10

Technische Daten

Anschlussspannung (Netz):	230 V (Transformator in Elektronikeinheit integriert)
Auslösezeit (ca.):	10 s nach Benutzung
Spüldauer (ca.):	7 s voreingestellt (einstellbar 1 – 14 s)
Betriebsdruck:	0,3 – 10 bar
Durchflussmenge (ca.):	20 l/min (3 bar)
Normen:	DIN EN 200; CE

Zubehör

Urinal Rohmontageset U3L für Urinalsteuerung Unterputz U18, U28, U10



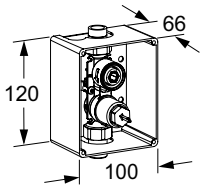

Rohmontageset zur konventionellen Vormontage für Urinalarmaturen Unterputz U18, U28, U10 – Fertigmontageset.

- Unterputzgehäuse, Ventilkörper mit integrierter Absperrung und Schmutzsieb, Spülstopfen

Bezeichnung	Bestellnummer
Urinal Rohmontageset U3L	**220.022.00**

Urinal Rohmontageset U3S für Siphon-Urinalsteuerung S10



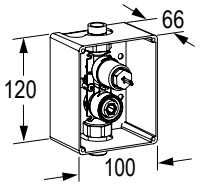

Rohmontageset zur konventionellen Vormontage für Siphonsteuerung S10 – Fertigmontageset.

- Unterputzgehäuse, Ventilkörper mit integriertem Absperrventil und Spülstopfen

Betriebsdruck: 0,3 – 10 bar
Durchflussmenge: ca. 20 l/min (3 bar)
Schmutzsieb: 0,5 mm Maschenweite
Normen: DIN EN 200; CE

Bezeichnung	Bestellnummer
Urinal Rohmontageset U3S	**230.022.00**

CONTI Sanitärarmaturen GmbH | Hauptstraße 98 | 35435 Wettenberg | Deutschland | Tel. +49 641 98221 0 | Fax +49 641 98221 50 | info@conti.plus

Zubehör



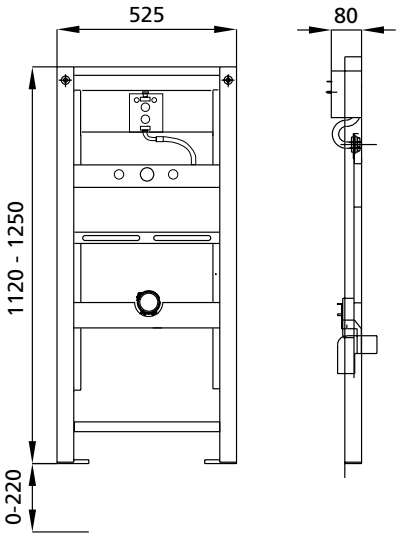

Urinal Montagesystem U2L, für Unterputz-Urinalsteuerung U10, U18, U28 (Vormontageset)

Urinalrohbauset mit integriertem Absperrventil, Ablaufbogen und Schutzabdeckungen.
Für den Einbau in eine Ständerwand nach DIN 18183 oder in Verbindung
mit Wandhalter (Zubehör) als Einzelelement in Vorwandinstallation verwendbar.

- Verzinkte, selbsttragende und schallentkoppelte Stahlkonstruktion
- einstellbare Urinal-Befestigungstraverse
- einstellbare, schallentkoppelte Wasserzulauftraverse
- einstellbare Ablauftraverse; schwenkbarer HT-Ablaufbogen DN 50
- Bauschutz für Revisionsöffnung;
  inklusive Befestigungszubehör
- Montagezubehör für Element und Urinal
- verstellbare Fußstützen 0-280 mm
- vormontiertes Rohbauset U3L für Urinalarmaturen Unterputz U10, U18, U28
- passend für fast alle handelsüblichen Urinale außer Urinale
  mit eingeformten Absaugesiphon
- Befestigungsplatte zur variablen Urinalmontage
- flexible Wassereinlaufstrecke; ohne Absaugformstück
- passend für alle handelsüblichen Urinale

Normen: CE

Bezeichnung	Material	Bestellnummer
Urinal Montagesystem U2L, für UP Urinalsteuerung U18, U28 (Vormontageset)	Stahlkonstruktion verzinkt	**220.025.00**
Wandhalter Montagesysteme für Trockenausbau	Kunststoff/Metall	**200.031.00**

lino Urinalarmatur Aufputz U60, mit IR-Sensor

Berührungslose, elektronische Urinalarmatur für einfache Aufputzmontage ohne Elektroverkabelung:

- robustes Messinggehäuse, poliert
- digitale Mikroelektronik mit Prozessor (wasserdicht vergossen)
- dynamischer IR-Sensor: optimiert laufend die bestmögliche Reichweite
- funktionssicheres Magnetventil ROBUST (druckstoßarm)
- Kurz-Aus (Reinigung) und Kurz-Ein (Nachspülen), mit Click auslösbar
- Spüldauer und Sensorempfindlichkeit, mit Click einstellbar
- 24-Stunden-Zwangsspülung und Vorspülung, mit Click aktivierbar
- Absperrventil mit Schmutzfilter und Rosette
- Spülrohr und Abdeckrosette (185 mm) mit Urinalverbinder



Ausführung Batterie | 6 V Lithium CRP2 – handelsüblich

Bezeichnung	Bestellnummer
lino Urinalarmatur Aufputz U60, mit IR-Sensor	**220.100.11**

Ausführung Solar

Bezeichnung	Bestellnummer
lino Urinalarmatur Aufputz U60, mit IR-Sensor	**220.108.11**

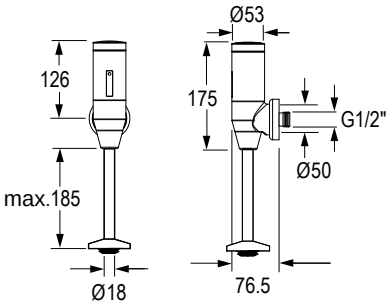

Technische Daten

Betriebsdruck:	0,3 – 10 bar
Durchflussmenge (ca.):	25 l/min (3 bar)
Schmutzsieb:	0,5 mm Maschenweite
Spülrohr:	Durchmesser 18 mm
Sensorempfindlichkeit:	permanent automatisch selbsteinmessend
Verweilzeit:	ca. 10 s (fixiert)
Spüldauer:	voreingestellt ca. 7 s (veränderbar von 2 – 30 s)
Kurz-Aus (ca.):	2 min (fixiert)
Verweilzeit (ca.):	10 s (fixiert)
Normen:	DIN EN 200; CE

CONTI Sanitärarmaturen GmbH | Hauptstraße 98 | 35435 Wettenberg | Deutschland | Tel. +49 641 98221 0 | Fax +49 641 98221 50 | info@conti.plus
www.conti.plus | CONVKF1010DE | gültig ab 01/2024 | Druckfehler und Irrtümer sowie technische und maßliche Änderungen vorbehalten.

lino Urinalarmatur U55, mit IR-Sensor, Umrüstset für Unterputz-Druckspüler

Für UP-Druckspüler von Grohe / Dal Urinal Wandeinbauspüler 37017 (505) und 509.

Berührungslose, elektronische Urinalarmatur ohne Elektroverkabelung für die einfache Umrüstung manuell betätigter Unterputz-Druckspüler.



- Robuste Armatur, Frontplatte aus Metall
- Infrarot-Sensorik (vollautomatische Einstellung!), Mikroprozessor-Elektronik
- dynamischer Sensor: optimiert laufend die bestmögliche Reichweite
- Kurz-Aus (Reinigung) und Kurz-Ein (Nachspülen) (mit Click auslösbar)
- Spüldauer und Sensorempfindlichkeit (mit Click einstellbar)
- 24-Stunden-Zwangsspülung und Vorspülung (mit Click aktivierbar)
- geeignet für Grohe UP-Urinalspüler 37017 bis Bj. 2009 – Skate, Surf, Edelstahl und weitere Modelle (siehe Abbildung)

Ausführung Batterie | 6 V Lithium CRP2 – handelsüblich

Bezeichnung	Farbe	Bestellnummer
lino Urinalarmatur U55, Umrüstset	Platte: Chrom / Fenster: Weiß	**220.200.13**

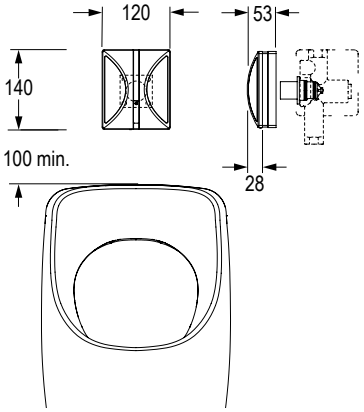

Technische Daten

Betriebsdruck:	0,3 – 10 bar
Durchflussmenge (ca.):	20 l/min (3 bar)
Schmutzsieb:	0,5 mm Maschenweite
Sensorempfindlichkeit:	permanent automatisch selbsteinmessend
Spüldauer (ca.):	7 s voreingestellt (mit Click 2 – 30 s veränderbar)
Kurz-Aus (ca.):	2 min (fixiert)
Verweilzeit (ca.):	10 s (fixiert)
Normen:	DIN EN 200; CE

Geeignet für Grohe/DAL Ventilkörper bis Bj. 2009, z.B. Skate, Surf, Edelstahl, „historische“ Modelle.



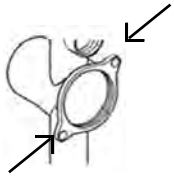

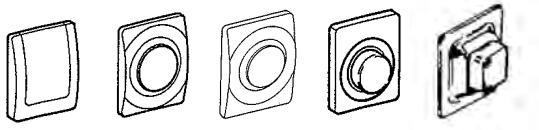

Umrüstsets UP Urinalarmaturen Edelstahl, universell, IR-Sensor

Universelle Umrüstung von Bestandsanlage auf elektronische, berührungslose IR-Sensor gesteuerte CONTI+ Urinalarmaturen.

- Universelle Abdeckplatte zur Weiterverwendung des vorhandenen Unterputzkörpers
- Abdeckplatte: Edelstahl 1.4404, Oberfläche: matt gebürstet

Ausführungsoptionen

Abmessungen (BxHxT): 175x190x1,5 mm oder
Abmessungen (BxHxT): 205x225x1,5 mm



Hinweis
Anschlüsse und Hydraulikkomponenten sind nicht im Lieferumfang enthalten.
Objektspezifische Ausarbeitung notwendig.

zur Befestigung mit Senkkopfschrauben

- Installation der Abdeckplatte mit Senkkopfschrauben (im Lieferumfang)
- Positionierung der Bohrlöcher bauseits

Bestehend aus:
- Abdeckplatte mit IR-Sensorelektronik
- Befestigungsschrauben

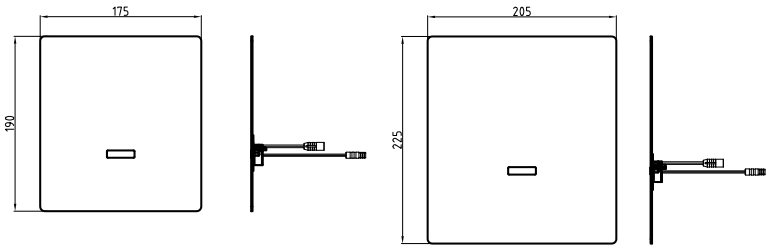

Bezeichnung	Abmessungen (BxHxT)	Bestellnummer
Umrüstset UP Urinalarmaturen	175x190x1,5 mm	**CONS13951410190**
	205x225x1,5 mm	**CONS13951410225**

U20, zur Befestigung durch Schrauben oder Kleben

- Installation der Abdeckplatte mit Befestigung Winkelrahmen zum Schrauben oder Kleben

Bestehend aus:
- Abdeckplatte mit IR-Sensorelektronik
- Befestigungsrahmen*

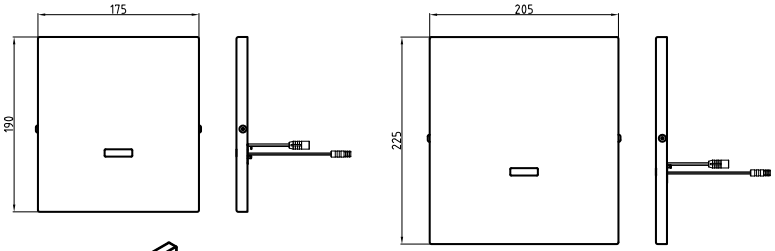

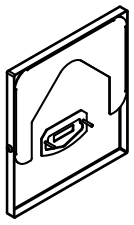

*Befestigungsrahmen

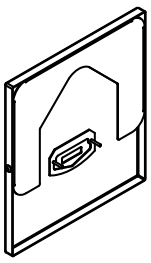

Bezeichnung	Abmessungen (BxHxT)	Bestellnummer
Umrüstset für UP Urinalarmaturen	175x190x1,5 mm	**CONS13951420190**
	205x225x1,5 mm (U20)	**CONS13951420225**

CONTI Sanitärarmaturen GmbH | Hauptstraße 98 | 35435 Wettenberg | Deutschland | Tel. +49 641 98221 0 | Fax +49 641 98221 50 | info@conti.plus
www.conti.plus | CONVKF1010DE | gültig ab 01/2024 | Druckfehler und Irrtümer sowie technische und maßliche Änderungen vorbehalten.

Umrüstset Urinalarmatur 55–68

Universelle Umrüstung auf elektronische, berührungslose CONTI+ Sensor-Urinalarmaturen U18 und U28 von Druckspülern mit Wasserstreckenlängen 55 oder 68 mm.

- Universelle Abdeckplatte zur Weiterverwendung des vorhandenen Rohmontagesets für Wandeinbau.

Bestehend aus:
- Adapter: Messing, 23 mm, O-Ring-Dichtung, Wasserstrecke, Gewinde IG / AG 3/4
- Abdeckplatte: Edelstahl 1.4301, Oberfläche: matt gebürstet

Abmessungen (BxHxT): 245x225x5 mm
mit Abdichtung, Befestigung bauseits

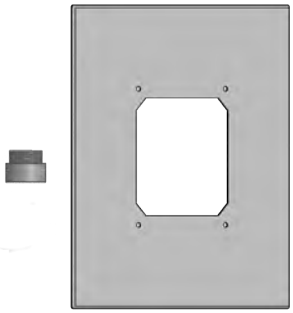

Bezeichnung	Bestellnummer
Umrüstset Urinalarmatur 55–68	**CONS11551000000**

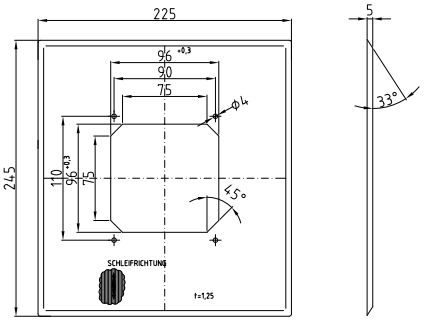





Zubehör Waschtisch- und Urinalarmaturen

Installationsbeispiele 260
Einzel- / Mehrfachinstallation 262
Batteriewechselsets..... 264
Verteiler für Mehrfachinstallation 265
Installationskabel 266
Zubehör CONGENIAL FIT Wandarmaturen 267
Umbausets..... 268
S-Anschlüsse..... 268
Strahlregler 268
Reinigung 269
Montageset 269

Installationsbeispiele

Einzeln & Mehrfachinstallationen

CONTI+ Installationsbeispiele – Armaturen mit VARIOconnect zur Kombination mit Netzgeräten
Unser umfangreiches Produktsortiment bietet Produktlösungen inklusive passendem Zubehör, um Installationen vor Ort zu vereinfachen. Bei Waschtisch- und Wandarmaturen in der VARIOconnect Version gibt es verschiedene Anschlussmöglichkeiten.

Zur Unterstützung bei der Planung des Zubehörs sowie zur Darstellung der Installationsmöglichkeiten haben wir Ihnen dies in einfachen Schemata zusammengefasst – Ob Einzeln- oder Mehrfachinstallation mit dem CONTI+ Zubehör optimal eingebaut.

Einzelinstallation lino Wandarmatur Unterputz
mit VARIOconnect zur Kombination mit Netzgeräten
Spannungsversorgung mit 6 V Netzgerät
(1 Stück je Armatur)

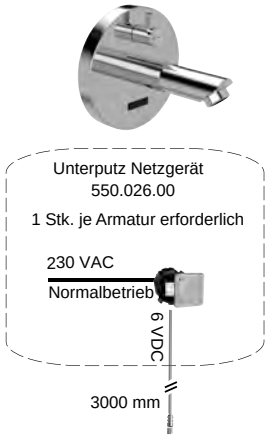

Mehrfachinstallation lino Wandarmatur Unterputz
mit VARIOconnect zur Kombination mit Netzgeräten
Spannungsversorgung mit 12 V Netzgerät
(bis 12 oder 30 Armaturen) und externem
Verteilerset Unterputz (1 Stück je Armatur)

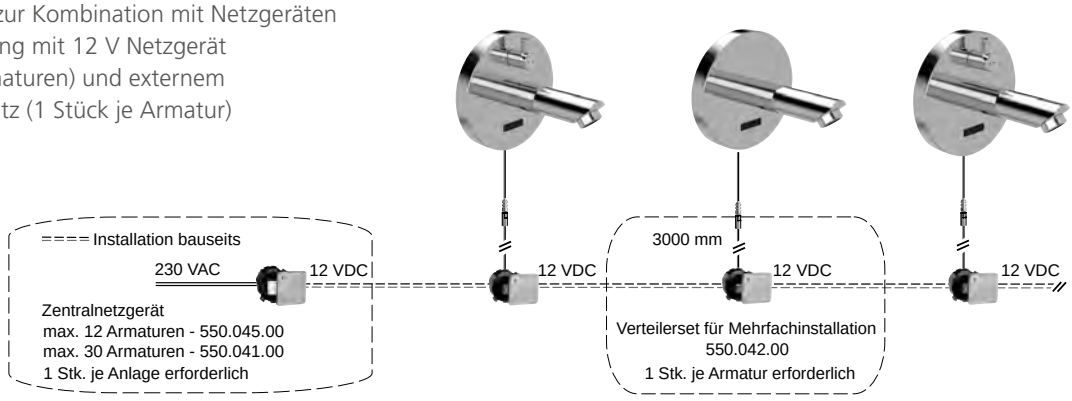

CONTI Sanitärarmaturen GmbH | Hauptstraße 98 | 35435 Wettenberg | Deutschland | Tel. +49 641 98221 0 | Fax +49 641 98221 50 | info@conti.plus
www.conti.plus | CONVKF1010DE | gültig ab 01/2024 | Druckfehler und Irrtümer sowie technische und maßliche Änderungen vorbehalten.



Einzelinstallation Waschtischarmaturen
mit VARIOconnect zur Kombination mit Netzgeräten
Spannungsversorgung mit 6 V Netzgerät
(1 Stück je Armatur)

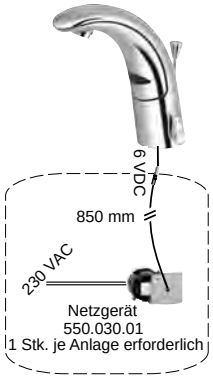

Mehrfachinstallation Waschtischarmaturen
mit VARIOconnect zur Kombination mit Netzgeräten
Spannungsversorgung mit 12 V Netzgerät
(bis 12 oder 30 Armaturen) und externem
Verteilerset Unterputz (1 Stück je Armatur)



Zentralnetzgeräte für Mehrfachinstallation



Zentralnetzgerät Unterputz, für bis zu 30 Armaturen

Geeignet für:
- alle Waschtischarmaturen mit **VARIOconnect** in Mehrfachinstallationen **bis zu 30 Stück (ausgenommen lumino L10i und L10c)**
- Urinalarmaturen mit **VARIOconnect (U10, U18, U28)**
- zur ausschließlichen Verwendung mit den Verteilern Unterputz 550.042.00, 550.043.00 oder 550.044.00

Bestehend aus:
- UP-Netzgerät 230 V / 12 V mit Montagebox und weißer Abdeckplatte
- Installationskabel 3000 mm mit Steckverbindung für Armaturen

Bezeichnung	Spannung	Bestellnummer
Zentralnetzgerät Unterputz mit Abgang Unterputz	230 V /12 V	**550.041.00**



Zentralnetzgerät Unterputz, für bis zu 12 Armaturen

Geeignet für:
- alle Waschtischarmaturen mit **VARIOconnect** in Mehrfachinstallationen **bis zu 12 Stück (ausgenommen lumino L10i und L10c)**
- Urinalarmaturen mit **VARIOconnect (U10, U18, U28)**
- zur ausschließlichen Verwendung mit den Verteilern Unterputz 550.042.00, 550.043.00 oder 550.044.00 (Ausnahme CONPRIMUS)

Bestehend aus:
- UP-Netzgerät 230 V / 12 V
- mit Montagebox und weißer Abdeckplatte
- Installationskabel 3000 mm mit Steckverbindung für Armaturen

Bezeichnung	Spannung	Bestellnummer
Zentralnetzgerät Unterputz mit Abgang Unterputz	230 V /12 V	**550.045.00**

Netzgerät Unterputz für Einzelinstallation



- Für **lino Wandarmaturen WV10 / WV20 / A50 / GW20 mit VARIOconnect**

Bestehend aus:
- UP-Netzgerät 230 V / 6 V
- mit Montagebox und weißer Abdeckung
- Installationskabel 3000 mm mit Steckverbindung für Armaturen

Bezeichnung	Spannung	Bestellnummer
Netzgerät Unterputz mit Abgang Unterputz	230 V / 6 V	**550.026.00**

CONTI Sanitärarmaturen GmbH | Hauptstraße 98 | 35435 Wettenberg | Deutschland | Tel. +49 641 98221 0 | Fax +49 641 98221 50 | info@conti.plus

Netzgeräte für Einzelinstallation zu Armaturen mit VARIOconnect



Netzgerät Unterputz für Einzelinstallation

Geeignet für alle Waschtischarmaturen mit VARIOconnect.

Bestehend aus:
- UP-Netzgerät 230 V / 6 V
- Unterputzdose für Mauerwerk
- mit weißer Abdeckung und wasserdichter Kabeldurchführung

Bezeichnung	Spannung	Bestellnummer
Netzgerät Unterputz, mit Abgang Aufputz	230 V / 6 V	**550.030.01**

Doppelsteckernetzgerät



Netzgerät 230 V / 6 V mit Steckdose für zusätzliche elektrische Geräte mit max. 10 A für alle Waschtischarmaturen (ausgenommen lumino L10i und L10c) mit VARIOconnect.

Bezeichnung	Spannung	Bestellnummer
Doppelsteckernetzgerät	230 V / 6 V	**550.031.00**

Einfachsteckernetzgerät



Netzgerät 230 V / 6 V, geeignet für alle Waschtischarmaturen mit VARIOconnect und festem Stecker.

Bezeichnung	Spannung	Bestellnummer
Einfachsteckernetzgerät	230 V / 6 V	**CONZ8955032**

Batteriewechselsets



Batteriewechselset 2CR5

Für die Modelle: A10, A20, A30, U20, U40, U50, U51.

Lieferumfang:
- Batterie (6 V Lithium 2CR5 bzw. DL 245)

Bezeichnung	Bestellnummer
Batteriewechselset 2CR5	**CONZ8955003**



Batteriewechselset CRP2

Für die Modelle: 2in1, A50, D10, G10, G20, G30, K10, K20, K30, L10, L20, L30, L15, L15P, L25, L25P, M10, M20, U10, U18, U28, U60, U55, W10, W30, W35, W45, WV10, WV20, H10.

Lieferumfang:
- Batterie (6 V Lithium CRP2 bzw. DL 223 A)

Bezeichnung	Bestellnummer
Batteriewechselset CRP2	**CONZ8955004**



Batteriewechselset CRP2, wasserdicht ummantelt

Für alle VARIOconnect-Modelle sowie D30, D35, DV30, DV35.

Lieferumfang:
- Batterie, wasserdicht ummantelt (6 V Lithium CRP2 bzw. DL 223 A)

Bezeichnung	Bestellnummer
Batteriewechselset, wasserdicht ummantelt	**CONO560006**

Batteriebox



Batteriebox inklusive Batterie, wasserdicht

Für alle VARIOconnect-Modelle sowie G10, G20.

NICHT verwendbar für ultra GS!

Bezeichnung	Bestellnummer
Batteriebox inklusive Batterien, wasserdicht	**CONZ8955006**

CONTI Sanitärarmaturen GmbH | Hauptstraße 98 | 35435 Wettenberg | Deutschland | Tel. +49 641 98221 0 | Fax +49 641 98221 50 | info@conti.plus
www.conti.plus | CONVKF1010DE | gültig ab 01/2024 | Druckfehler und Irrtümer sowie technische und maßliche Änderungen vorbehalten.

Verteiler für Mehrfachinstallation zu Armaturen mit VARIOconnect



Verteilerset Unterputz für Mehrfachinstallation mit Abgang Unterputz

- Zur ausschließlichen Verwendung mit den Zentralnetzgeräten für Mehrfachinstallation (550.041.00 oder 550.045.00), für Armaturen mit VARIOconnect
- nicht einsetzbar für lumino L10i und L10c
- pro angeschlossener Armatur wird jeweils ein Verteilerset benötigt

Bestehend aus:
- Unterputzdose mit weißer Abdeckung
- Verteiler für Spannungsbereich 12 V/AC / V/DC – 28 V/AC / V/DC
- drei Anschlussklemmen (1 x Eingang, 1 x Ausgang durchgeschleift, 1 x Abgang 6 V)
- Installationskabel 3000 mm, mit Steckverbindung für Armaturen

Bezeichnung	Bestellnummer
Verteilerset Unterputz mit Abgang Unterputz	**550.042.00**



Verteilerset Unterputz für Mehrfachinstallation mit Abgang Aufputz

- Zur ausschließlichen Verwendung mit den Zentralnetzgeräten für Mehrfachinstallation (550.041.00 oder 550.045.00)
- nicht einsetzbar für lumino L10i und L10c
- pro angeschlossener Armatur wird jeweils ein Verteiler benötigt

Bestehend aus:
- Unterputzdose mit weißer Abdeckung und Kabeldurchführung
- Verteiler für Spannungsbereich 12 V/AC / V/DC – 28 V/AC / V/DC
- drei Anschlussklemmen (1 x Eingang, 1 x Ausgang durchgeschleift, 1 x Abgang 6 V)
- Installationskabel 850 mm, durch den Deckel geführt, mit Steckverbindung für Armaturen

Bezeichnung	Bestellnummer
Verteilerset Unterputz mit Abgang Aufputz	**550.043.00**

Verteiler für Mehrfachinstallation zu Armaturen mit VARIOconnect

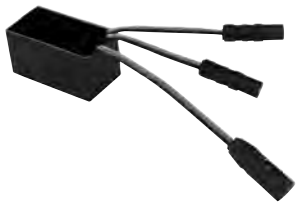

Verteiler Unterputz für Mehrfachinstallationen

Geeignet für:
- alle Waschtischarmaturen (ausgenommen lumino L10i und L10c) und Duscharmaturen Unterputz und Urinalarmatur U10, U18, U28 mit **VARIOconnect**
- zur ausschließlichen Verwendung mit den Zentralnetzgeräten für Mehrfachinstallation (550.041.00 oder 550.045.00)
- pro angeschlossene Armatur und Bypass-Magnetventil wird jeweils ein Verteiler benötigt

Set bestehend aus:
- Verteiler für Spannungsbereich 12 VAC/VDC – 28 VAC/VDC
- drei Anschlussstecker (60 mm)

Bezeichnung	Bestellnummer
Verteilerset Unterputz	**550.044.00**

Installationskabel für Mehrfachinstallation

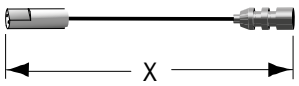

Installationskabel für Mehrfachinstallationen, 300 mm / 1200 mm / 3200 mm

Mit zusätzlicher Schutzisolierung ummantelt, bestehend aus:
- 1 x Stecker 8 mm, wasserdicht (female)
- 1 x Stecker 8 mm, wasserdicht (male)

Bezeichnung	Länge (x)	Bestellnummer
Installationskabel	300 mm	**CONZ8939126**
	1200 mm	**550.037.12**
	3200 mm	**550.037.32**

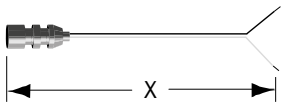

Installationskabel für Mehrfachinstallationen mit Litzen, 3000 mm

Mit zusätzlicher Schutzisolierung ummantelt, bestehend aus:
- 1 x Stecker 8 mm (female)
- 1 x Litzen verzinnt

Bezeichnung	Länge (x)	Bestellnummer
Installationskabel mit Litzen	3000 mm	**550.046.30**

Spezial-Spülstopfen nach DIN 1988 – passend für HANSAVAROX Grundeinheit U3V



Der Spezial-Spülstopfen (Zubehör) dient zur Spülung für:
- lino Waschtischarmaturen Unterputz WV10/WV20 (für Spülung zwingend notwendig)

Norm: CE

Bezeichnung	Bestellnummer
Spezial-Spülstopfen	**550.024.00**

CONTI Sanitärarmaturen GmbH | Hauptstraße 98 | 35435 Wettenberg | Deutschland | Tel. +49 641 98221 0 | Fax +49 641 98221 50 | info@conti.plus

Zubehör für CONGENIAL FIT Wandarmatur UP



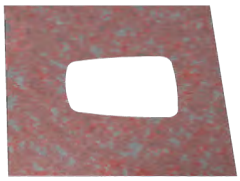

CONBOX FIT Rohmontageset Wandarmatur Unterputz, Thermostat, DN15

Rohmontageset für **elektronische Wandarmaturen** auf Basis der adaptiven Multifunktions-Wasserstrecke **CONGENIAL**, mit Thermostat, ausgeführt als Armatur in Nennweite DN15. Einsatzbereich im Neubau und Sanierung in öffentlichen, halböffentlichen und gewerblichen Sanitärräumen.

Bestehend aus:
- Unterputzkasten CONBOX FIT
- Wandeinbaugehäuse: ABS, Abmessungen (BxHxT mind.): 216x157x127 mm, selbsttragend
- Befestigungslaschen für bauseitiges Befestigungsmaterial mit maximalem Ø 6 mm
- Kondenswasserablaufschräge, abgedichtete und schallentkoppelte Zu- und Abgänge aus Messing
- Zugänge mit Vorabsperrventilen R 1/2
- Einbautiefe mit Fertigmontageset: 85–112 mm
- Spülstück: ABS, gemäß DIN 1988-2 bzw. DIN EN 806-2, wasserlos und hygienisch auf Dichtheit geprüft
- Bauschutzstopfen: EPS
- Dichtmanschette: PE, Abmessungen (BxH): 400x400 mm, mit flexibler Dehnzone gemäß DIN 18534-3

Bezeichnung	Bestellnummer
CONBOX FIT Rohmontageset für CONGENIAL FIT Wandarmatur Unterputz	**CONR5112**



Auslauf 170 mm, verchromt

Für CONGENIAL FIT Wandarmatur Unterputz und CONGENIAL Reihenwaschplätze.

- Länge: 170 mm
- Durchmesser: 38 mm
- Material: Messing verchromt
- Durchflussmengenregler 5 l

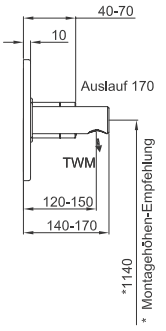

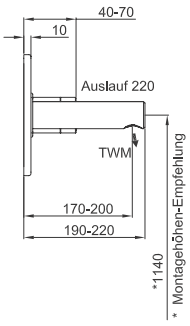

Bezeichnung	Bestellnummer
Auslauf 170 mm	**CONO820170**

Auslauf 220 mm, verchromt

Für CONGENIAL FIT Wandarmatur Unterputz und CONGENIAL Reihenwaschplätze.

- Länge: 220 mm
- Durchmesser: 38 mm
- Material: Messing verchromt
- Durchflussmengenregler 5 l



Bezeichnung	Bestellnummer
Auslauf 220 mm	**CONO820220**

Strahlregler



flex Strahlregler mit Außengewinde M24x1

- Schwenkbarer Strahlregler

Verstellwinkel: ± 7°
Durchflussmenge: 6 l/min

Bezeichnung	Farbe	Bestellnummer
flex Strahlregler	Chrom	**550.005.11**



Strahlregler AG M24x1, diebstahlsicher

- Diebstahlsicher, verchromt

In Kombination mit:
CONM3364200000 CONWASH Waschtisch-Selbstschlussarmatur

Anschluss: AG M24x1
Durchflussmenge: 0,12 l/s (3 bar)
Wassertemperatur (max.): 90 °C

Bezeichnung	Farbe	Bestellnummer
Strahlregler AG M24x1	Chrom	**CONO810000**

Umbausets



Umbauset Temperaturgriff mit festem Temperaturanschlag bei 42 °C

- inkl. Anschlagring 42 °C

Bezeichnung	Ausführung	Bestellnummer
Umbauset Temperaturgriff mit Fixanschlag 42 °C	für die Modelle W35/W45	**CONZ8139729**

S-Anschlüsse



S-Anschlüsse absperrbar, zu Wandarmatur Aufputz, verchromt

- DN15, G 3/4 x G 1/2
- SW 2,5 / 10 mm Exzenter
- komplett mit Rosette
- 2 Stück

Bezeichnung	Farbe	Bestellnummer
S-Anschluss absperrbar	Chrom	**550.016.11**

CONTI Sanitärarmaturen GmbH | Hauptstraße 98 | 35435 Wettenberg | Deutschland | Tel. +49 641 98221 0 | Fax +49 641 98221 50 | info@conti.plus
www.conti.plus | CONVKF1010DE | gültig ab 01/2024 | Druckfehler und Irrtümer sowie technische und maßliche Änderungen vorbehalten.

Reinigung



Mikrofasertuch grau

Soft-Mikrofasertuch für den professionellen Einsatz, mit samtartiger Oberfläche für leicht strukturierte, glatte sowie empfindliche Oberflächen, sehr gut geeignet zur Reinigung von Edelstahl, Chrom, Alu, Armaturen und lackierten Oberflächen, bis 95 °C waschbar.

Bezeichnung	Abmessungen	Bestellnummer
Mikrofasertuch	ca. 400x400 mm	**CONO690200**

Montageset



Montageset zur Wartung und Montage von CONTI+ Armaturen

Bestehend aus:
- 1 Hakenschlüssel 38 mm
- 1 Sechskantschlüssel SW 3x36x16,5
- 1 Stirnlochschlüssel verstellbar
- 1 Stirnloch-Schraubendreher mit Knebel
- 1 Sechskant-Schraubendreher SW 2x100
- 1 Sechskant-Schraubendreher SW 2,5x100
- 1 Sechskant-Schraubendreher SW 3x100
- 1 Sechskant-Schraubendreher SW 6x160
- 1 Innensechskantschlüssel SW 4x140x28
- 1 Mikrofasertuch
- 1 Werkzeug-Gürteltasche

Bezeichnung	Bestellnummer
Montageset zur Wartung und Montage von CONTI+ Armaturen	**CONO690300**





Waschtischlösungen

Waschtische auf einen Blick 273

Waschtische StoneTec/StoneTec-PRO

Maßwaschtische 274
Waschrinnen 282
Ausführungsoptionen 286
Zubehör 288

Planung & Montage

Aufmaßformular 289
Maßnehmen 290
Montagehinweise 292

Waschtische SteelTec/Edelstahlausstattung

siehe Kapitel Sanitärraumausstattung..... ab 335

Oberfläche weiß glänzend

Der Mineralgusswerkstoff besteht überwiegend aus mineralischen Füllstoffen (ca. 75 %) und hochwertigen Polyesterharzen (ca. 25 %). Mineralguss hat eine porenfreie Gelcoat-Oberflächenschicht und vermittelt bei Kontakt mit der bloßen Haut eine angenehm warme Haptik. Waschtische aus StoneTec werden in einem Stück gegossen und nach Kundenwunsch individuell gefertigt (auf Wunsch auch mit Schrägschnitten, Ausklinkungen, Bohrungen etc.).

- In einfarbig weiß glänzender Ausführung können mehrere Einzelwaschtische fugenlos zu einem Reihenwaschtisch zusammengefügt werden.
- Aussparungen für Zubehör, wie z.B. Papierabwürfe, können in den Waschtisch integriert werden.
- Alle Waschtische werden optional auch mit Überlauf bzw. ohne Armaturenbohrung angeboten.

Oberfläche weiß matt

Der Mineralwerkstoff besteht überwiegend aus mineralischen Füllstoffen (ca. 70 %) und hochwertigen Polyesterharzen (ca. 30 %). Mineralwerkstoff hat keine Oberflächenschicht, es ist ein homogenes Material mit matter Oberfläche und vermittelt bei Kontakt mit der bloßen Haut eine angenehm warme Haptik. Waschtische werden in einem Stück gegossen und nach Kundenwunsch individuell gefertigt (auch mit Schrägschnitten, Ausklinkungen, Bohrungen etc.).

- In einfarbig weiß matt können mehrere Einzelwaschtische zu einem Reihenwaschtisch fugenlos zusammengefügt werden.
- Aussparungen für Zubehör, wie z.B. Papierabwürfe, können in den Waschtisch integriert werden.
- Alle Waschtische werden optional auch ohne Überlauf bzw. ohne Armaturenbohrung angeboten.





Reinigung und Pflege

Mineralguss
Die glänzende, porenfreie Oberfläche wird mit handelsüblichen, NICHT scheuernden Flüssigreinigern und einem weichen Tuch gereinigt. Flecken von Zigarettenglut oder Nagellack lassen sich bei der glänzenden Oberfläche mit Polierpaste bzw. mit Nagellackentferner beseitigen.

Mineralwerkstoff
Die matte Oberfläche wird mit Scheuermitteln gereinigt (Reinigungsmilch, gelb-grüner Schwamm, Mikrofasertuch etc.).
Flecken von Zigarettenglut oder Nagellack lassen sich mit Nassschleifpapier entfernen. Reinigung mit Reinigungskissen oder gleichwertigem Produkt.

Edelstahl-Produkte
Viele der SteelTec-Produkte sind teilweise oder komplett mit einer Plastikfolie überzogen. Diese Folie schützt während des Transportes, muss aber vor Gebrauch des Produktes entfernt werden. Um die ursprüngliche Qualitär der SteelTec-Produkte in AISI 304 Edelstahl zu erhalten, sind diese regelmäßig zu reinigen. Hierzu sind nach Gebrauch Reinigungsmittel und klares Wasser zu verwenden. Mit klarem Wasser nachspülen und trockenreiben. Auch alle losen Teile wie das Ablaufgitter sind zu säubern. Lassen Sie Wasser nicht auf dem Produkt trocknen.

Auch wenn Edelstahl sehr widerstandsfähig ist, können scharfe Gegenstände die Oberfläche verkratzen. Diese Kratzer sind auf einem neuen Produkt sehr deutlich. Im Lauf der Zeit werden sie schwächer, ohne dass das Produkt seinen Glanz verliert.

Niemals Scheuerpulver oder Stahlwolle zur Reinigung der Oberfläche verwenden. Abgesehen von Kratzern besteht Rostgefahr. Chlorhaltige Lösungsmittel sind zu vermeiden. Silberputzmittel kann sehr hartnäckige Flecken hinterlassen. Lebensmittel, die Säure o.ä. enthalten, müssen schnellstmöglich entfernt werden. Verfärbungen und hartnäckige Flecken entstehen oft durch verunreinigtes Wasser oder andere Substanzen. Diese können mit einem speziellen Edelstahl-Poliermittel entfernt werden. Matte Stellen bekommen wieder Glanz durch Verreiben von Kreide mit einem weichen Tuch.

Allgemein:
- Schutzfolie erst vor der Endreinigung entfernen.
- Die Temperatur des Gebrauchswassers darf 55 °C (kurzzeitig 80 °C) nicht überschreiten.
- Haarfärbemittel müssen bei Kontakt mit den Oberflächen innerhalb weniger Sekunden entfernt werden, um Fleckenbildung zu vermeiden.

CONTI+ Waschtische

Eine Vielfalt an Möglichkeiten

CONTI+ Waschtische – Individuelle Anfertigung auf Maß
Die CONTI+ Waschtische werden nach Ihren Anforderungen auf Maß gefertigt, passgenau und einbaufertig geliefert, mit variablen Abständen und Ausstattung nach Wunsch. Es ist keine Nacharbeit nötig, Längen über 3200 mm werden 2-teilig geliefert und nahtlos zusammengefügt. Viele Formen und Abmessungen sorgen für eine große Auswahl für jeden Einsatzzweck und Einsatzort.



Einzelwaschtische
- Maßanfertigungen
- eckige oder runde Becken
- gerade Schürze Front und Seiten-abschlüsse gerade oder schräg
- kunstharzgebundener Mineralguss / Mineralwerkstoff
- weiß glänzend / weiß matt



Doppel- und Reihenwaschtische
- Maßanfertigungen
- eckige, halbrunde, runde, ovale Becken
- kunstharzgebundener Mineralguss / Mineralwerkstoff
- weiß glänzend / weiß matt



Waschrinnen
- Maßanfertigungen
- gerade Schürze Front und Seiten-abschlüsse gerade oder schräg
- kunstharzgebundener Mineralguss / Mineralwerkstoff
- weiß glänzend / weiß matt

Es sind weitere, unterschiedlichste Modelle, Ausführungen, Nischenlösungen, Becken etc. verfügbar – sprechen Sie uns an.



Kindergarten-Waschplatz
- Maßanfertigungen
- Höhenversatz
- 2–4 eckige Becken
- kunstharzgebundener Mineralguss / Mineralwerkstoff
- weiß glänzend / weiß matt



Waschbecken & Waschrinnen SteelTec*
- Waschbecken Bergen mit Hygienekante und tiefem Becken
- Waschbecken zur Wandmontage, verschiedene Formen und ovalen/ geformten Becken
- runder Waschtisch zum Tischeinbau
- nahtlos gepresste Waschrinne Fjord
- Wandmontage oder Tischeinbau
- Edelstahl AISI 304 / Edelstahl 1.4301



Labor- und Ausgussbecken SteelTec*
- Labor- und Ausgussbecken in verschiedenen Ausführungen
- mit Rückenwand
- mit raumsparendem Siphon
- mit/ohne Gitterrost
- Wandmontage
- Edelstahl matt

* Diese Waschtische finden Sie im Kapitel Sanitärraumausstattung ab Seite 335.

Rondo 600 Maßwaschtisch

- In einem Stück gegossen
- mit Hygienekante
- mit 1 Becken
- mit Hahnloch
- mit Überlauf
- kunstharzgebundener Mineralguss/ Mineralwerkstoff



Breite:	600 – 2400 mm
Tiefe:	600 mm
Beckenmaße (Ø):	415 mm
Beckentiefe:	135 mm
Schürze:	200 mm
Hygienekante (H):	50 mm
Hahnloch (Ø):	35 mm
Gewicht (ca.):	73 kg bei einer Gesamtlänge von 2400 mm, pro 100 mm Ablage ca. 2,8 kg

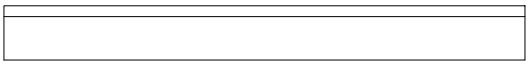

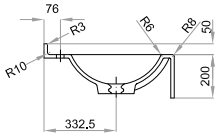

Optionen:
- Ist als Einzel-, Doppel- und Reihenwaschtisch erhältlich.



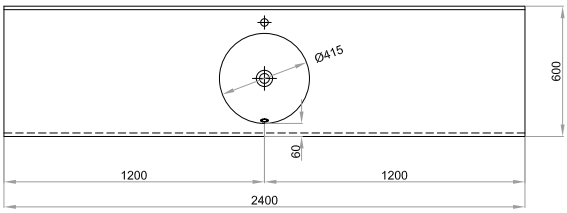

Je nach Länge und Ausführung (Nischenwaschtisch, halbseitig oder komplett freistehend) sind im Lieferumfang – zusätzlich zur Montageschürze – Auflagewinkel bzw. Winkelkonsolen enthalten.

Bezeichnung	Farbe	Breite	Bestellnummer
Rondo 600 Maßwaschtisch StoneTec	Weiß glänzend	600 – 2400 mm	**CONW1101100**
Rondo 600 Maßwaschtisch StoneTec-PRO	Weiß matt	600 – 2400 mm	**CONW1101101**

CONTI Sanitärarmaturen GmbH | Hauptstraße 98 | 35435 Wettenberg | Deutschland | Tel. +49 641 98221 0 | Fax +49 641 98221 50 | info@conti.plus

Futura 100 Maßwaschtisch

- In einem Stück gegossen
- mit 1 Becken
- mit Hahnloch
- ohne Überlauf
- kunstharzgebundener Mineralguss/ Mineralwerkstoff
- Befestigung mit Montageschürze für Stockschraubenbefestigung



Breite:	700 – 2400 mm
Tiefe:	555 mm
Beckenmaße (BxT):	550x395 mm
Beckentiefe:	90 mm
Schürze:	100 mm
Hahnloch (Ø):	35 mm
Gewicht (ca.):	65 kg bei einer Gesamtlänge von 2400 mm pro 100 mm Ablage ca. 2,4 kg

Optionen:
- Ausführung ohne Armaturenbohrung möglich
- Ist als Einzel-, Doppel- und Reihenwaschtisch erhältlich.



Je nach Länge und Ausführung (Nischenwaschtisch, halbseitig oder komplett freistehend) sind im Lieferumfang – zusätzlich zur Montageschürze – Auflagewinkel bzw. Winkelkonsolen enthalten.

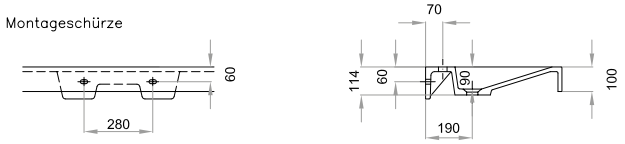

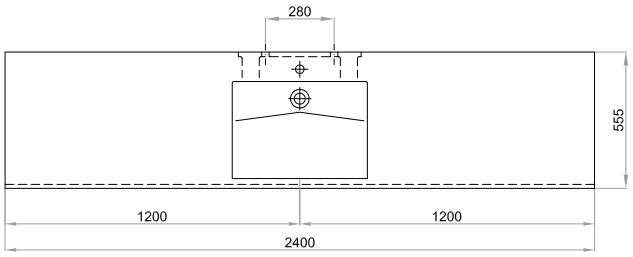

Bezeichnung	Farbe	Breite	Bestellnummer
Futura 100 Maßwaschtisch StoneTec	Weiß glänzend	700 – 2400 mm	**CONW1103900**
Futura 100 Maßwaschtisch StoneTec-PRO	Weiß matt	700 – 2400 mm	**CONW1103901**

Cubus 550 Maßwaschtisch

- In einem Stück gegossen
- mit Hygienekante
- mit 1 Becken
- mit Hahnloch
- mit Überlauf
- kunstharzgebundener Mineralguss/ Mineralwerkstoff



Breite:	700 – 2400 mm
Tiefe:	550 mm
Beckenmaße (BxT):	510x345 mm
Beckentiefe:	140 mm
Schürze:	200 mm
Hygienekante (H):	30 mm
Hahnloch (Ø):	35 mm
Gewicht (ca.):	68 kg bei einer Gesamtlänge von 2400 mm pro 100 mm Ablage ca. 2,4 kg

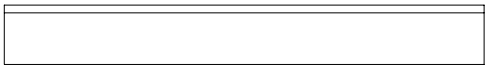

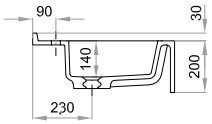

Optionen:
- Ist als Einzel-, Doppel- und Reihenwaschtisch erhältlich.



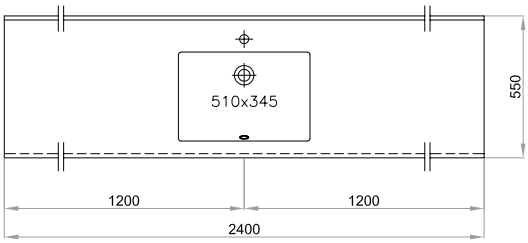

Je nach Länge und Ausführung (Nischenwaschtisch, halbseitig oder komplett freistehend) sind im Lieferumfang – zusätzlich zur Montageschürze – Auflagewinkel bzw. Winkelkonsolen enthalten.

Bezeichnung	Farbe	Breite	Bestellnummer
Cubus 550 Maßwaschtisch StoneTec	Weiß glänzend	700 – 2400 mm	**CONW1101300**
Cubus 550 Maßwaschtisch StoneTec-PRO	Weiß matt	700 – 2400 mm	**CONW1101301**

CONTI Sanitärarmaturen GmbH | Hauptstraße 98 | 35435 Wettenberg | Deutschland | Tel. +49 641 98221 0 | Fax +49 641 98221 50 | info@conti.plus
www.conti.plus | CONVKF1010DE | gültig ab 01/2024 | Druckfehler und Irrtümer sowie technische und maßliche Änderungen vorbehalten.

Novita 550 Maßwaschtisch

- In einem Stück gegossen
- mit Hygienekante
- mit 1 Becken
- mit Hahnloch
- mit Überlauf
- kunstharzgebundener Mineralguss/ Mineralwerkstoff



Breite:	700 – 2400 mm
Tiefe:	550 mm
Beckenmaße (BxT):	508x375 mm
Beckentiefe:	130 mm
Schürze:	180 mm
Hygienekante (H):	50 mm
Hahnloch (Ø):	35 mm
Gewicht (ca.):	61 kg bei einer Gesamtlänge von 2400 mm, pro 100 mm Ablage ca. 2,5 kg

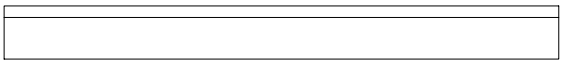

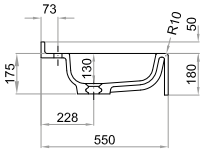

Optionen:
- Ist als Einzel-, Doppel- und Reihenwaschtisch erhältlich.



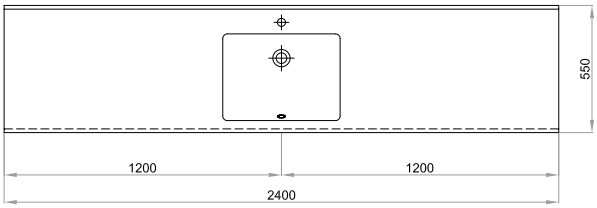

Je nach Länge und Ausführung (Nischenwaschtisch, halbseitig oder komplett freistehend) sind im Lieferumfang – zusätzlich zur Montageschürze – Auflagewinkel bzw. Winkelkonsolen enthalten.

Bezeichnung	Farbe	Breite	Bestellnummer
Novita 550 Maßwaschtisch StoneTec	Weiß glänzend	700 – 2400 mm	**CONW1101900**
Novita 550 Maßwaschtisch StoneTec-PRO	Weiß matt	700 – 2400 mm	**CONW1101901**

Marina 550 Maßwaschtisch

- In einem Stück gegossen
- mit Hygienekante
- mit 1 Becken
- mit Hahnloch
- mit Überlauf
- kunstharzgebundener Mineralguss/ Mineralwerkstoff



Breite:	700 – 2500 mm
Tiefe:	550 mm
Beckenmaße (BxT):	500x330 mm
Beckentiefe:	145 mm
Schürze:	200 mm
Hygienekante (H):	100 mm
Hahnloch (Ø):	35 mm
Gewicht (ca.):	81 kg bei einer Gesamtlänge von 2400 mm, pro 100 mm Ablage ca. 3,0 kg

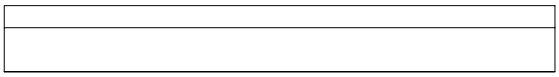

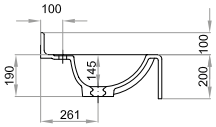

Optionen:
- Ist als Einzel-, Doppel- und Reihenwaschtisch erhältlich.



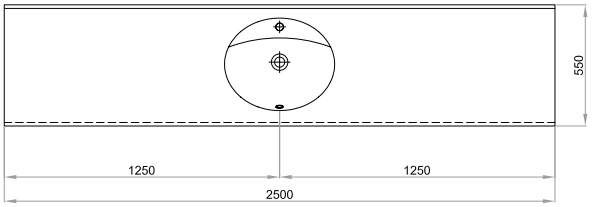

Je nach Länge und Ausführung (Nischenwaschtisch, halbseitig oder komplett freistehend) sind im Lieferumfang – zusätzlich zur Montageschürze – Auflagewinkel bzw. Winkelkonsolen enthalten.

Bezeichnung	Farbe	Breite	Bestellnummer
Marina 550 Maßwaschtisch StoneTec	Weiß glänzend	700 – 2500 mm	**CONW1105500**
Marina 550 Maßwaschtisch StoneTec-PRO	Weiß matt	700 – 2500 mm	**CONW1105501**

CONTI Sanitärarmaturen GmbH | Hauptstraße 98 | 35435 Wettenberg | Deutschland | Tel. +49 641 98221 0 | Fax +49 641 98221 50 | info@conti.plus

Cubo 500 Maßwaschtisch

- In einem Stück gegossen
- mit Hygienekante
- mit 1 Becken
- mit Hahnloch
- ohne Überlauf
- kunstharzgebundener Mineralguss/ Mineralwerkstoff



Breite:	600 – 2400 mm
Tiefe:	500 mm
Beckenmaße (BxT):	420x320 mm
Beckentiefe:	115 mm
Schürze:	160 mm
Hygienekante (H):	30 mm
Hahnloch (Ø):	35 mm
Gewicht (ca.):	54 kg bei einer Gesamtlänge von 2400 mm pro 100 mm Ablage ca. 2,1 kg

Optionen:
- Ist als Einzel-, Doppel- und Reihenwaschtisch erhältlich.



Je nach Länge und Ausführung (Nischenwaschtisch, halbseitig oder komplett freistehend) sind im Lieferumfang – zusätzlich zur Montageschürze – Auflagewinkel bzw. Winkelkonsolen enthalten.



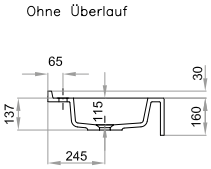

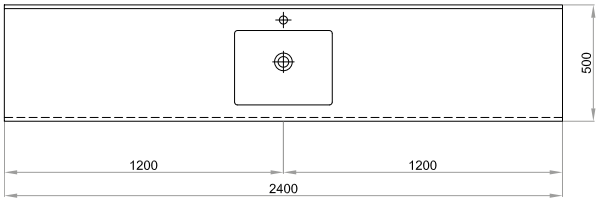

Bezeichnung	Farbe	Breite	Bestellnummer
Cubo 500 Maßwaschtisch StoneTec	Weiß glänzend	600 – 2400 mm	**CONW1114700**
Cubo 500 Maßwaschtisch StoneTec-PRO	Weiß matt	600 – 2400 mm	**CONW1114701**

Cubini 455 Maßwaschtisch

- In einem Stück gegossen
- mit Hygienekante
- mit 1 Becken
- mit Hahnloch
- mit Überlauf
- kunstharzgebundener Mineralguss/ Mineralwerkstoff



Breite:	600 – 2400 mm
Tiefe:	455 mm
Beckenmaße (BxT):	450x285 mm
Beckentiefe:	100 mm
Schürze:	110 mm
Hygienekante (H):	40 mm
Hahnloch (Ø):	35 mm
Gewicht (ca.):	47 kg bei einer Gesamtlänge von 2400 mm, pro 100 mm Ablage ca. 1,8 kg

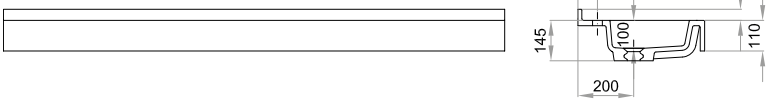

Optionen:
- Ist als Einzel-, Doppel- und Reihenwaschtisch erhältlich.



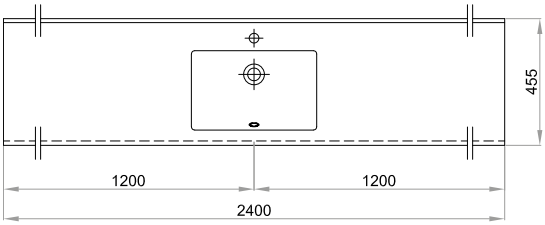

Je nach Länge und Ausführung (Nischenwaschtisch, halbseitig oder komplett freistehend) sind im Lieferumfang – zusätzlich zur Montageschürze – Auflagewinkel bzw. Winkelkonsolen enthalten.

Bezeichnung	Farbe	Breite	Bestellnummer
Cubini 455 Maßwaschtisch StoneTec	Weiß glänzend	600 – 2400 mm	**CONW1111500**
Cubini 455 Maßwaschtisch StoneTec-PRO	Weiß matt	600 – 2400 mm	**CONW1111501**

CONTI Sanitärarmaturen GmbH | Hauptstraße 98 | 35435 Wettenberg | Deutschland | Tel. +49 641 98221 0 | Fax +49 641 98221 50 | info@conti.plus

Kiga 430 Kindergarten-Waschplatz

- In einem Stück gegossen
- mit 2 bis 4 Becken
- mit Höhenversatz
- mit Hahnloch
- mit Überlauf
- kunstharzgebundener Mineralguss/ Mineralwerkstoff

Breite:	1200 – 3000 mm
Tiefe:	430 mm
Beckenmaße (BxT):	450x285 mm
Beckentiefe:	100 mm
Schürze:	60 mm/110–160 mm
Hahnloch (Ø):	35 mm
Gewicht (ca.):	22 kg pro Meter

Optionen:
- Befestigung mit durchgehender Montageschürze (mit Bohrungen Ø 14mm)

Je nach Länge und Ausführung (Nischenwaschtisch, halbseitig oder komplett freistehend) sind im Lieferumfang – zusätzlich zur Montageschürze – Auflagewinkel bzw. Winkelkonsolen enthalten.



Beispiel-Darstellung
2–4 Becken möglich

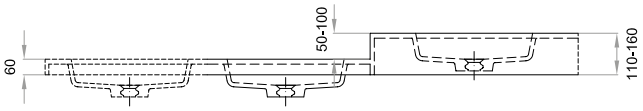

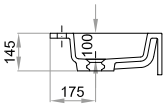

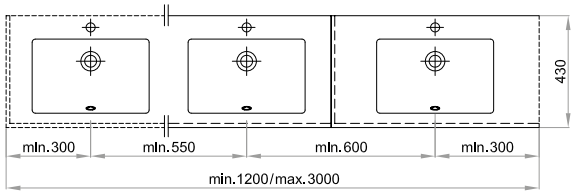

Optional mit Montageschürze
Bohrung Ø 14 mm

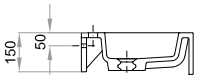

Bezeichnung	Farbe	Breite	Bestellnummer
Kiga 430 Vario Kindergarten-Waschtisch StoneTec	Weiß glänzend	1200 – 3000 mm	**CONW1410010**
Kiga 430 Vario Kindergarten-Waschtisch StoneTec-PRO	Weiß matt	1200 – 3000 mm	**CONW1410011**

Futura 1100 Waschrinne

- In einem Stück gegossen
- mit 1 Becken
- mit Hahnloch
- ohne Überlauf
- kunstharzgebundener Mineralguss/ Mineralwerkstoff
- Befestigung mit Montageschürze für Stockschraubenbefestigung



Breite:	1200 – 2400 mm
Tiefe:	555 mm
Beckenmaße (BxT):	1100x395 mm
Beckentiefe:	100 mm
Schürze:	150 mm
Hahnloch (Ø):	35 mm
Gewicht (ca.):	67 kg bei einer Gesamtlänge von 2400 mm pro 100 mm Ablage ca. 2,4 kg

Optionen:
- Ausführung ohne Armaturenbohrung möglich
- Ausführung mit 1 oder 2 Armaturenlöchern möglich

Je nach Länge und Ausführung (Nischenwaschtisch, halbseitig oder komplett freistehend) sind im Lieferumfang – zusätzlich zur Montageschürze – Auflagewinkel bzw. Winkelkonsolen enthalten.

Montageschürze

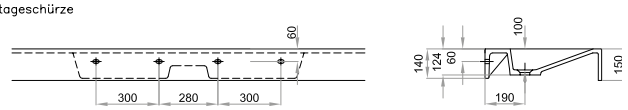

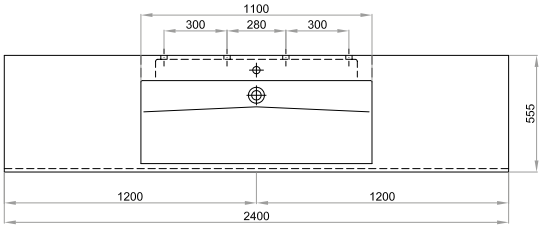

Ausführung mit 2 Armaturlochbohrungen

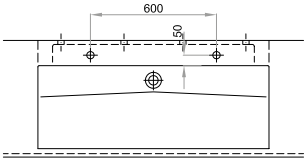

Bezeichnung	Farbe	Breite	Bestellnummer
Futura 1100 Waschrinne StoneTec	Weiß glänzend	1200 – 2400 mm	**CONW1104200**
Futura 1100 Waschrinne StoneTec-PRO	Weiß matt	1200 – 2400 mm	**CONW1104201**

CONTI Sanitärarmaturen GmbH | Hauptstraße 98 | 35435 Wettenberg | Deutschland | Tel. +49 641 98221 0 | Fax +49 641 98221 50 | info@conti.plus

Futura K 1100 Waschrinne

- In einem Stück gegossen
- mit 1 Becken
- mit Hahnloch
- ohne Überlauf
- kunstharzgebundener Mineralguss/ Mineralwerkstoff
- Befestigung mit Montageschürze für Stockschraubenbefestigung

Breite:	1200 – 2400 mm
Tiefe:	555 mm
Beckenmaße (BxT):	1100x395 mm
Beckentiefe:	100 mm
Schürze:	35 mm
Hahnloch (Ø):	35 mm
Gewicht (ca.):	58 kg bei einer Gesamtbreite von 2400 mm pro 100 mm Ablage ca. 2,4 kg

Optionen:
- Ausführung ohne Armaturenbohrung möglich
- Ausführung mit 1 oder 2 Armaturenlöchern möglich

Je nach Länge und Ausführung (Nischenwaschtisch, halbseitig oder komplett freistehend) sind im Lieferumfang – zusätzlich zur Montageschürze – Auflagewinkel bzw. Winkelkonsolen enthalten.



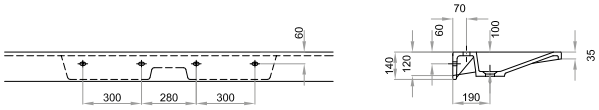

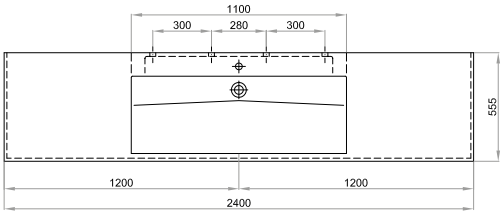

Ausführung mit 2 Armaturlochbohrungen

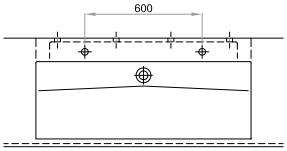

Bezeichnung	Farbe	Breite	Bestellnummer
Futura K 1100 Waschrinne StoneTec	Weiß glänzend	1200 – 2400 mm	**CONW1104400**
Futura K 1100 Waschrinne StoneTec-PRO	Weiß matt	1200 – 2400 mm	**CONW1104401**

Futura 1600 Waschrinne

- In einem Stück gegossen
- mit 1 Becken
- mit Hahnloch
- ohne Überlauf
- kunstharzgebundener Mineralguss/ Mineralwerkstoff
- Befestigung mit Montageschürze für Stockschraubenbefestigung



Breite:	1700 – 2400 mm
Tiefe:	555 mm
Beckenmaße (BxT):	1600x395 mm
Beckentiefe:	110 mm
Schürze:	150 mm
Hahnloch (Ø):	35 mm
Gewicht (ca.):	71 kg bei einer Gesamtbreite von 2400 mm pro 100 mm Ablage ca. 2,4 kg

Optionen:
- Ausführung ohne Armaturenbohrung möglich
- Ausführung mit 1, 2 oder 3 Armaturenlöchern möglich

Je nach Länge und Ausführung (Nischenwaschtisch, halbseitig oder komplett freistehend) sind im Lieferumfang – zusätzlich zur Montageschürze – Auflagewinkel bzw. Winkelkonsolen enthalten.

Montageschürze

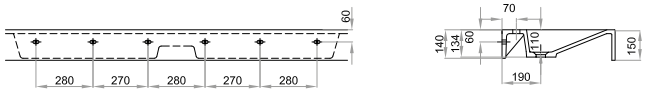

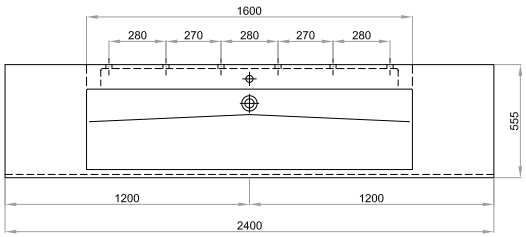

Ausführung mit 2 Armaturlochbohrungen

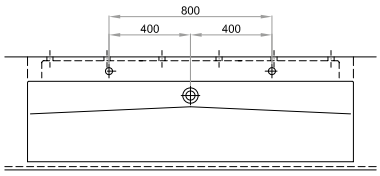

Ausführung mit 3 Armaturlochbohrungen

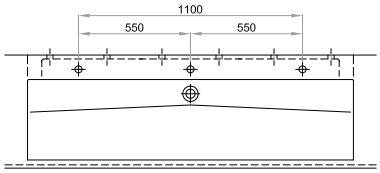

Bezeichnung	Farbe	Breite	Bestellnummer
Futura 1600 Waschrinne StoneTec	Weiß glänzend	1700 – 2400 mm	**CONW1104300**
Futura 1600 Waschrinne StoneTec-PRO	Weiß matt	1700 – 2400 mm	**CONW1104301**

CONTI Sanitärarmaturen GmbH | Hauptstraße 98 | 35435 Wettenberg | Deutschland | Tel. +49 641 98221 0 | Fax +49 641 98221 50 | info@conti.plus

Futura K 1600 Waschrinne

- In einem Stück gegossen
- mit 1 Becken
- mit Hahnloch
- ohne Überlauf
- kunstharzgebundener Mineralguss/ Mineralwerkstoff
- Befestigung mit Montageschürze für Stockschraubenbefestigung

Breite:	1700 – 2400 mm
Tiefe:	555 mm
Beckenmaße (BxT):	1600x395 mm
Beckentiefe:	110 mm
Schürze:	35 mm
Hahnloch (Ø):	35 mm
Gewicht (ca.):	71 kg bei einer Gesamtbreite von 2400 mm pro 100 mm Ablage ca. 2,4 kg

Optionen:
- Ausführung ohne Armaturenbohrung möglich
- Ausführung mit 1, 2 oder 3 Armaturenlöchern möglich

Je nach Länge und Ausführung (Nischenwaschtisch, halbseitig oder komplett freistehend) sind im Lieferumfang – zusätzlich zur Montageschürze – Auflagewinkel bzw. Winkelkonsolen enthalten.



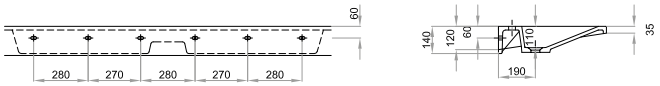

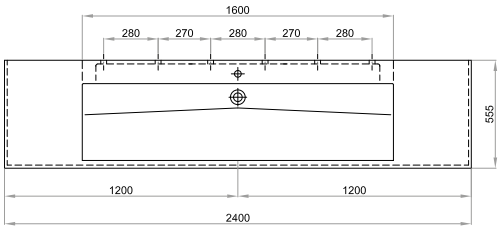

Ausführung mit 2 Armaturlochbohrungen

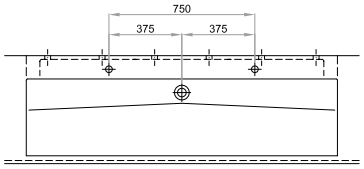

Ausführung mit 3 Armaturlochbohrungen

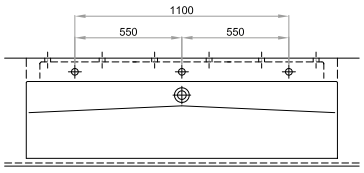

Bezeichnung	Farbe	Breite	Bestellnummer
Futura K 1600 Waschrinne StoneTec	Weiß glänzend	1700 – 2400 mm	**CONW1104500**
Futura K 1600 Waschrinne StoneTec-PRO	Weiß matt	1700 – 2400 mm	**CONW1104501**

Sonderoptionen

Ausführungs- und Erweiterungsoptionen der Waschtischlösungen

Seitenabschlüsse

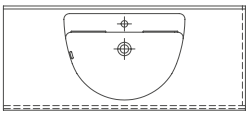

Ausführungsoptionen	Bestellnummer
Seitenabschluss gerade je Seite	**CONO91091**

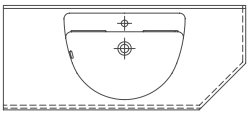

Ausführungsoptionen	Bestellnummer
Seitenabschluss abgeschrägte Ecke	**CONO91092**

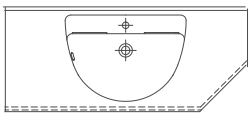

Ausführungsoptionen	Bestellnummer
Seitenabschluss abgeschrägte Ecke, Schräge geschlossen	**CONO91093**

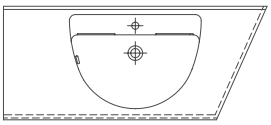

Ausführungsoptionen	Bestellnummer
Seitenabschluss mit Schrägschnitt, Schräge geschlossen	**CONO91094**

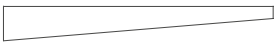

Seitenabschluss Futura K

Ausführungsoptionen	Bestellnummer
Seitenabschluss für Futura K (je Seite)	**CONO91097**

CONTI Sanitärarmaturen GmbH | Hauptstraße 98 | 35435 Wettenberg | Deutschland | Tel. +49 641 98221 0 | Fax +49 641 98221 50 | info@conti.plus
www.conti.plus | CONVKF1010DE | gültig ab 01/2024 | Druckfehler und Irrtümer sowie technische und maßliche Änderungen vorbehalten.

Auflagekonsolen und -winkel

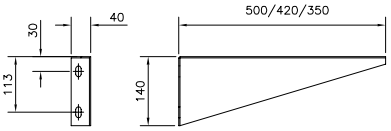

Ausführungsoptionen	Bestellnummer
Winkelkonsole rechts, 350 mm, weiß	**CONO90008**
Winkelkonsole links, 350 mm, weiß	**CONO90014**
Winkelkonsole rechts, 420 mm, weiß	**CONO90000**
Winkelkonsole links, 420 mm, weiß	**CONO90012**
Winkelkonsole rechts, 500 mm, weiß	**CONO90024**
Winkelkonsole links, 500 mm, weiß	**CONO90025**

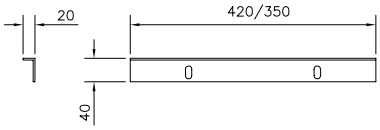

Auflagewinkel, 350 mm, weiß	**CONO90016**
Auflagewinkel, 420 mm, weiß	**CONO90004**

Hygienekanten (angepasst an jeweiligen Waschtischtyp)

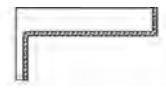

Ausführungsoptionen	Bestellnummer
Hygienekante lang, links (Hygienekante umfasst Schürze)	**CONO82050**
Hygienekante lang, rechts (Hygienekante umfasst Schürze)	**CONO82051**



Hygienekante kurz, links	**CONO82052**
Hygienekante kurz, rechts	**CONO82053**

Zubehör

Individuelle Ausführungen

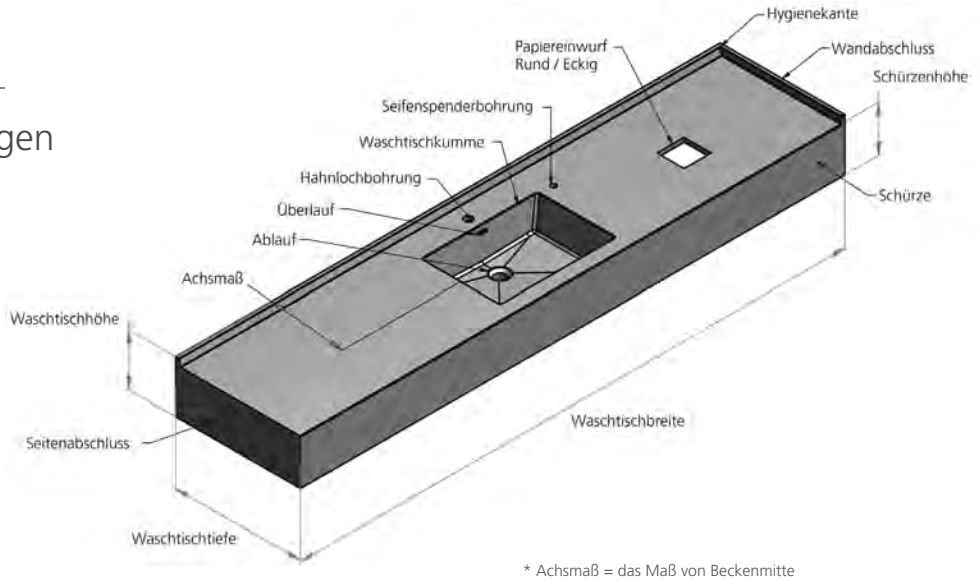

* Achsmaß = das Maß von Beckenmitte bis Waschtischende

Zusatzoptionen

Ausführungsoptionen	Bestellnummer
Schrägschnitt	**CONO91112**
Kürzen der Schürze	**CONO91113**
Schürzenausschnitt	**CONO91114**
Ausnehmung in Montageschürze für Unterputzsiphon	**CONO91115**
Bohrung für Steckdose	**CONO91119**
Ausschnitt ohne Sichtkante	**CONO91121**
Bohrung für Seifenspender	**CONO91123**
Bohrung für 3-Loch-Armatur	**CONO91124**
ohne Armaturenbohrung	**CONO91125**
ohne Überlauf	**CONO91126**
Kürzen der rückwärtigen Blende ohne Sichtkante	**CONO91131**
Kürzen der rückwärtigen Blende mit Sichtkante	**CONO91132**
Kürzen der Waschtischtiefe	**CONO91133**
Aufpreis für Zusammenkleben	**CONO91134**
Papiereinwurf, rund, Ø 155 mm, ohne Schachtverkleidung	**CONO91118**
Papiereinwurf, eckig, 150x150 mm, ohne Schachtverkleidung	**CONO91120**

Ablaufventil

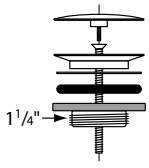

Ausführungsoptionen	Farbe/Material	Bestellnummer
Universal-Ablaufventil 1 1/4"	verchromt	**CONO880000**
Universal-Ablaufventil 1 1/4"	Edelstahl matt gebürstet	**CONO880001**
Universal-Ablaufventil 1 1/4"	Edelstahl poliert	**CONO880002**

CONTI Sanitärarmaturen GmbH | Hauptstraße 98 | 35435 Wettenberg | Deutschland | Tel. +49 641 98221 0 | Fax +49 641 98221 50 | info@conti.plus
www.conti.plus | CONVKF1010DE | gültig ab 01/2024 | Druckfehler und Irrtümer sowie technische und maßliche Änderungen vorbehalten.

Aufmaßblatt für Nischen-Waschtische StoneTec/StoneTec-PRO

Bauvorhaben: _____

PLZ/Ort: _____ Straße/Nr.: _____

Gebäude: _____ Etage: _____ Raum: _____

aufgenommen von: _____ Mobil-Tel. _____

Waschtischmodell bitte eintragen >>>

❑ StoneTec (weiß, hochglänzend)
❑ StoneTec-PRO (weiß, seidenmatt)

Optionen bitte ankreuzen und eintragen

Armatur Ø 35 mm	❑ Ja	Stück	❑ Nein
Seifenspender Ø 23 mm	❑ Ja	Stück	❑ Nein
Papierabwurf mit zusätzl. Abwurfring	❑ Ja	Stück	❑ Nein
Papierabwurf mit Sichtkante	❑ Ja	Stück	❑ Nein
Papierabwurf mit Schachtverkleidung	❑ Ja	Stück	❑ Nein
Überlauf	❑ Ja		❑ Nein

Seitenabschlussvarianten

❑ 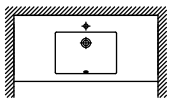

❑ 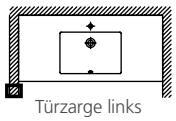

❑ 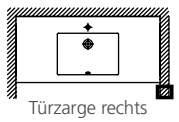

❑ 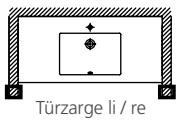

❑ 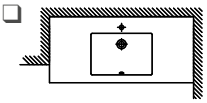

❑ 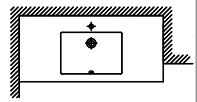

Maße >>> Beispielskizze Doppelwaschtisch

Nischenmaße L1, L2, L3 **ohne Abzüge!**
in Höhe 850 mm nur bei **fertig gefliester Nische** messen und eintragen.

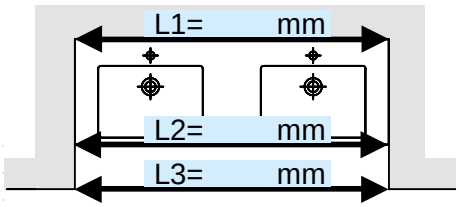

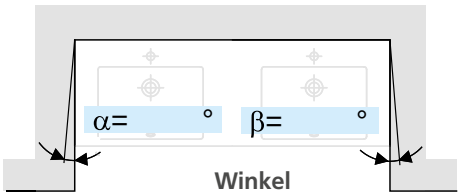

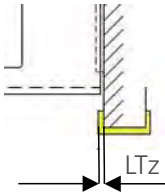

Türzargentiefe bitte extra aufführen

LTz = _____ mm

Skizze

Maßnehmen

Naturmaße nehmen an Wänden inklusive Fliesen

Einbausituation:

erste Seite Wandanschluss, zweite Seite Seitenabschluss

- Waschtischbreite festlegen
- Maß A oder B definieren
- Kontrolle, ob die Wände im rechten Winkel zueinander stehen
- Maß C: Seitenabschluss

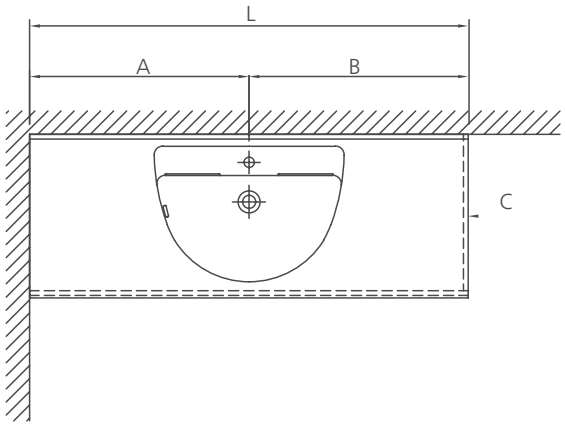

Einbausituation: Einbau in eine Nische

Exaktes Ausmessen erforderlich!

- Nischenmaß an der rückwärtigen Wand an der Vorderkante und kleinsten Wandabstand messen (möglichst waagerecht und in Höhe von 85 cm über dem fertigen Fußboden)
- Waschtischlänge L hinten = Nischenmaß minus 5 mm (für links + rechts je 3 mm Silikonfuge)
- Maß A oder B festlegen
- Kontrolle, ob die Wände im rechten Winkel zueinander stehen

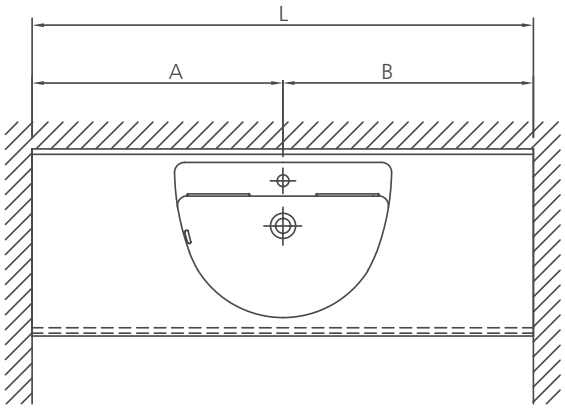

Einbausituation: Wand nicht im rechten Winkel

Exaktes Ausmessen erforderlich!

Durch Anhalten eines möglichst langschenkeligen Winkels
das Maß X ermitteln (dabei Waschtischtiefe berücksichtigen!).
Skizze erstellen und Zusatzinformation angeben:

- Waschtischlänge hinten = … mm
- Maß A = … mm
- Waschtisch links (oder rechts) vorne um … mm länger

Wenn X = 0 bis 2 mm:
Distanz kann durch eine Silikonfuge aufgenommen werden.
Wenn X größer als 2 mm:
Maß bitte bei der Bestellung, wie zuvor angeführt, bekannt geben.

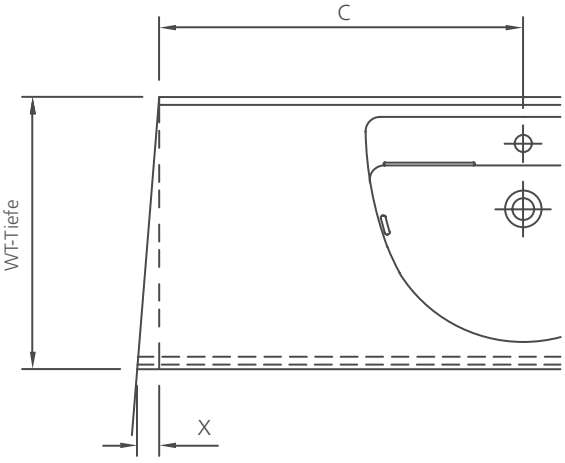

CONTI Sanitärarmaturen GmbH | Hauptstraße 98 | 35435 Wettenberg | Deutschland | Tel. +49 641 98221 0 | Fax +49 641 98221 50 | info@conti.plus
www.conti.plus | CONVKF1010DE | gültig ab 01/2024 | Druckfehler und Irrtümer sowie technische und maßliche Änderungen vorbehalten.

Einbausituation: Nische und Türstock

Wenn sich die Türstockverkleidung nicht vorübergehend abnehmen lässt, dann folgende Vorgehensweise:

- Maß X – 2 mm Waschtischmaß. Die verbleibenden Freiräume zwischen Waschtisch und Wand werden mit Hygienekanten abgedeckt.
- Zur Montage Konsolen anstelle seitlicher Auflagewinkel verwenden.

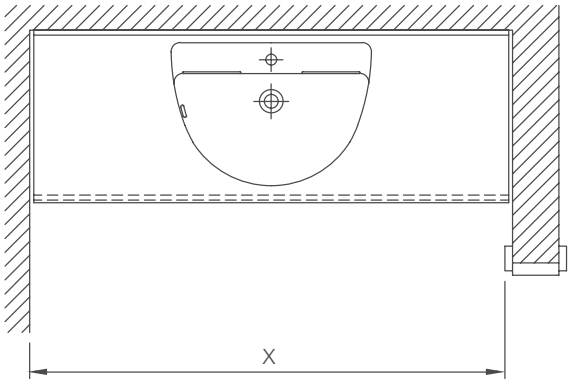

Einbausituation: Nische hinten länger als vorne

- Vorne an der längsten Stelle Maß X nehmen.
- X – 2 mm = Waschtischlänge hinten
- Waschtisch-Schrägschnitt ausmessen.

Die verbleibenden Freiräume zwischen Waschtisch und Wand werden mit Hygienekanten abgedeckt. Zur Montage Konsolen anstelle seitlicher Auflagewinkel verwenden.
Die Hygienekanten decken eine Differenz, Nischenweite hinten – Nischenweite vorne, von maximal 25 mm ab.

Bei problematischen Situationen ist es meistens hilfreich, eine Kartonschablone vom Waschtisch herzustellen und der Bestellung beizufügen.

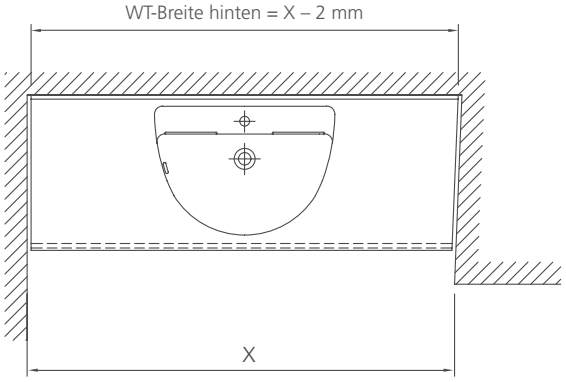

Planung & Montage

Vom Plan zum perfekten Waschtisch

Flexibel in der Gestaltung, grenzenlos in der Montage – die Möglichkeit, mehrere Waschtische nahtlos aneinanderzufügen, zeichnet die Waschtische aus Mineralguss/Mineralwerkstoff aus. Richtig Maß zu nehmen, ist allerdings die Voraussetzung für ein perfektes Ergebnis. Mit Anleitungen für jede mögliche Einbausituation und Montagehinweisen stehen wir Ihnen gerne zur Seite.

Unser Aufmaßformular zur Bestellung soll eine sorgenfreie Lieferung der Produkte gewährleisten. Dieses steht auch unter **www.conti.plus/download/Aufmassformular.pdf** zum Download bereit und soll Sie beim Bestellvorgang bestens unterstützen.

Montagehinweise

Bitte beachten Sie bei der Bemaßung folgende Hinweise:

Einzel- und Doppelwaschtische, auch unterfahrbar

(keine Möbelwaschtische)

- Die Montagehöhe liegt normalerweise bei 850 mm und ist als Höhe Oberfläche Waschtisch über Fertigfußboden zu verstehen.
- Die Wände müssen den durch die Montage bzw. die Benutzung auftretenden Flächenpressungen standhalten.
- Für die Belastbarkeit der Waschtische ist bauseits für eine ausreichende Tragfähigkeit der Montagewände zu sorgen.
- Gipsbaustoffe erfüllen diese Voraussetzungen in manchen Fällen nicht. Abhilfe durch geeignete bauseitige Unterkonstruktionen siehe Skizze.

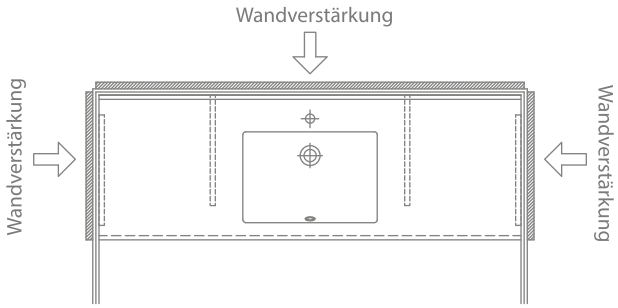

Waschtische mit rückwärtiger Montageschürze

- Bei diesen Waschtischen sind die Befestigungslöcher vorbereitet. Befestigung erfolgt mittels handelsüblicher Steinschrauben und Dübeln.
- Anzahl und Anordnung der Befestigungslöcher sind aus den Maßskizzen ersichtlich.

Waschtische ohne rückwärtige Montageschürze

- Für die Montage werden Winkelkonsolen und Auflagewinkel benötigt. Art, Stückzahl und Anordnung der Befestigungen ist abhängig von der jeweiligen Einbausituation.
- Den Waschtisch probeweise auf die Konsolen legen und mit der Wasserwaage kontrollieren.
- Verbindung Waschtisch – Konsolen
  Der Waschtisch muss durch Verkleben gegen Verschieben gesichert werden.
- Geeignete Konstruktionskleber (z.B. Sikaflex 252) auf Konsolen und Waschtischrückwand aufbringen und Waschtisch auflegen. Die Klebestellen müssen staub- und fettfrei sein und sind je nach Herstellervorschrift vorzubehandeln (Primer, Aktivator bei Sikaflex 252).

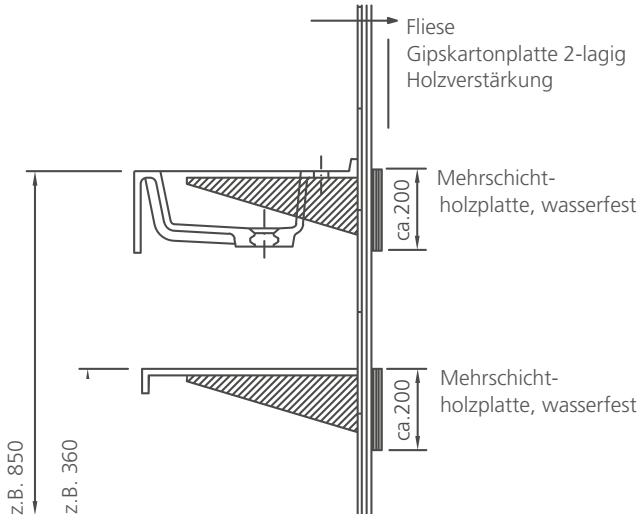

CONTI Sanitärarmaturen GmbH | Hauptstraße 98 | 35435 Wettenberg | Deutschland | Tel. +49 641 98221 0 | Fax +49 641 98221 50 | info@conti.plus

Einbausituation: links und rechts Wandanschluss

- Links und rechts ein Auflagewinkel, wenn die Waschtischlänge kleiner als 1300 mm ist.
- Bei größeren Waschtischlängen sind je nach Einbausituation ein bis zwei Winkelkonsolen zusätzlich neben dem Becken anzuordnen.

Breite kleiner als 1300 mm

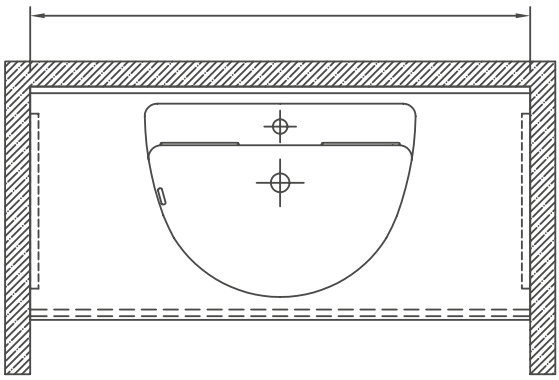

Einbausituation: links Wandanschluss

- Es genügt links ein Auflagewinkel und rechts eine Winkelkonsole, wenn die Waschtischlänge kleiner als 1300 mm ist.
- Bei größeren Waschtischlängen ist zusätzlich links vom Becken eine Winkelkonsole anzuordnen.

Breite kleiner als 1300 mm

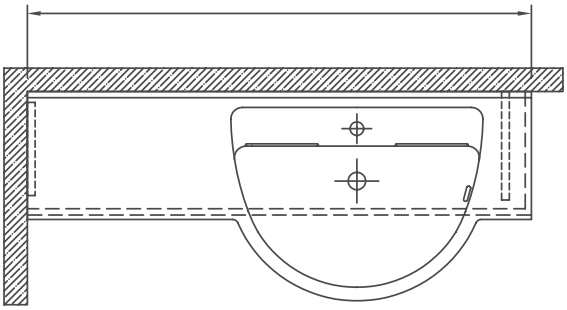

Einbausituation: links Wandanschluss

- Links ein Auflagewinkel und rechts eine Winkelkonsole.
- Je nach Einbausituation ein bis zwei Winkelkonsolen neben dem Becken.

Breite größer als 1300 mm

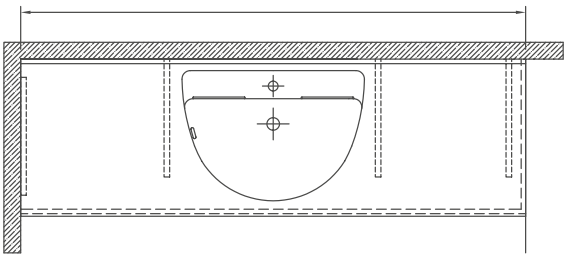

Einbausituation: links Wandanschluss

- Links ein Auflagewinkel und rechts und mittig zwischen den Becken eine Winkelkonsole.
- Bei Doppelwaschtischen ist grundsätzlich zwischen den Becken eine Konsole anzuordnen.

Breite bis 2500 mm

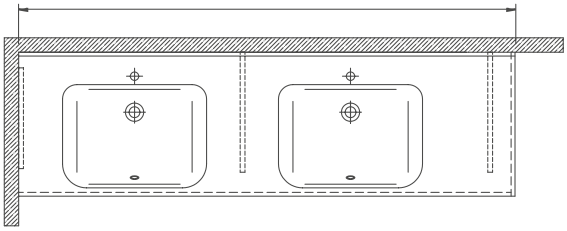





Sanitärraumausstattung

Sanitärraumausstattung im Überblick 296

Designserie SteelTec
Händetrockner 298
Papierhandtuchspender 299
Spender für Seife | Desinfektionsmittel 300
Toilettenpapierhalter 301
Hygiene-/Abfallbehälter 303
Sicherheits-Wickeltisch 306
Papierrollenhalter 306

Designserie BJÖRK
Händetrockner 308
Papierhandtuchspender 308
Spender für Seife | Desinfektionsmittel 309
Toilettenpapierhalter 310
Hygiene-/Abfallbehälter 311
Wickeltisch 312
Papierspender für Wickeltisch 312

Zubehör SteelTec | BJÖRK
Tropfschale 313
Tisch- und Bodenständer 314
Transformatoren für Spendersysteme 315

Designserie TAP
Händetrockner 316
Spender für Seife | Desinfektionsmittel 317

Edelstahlausstattungen
Hände- & Haartrockner 318
Papier- und Hygieneabfallbehälter 322
Papierhandtuchspender 322
Tischseifenspender 323
Spender für Seife | Desinfektionsmittel 324
WC-Ausstattung 328
Verbrauchsmaterial 331

Edelstahlwaschbecken
Waschbecken 333
Waschrinnen 336
Laborwaschbecken 338
Ausgussbecken 338

CONTI+ Sanitärraumausstattung

Alles im Überblick



Designserie SteelTec (Hände)

- berührungsfreie und manuelle Seifen- und Desinfektionsmittelspender
- berührungsfreie Händetrockner in verschiedenen Größen & Ausführungen
- Papierhandtuchspender
- Abfallbehälter
- Wandmontage und batteriebetrieben (Stromanschluss möglich)
- Edelstahl matt und vandalensicher
- RAL-Classic-Farben erhältlich



Designserie SteelTec (WC-Ausstattung)

- Toilettenpapierhalter für 1–4 Standard-Papierrollen oder Maxi-Papierrollen
- Abfallbehälter
- Hygieneabfallbehälter
- Wandmontage
- Edelstahl matt und vandalensicher
- RAL-Classic-Farben erhältlich

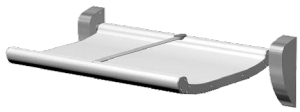

Designserie SteelTec Wickeltisch

- Sicherheitswickeltisch mit Tragfähigkeit bis zu 400 kg
- Sicherheitsgurt und abgerundete Kanten für optimale Sicherheit
- Platzsparend hochklappbar
- passende Papierhalter und Papierrollen
- Wandmontage und vandalensicher
- Aluminium-Profil weiß
- RAL-Classic-Farben erhältlich



Ausstattung Händetrockner

- manuelle Hände- und Haartrockner in 4 mm Aluminium-Druckguss, weiß
- berührungsfreie Händetrockner in verschieden Ausführungen, Formen und Materialien/Farben
- IR-Sensor
- Wandmontage oder Einbau hinter Spiegel/Schrank
- Edelstahl, Weiß, teilweise auch in RAL-Classic-Farben erhältlich



Ausstattung Hygiene

- Papierhandtuchspender Wandmontage, zum Einbau im Waschtisch oder hinter dem Spiegel
- Unterputzkombination Hygiene-/ Abfallbehälter mit Hygienebeutel
- Abfall-/Hygienebeutelspender Wandmontage
- Gitterbox Edelstahlgeflecht
- Edelstahl matt und vandalensicher



Ausstattung diverse Spender

- elektronische, berührungsfreie Seifen- und Desinfektionsmittelspender, Wandmontage
- manuelle Seifen. und Desinfektionsmittelspender, Wandmontage
- Tischseifenspender, verchromt
- Wandseifenspender Edelstahl matt
- batteriebetrieben (elektronisch)
- verschiedene Ausführungen und Materialien/Farben

CONTI Sanitärarmaturen GmbH | Hauptstraße 98 | 35435 Wettenberg | Deutschland | Tel. +49 641 98221 0 | Fax +49 641 98221 50 | info@conti.plus

www.conti.plus | CONVKF1010DE | gültig ab 01/2024 | Druckfehler und Irrtümer sowie technische und maßliche Änderungen vorbehalten.

Tisch- und Bodenständer

- zur Befestigung von Desinfektionsmittelspender SteelTec und BJÖRK
- mit und ohne Tropfschale
- mobil, zur Aufstellung an hochfrequentierten Orten oder Eingängen
- aus Stahl und Aluminium Mattschwarz, Weiß und RAL erhältlich





Designserie BJÖRK (Hände)

- berührungsfreie und manuelle Seifen- und Desinfektionsmittelspender
- berührungsfreie Händetrockner
- Papierhandtuchspender
- Abfallbehälter
- Wandmontage mit Verriegelung und Universalschlüssel
- Pulverbeschichtetes Edelstahl in Mattschwarz, Weiß oder RAL-Farben



Designserie BJÖRK (WC-Ausstattung)

- Toilettenpapierhalter für Standard- oder Jumbo-Papierrollen
- Abfallbehälter
- Hygieneabfallbehälter
- Wickeltisch mit Tragkraft 80 kg, mit abgerundeten Ecken, passendem Papierspender und Wickelunterlage
- Pulverbeschichtetes Edelstahl in Mattschwarz, Weiß oder RAL-Farben

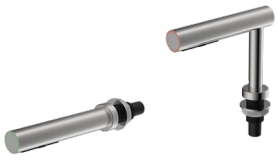

Designserie TAP

- berührungsfreie Spender für Flüssigseife/Schaumseife/Desinfektionsmittel
- berührungsfreie Händetrockner
- Waschtisch- oder Wandmontage
- IR-Sensor und elektronischer Zeitschalter
- Edelstahl mit Satin-Finish



WC-Ausstattung Edelstahl/Chrom

- Toilettenpapierspender für Großrollen
- Toiletten- und Ersatztoilettenpapierhalter, Wandmontage
- Bürstengarnitur
- Haken
- zur Wandmontage
- im Set oder einzeln erhältlich
- Edelstahl matt oder verchromt



Waschbecken & Waschrinnen SteelTec

- Waschbecken Bergen mit Hygienekante und tiefem Becken
- Waschbecken zur Wandmontage, verschiedene Formen und ovalen/geformten Becken
- runder Waschtisch zum Tischeinbau
- nahtlos gepresste Waschrinne Fjord
- Wandmontage oder Tischeinbau
- Edelstahl AISI 304 / Edelstahl 1.4301



Labor- und Ausgussbecken SteelTec

- Labor- und Ausgussbecken in verschiedenen Ausführungen
- mit Rückenwand
- mit raumsparendem Siphon
- mit/ohne Gitterrost
- Wandmontage
- Edelstahl matt

SteelTec Händetrockner DESIGN



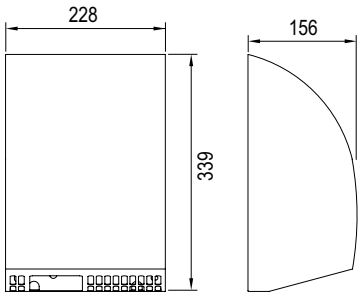

SteelTec Händetrockner MINI DESIGN mit IR-Sensor

Berührungsfreier Händetrockner mit Gehäuse aus 1,5 mm gebürstetem Edelstahl, IR-Sensor und elektronischem Zeitschalter.

- Für Wandmontage
- Trocknungszeit: etwa 30 s
- nahezu wartungsfreie Maschine
- mit Induktionsmotor
- einstellbarer Aktivierungsabstand
- Verriegelung schützt gegen Vandalismus
- Luftgeschwindigkeit einstellbar
- zusätzlich in allen RAL Classic-Farben erhältlich

Nettogewicht:	6 kg
Abmessungen (BxHxT):	228x339x156 mm
Nennleistung:	1800 W
Geräuschpegel:	64 dBA
Luftaustrittstemperatur (max.):	55 °C
Schutzart:	IP21

Bezeichnung	Material/Farbe	Bestellnummer
SteelTec Händetrockner MINI DESIGN	Edelstahl matt	**CONT21200810281**



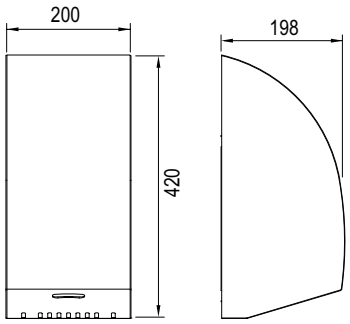

SteelTec Händetrockner TURBO DESIGN mit IR-Sensor

Berührungsfreier Händetrockner mit Gehäuse aus 1,5 mm gebürstetem Edelstahl, IR-Sensor und elektronischem Zeitschalter.

- Für Wandmontage
- Trocknungszeit: etwa 10–15 s
- kraftvoller Kommutatormotor
- einstellbarer Aktivierungsabstand
- Verriegelung schützt gegen Vandalismus
- Luftgeschwindigkeit einstellbar
- zusätzlich in allen RAL Classic-Farben erhältlich

Nettogewicht:	6,9 kg
Abmessungen (BxHxT):	200x420x198 mm
Nennleistung:	1600 W
Geräuschpegel:	78 dBA
Luftaustrittstemperatur (max.):	60 °C
Schutzart:	IPX1

Bezeichnung	Material/Farbe	Bestellnummer
SteelTec Händetrockner TURBO DESIGN	Edelstahl matt	**CONT21200810288**

CONTI Sanitärarmaturen GmbH | Hauptstraße 98 | 35435 Wettenberg | Deutschland | Tel. +49 641 98221 0 | Fax +49 641 98221 50 | info@conti.plus



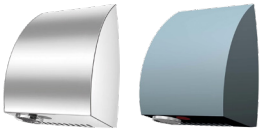

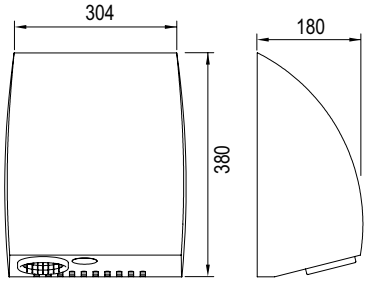

SteelTec Händetrockner AE DESIGN mit IR-Sensor

Berührungsfreier Händetrockner mit Gehäuse aus 1,5 mm gebürstetem Edelstahl, IR-Sensor und elektronischem Zeitschalter.

- Für Wandmontage
- Trocknungszeit: etwa 20 – 25 s
- nahezu wartungsfreie Maschine
- mit Induktionsmotor
- 90 % recycelbar
- Luftgeschwindigkeit einstellbar
- in allen RAL Classic-Farben erhältlich

Nettogewicht:	7,65 kg
Abmessungen (BxHxT):	304x380x180 mm
Nennleistung:	2360 W
Geräuschpegel:	62 dBA
Luftaustrittstemperatur (max.):	65 °C
Schutzart:	IP23

***Hinweis:** Glanzgrad ist anzugeben

Bezeichnung	Material/Farbe	Bestellnummer
SteelTec Händetrockner AE DESIGN	Edelstahl matt	**CONT21200810280**
	Edelstahl poliert	**CONT21100810290**
	Edelstahl, RAL Classic*	**CONT21900810291**

SteelTec Papierhandtuchspender DESIGN



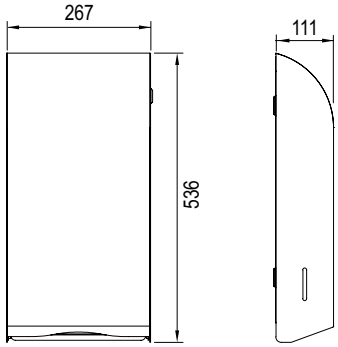

Papierhandtuchspender aus 1,5 mm gebürstetem Edelstahl.
2-lagige Z/C-gefaltete Papierhandtücher (max. 95x250 mm).

- Für Wandmontage
- Verriegelung schützt gegen Vandalismus
- zusätzlich in allen RAL Classic-Farben erhältlich

Nettogewicht:	5 kg
Abmessungen (BxHxT):	267x536x111 mm
geöffnet (BxHxT):	267x536x460 mm
Füllmenge:	400 Stück

Bezeichnung	Material/Farbe	Bestellnummer
SteelTec Papierhandtuch-spender DESIGN	Edelstahl matt	**CONT16200710286**

SteelTec Spender DESIGN



SteelTec Spender DESIGN, berührungsfrei

Berührungsfreier Spender für Flüssigseife/Desinfektionsmittel oder Schaumseife aus 1,5 mm gebürstetem Edelstahl AISI 304.

- Für Wandmontage
- Nachfüllbehälter
- Batteriebetrieb (Batterien nicht im Lieferumfang); Stromanschluss möglich
- automatische Einstellung des Aktivierungsabstands
- mit LED-Licht für Betriebsanzeige
- Verriegelung schützt gegen Vandalismus
- zusätzlich in allen RAL Classic-Farben erhältlich

Nettogewicht:	2,5 kg
Abmessungen (BxHxT):	120x339x126 mm
geöffnet (BxHxT):	120x340x350 mm

Passende Tropfschalen, Tisch-und Bodenständer ab Seite 313.

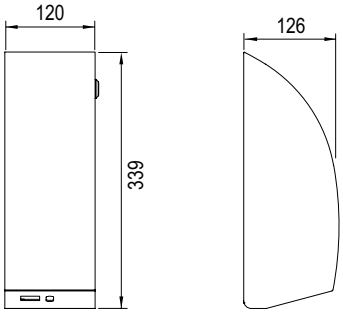

Ausführung	Füllmenge	Bestellnummer
Flüssigseife und Desinfektionsmittel	950 ml	**CONT17200810282**
Schaumseife	800 ml	**CONT17200810295**

Hinweis:
Desinfektionsmittelspender sind grundsätzlich nur mit gebrauchsfertiger Desinfektionslösung zu betreiben; ggf. kann die Mischungsherstellung aus Konzentrat mit Trinkwasser bzw. destilliertem Wasser im Behälter erfolgen.



SteelTec Spender DESIGN, manuell

Manuell zu bedienender Spender für Flüssigseife, Schaumseife oder Desinfektionsmittel aus 1,5 mm gebürstetem Edelstahl, AISI 304.

- Für Wandmontage
- manuell bedienbarer Spender
- 1000–1200 Dosierungen
- Verriegelung schützt gegen Vandalismus
- zusätzlich in allen RAL Classic-Farben erhältlich

Nettogewicht:	2,75 kg
Abmessungen (BxHxT):	120x367x164 mm
geöffnet (BxHxT):	120x367x363 mm

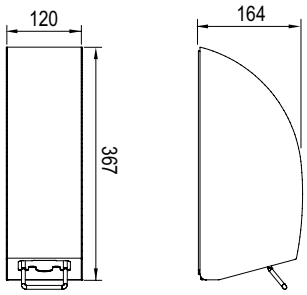

Ausführung	Füllmenge	Bestellnummer
Flüssigseife	1200 ml	**CONT17200710296**
Desinfektionsmittel	1200 ml	**CONT17200710297**
Schaumseife	1200 ml	**CONT17200710298**

CONTI Sanitärarmaturen GmbH | Hauptstraße 98 | 35435 Wettenberg | Deutschland | Tel. +49 641 98221 0 | Fax +49 641 98221 50 | info@conti.plus

SteelTec Toilettenpapierhalter DESIGN

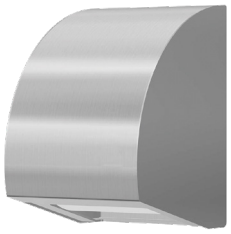

Toilettenpapierhalter für 1 Standard-Papierrolle

Toilettenpapierhalter aus 1,5 mm gebürstetem Edelstahl AISI 304.

- Für Wandmontage
- leichter Zugang beim Papierrollenaustausch
- zusätzlich in allen RAL Classic-Farben erhältlich

Nettogewicht:	2 kg
Abmessungen (BxHxT):	143x200x145 mm
geöffnet (BxHxT):	143x200x200 mm

Bezeichnung	Füllmenge	Bestellnummer
SteelTec Toilettenpapierhalter DESIGN	1 Standard-Papierrolle	**CONT13200710277**

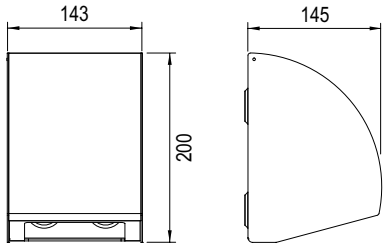



Toilettenpapierhalter für 2 Standard-Papierrollen

Toilettenpapierhalter aus 1,5 mm gebürstetem Edelstahl AISI 304.

- Für Wandmontage
- leichter Zugang beim Papierrollenaustausch
- zusätzlich in allen RAL Classic-Farben erhältlich

Nettogewicht:	3,15 kg
Abmessungen (BxHxT):	254x212x151 mm
geöffnet (BxHxT):	254x212x220 mm

Bezeichnung	Füllmenge	Bestellnummer
SteelTec Toilettenpapierhalter DESIGN	2 Standard-Papierrollen	**CONT13200710278**

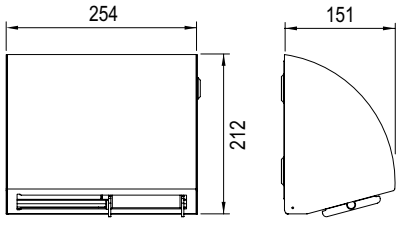

SteelTec Toilettenpapierhalter DESIGN



Toilettenpapierhalter für 4 Standard-Papierrollen

Toilettenpapierhalter aus 1,5 mm gebürstetem Edelstahl AISI 304.

- Für Wandmontage
- Verriegelung schützt gegen Vandalismus
- leichter Zugang beim Papierrollenaustausch
- zusätzlich in allen RAL Classic-Farben erhältlich

Nettogewicht:	8 kg
Abmessungen (BxHxT):	338x460x144 mm
geöffnet (BxHxT):	338x460x435 mm

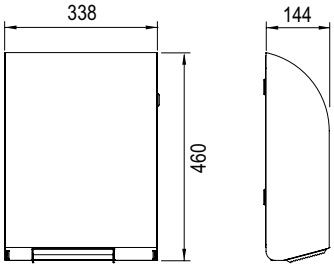

Bezeichnung	Füllmenge	Bestellnummer
SteelTec Toilettenpapierhalter DESIGN	4 Standard-Papierrollen	**CONT13200710285**

Toilettenpapierhalter für 1 Maxi-Papierrolle

Toilettenpapierhalter aus 1,5 mm gebürstetem Edelstahl AISI 304.

- Für Wandmontage
- Verriegelung schützt gegen Vandalismus
- leichter Zugang beim Papierrollenaustausch
- zusätzlich in allen RAL Classic-Farben erhältlich

Nettogewicht:	6,5 kg
Abmessungen (BxHxT):	338x460x144 mm
geöffnet (BxHxT):	338x460x435 mm

Bezeichnung	Füllmenge	Bestellnummer
SteelTec Toilettenpapierhalter DESIGN	1 Maxi-Papierrolle	**CONT13200710287**



Toilettenpapierhalter für 1 Standard- und 1 Maxi-Papierrolle

Toilettenpapierhalter aus 1,5 mm gebürstetem Edelstahl AISI 304.

- Für Wandmontage
- wirtschaftliches Modell mit minimaler Papierverschwendung
- mit praktischem Schauloch für einfache Kontrolle der Papiermenge
- Verriegelung schützt gegen Vandalismus
- zusätzlich in allen RAL Classic-Farben erhältlich

Nettogewicht:	9,9 kg
Abmessungen (BxHxT):	375x535x144 mm
geöffnet (BxHxT):	375x535x506

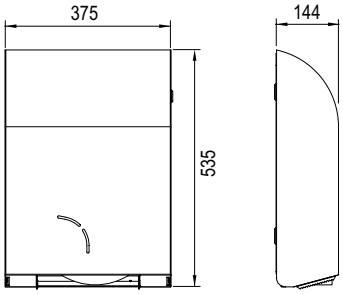

Bezeichnung	Füllmenge	Bestellnummer
SteelTec Toilettenpapierhalter DESIGN	1 Standard- und 1 Maxi-Papierrolle	**CONT13200710289**

CONTI Sanitärarmaturen GmbH | Hauptstraße 98 | 35435 Wettenberg | Deutschland | Tel. +49 641 98221 0 | Fax +49 641 98221 50 | info@conti.plus

SteelTec Hygieneabfallbehälter DESIGN



Hygieneabfallbehälter aus 1,5 mm gebürstetem Edelstahl AISI 304.

- Für Wandmontage
- mit hygienischer Schleusen-Einwurfklappe
- vollverschweißter, rostfreier Inneneimer
- Verriegelung schützt gegen Vandalismus
- zusätzlich in allen RAL Classic-Farben erhältlich

Nettogewicht:	7 kg
Abmessungen (BxHxT):	279x482x139 mm
geöffnet (BxHxT):	279x482x350 mm

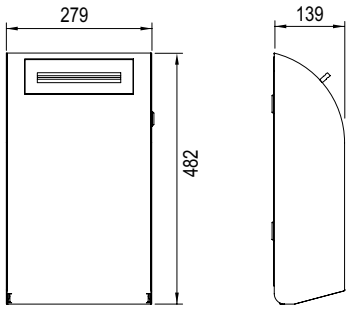

Bezeichnung	Füllmenge	Bestellnummer
SteelTec Hygieneabfall-behälter DESIGN	7 l	**CONT18270710283**

SteelTec Abfallbehälter DESIGN



Abfallbehälter aus 1,5 mm gebürstetem Edelstahl AISI 304.

- Für Wandmontage
- selbstschließender Schwingverschluss
- vollverschweißter, rostfreier Inneneimer
- einfaches Öffnen/Schließen mithilfe von 2 Stoßdämpfern
- Verriegelung schützt gegen Vandalismus
- zusätzlich in allen RAL Classic-Farben erhältlich

Nettogewicht:	17,2 kg
Abmessungen (BxHxT)	380x700x254 mm
geöffnet (BxHxT):	380x700x460 mm

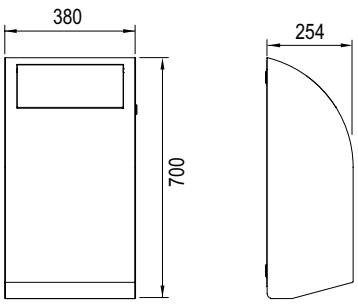

Bezeichnung	Füllmenge	Bestellnummer
SteelTec Abfallbehälter DESIGN	30 l	**CONT18270710284**



SteelTec Abfallbehälter DESIGN



mit Klappdeckel

Abfallbehälter und Hygienebox aus 1,5 mm gebürstetem Edelstahl AISI 304.

- Für Wandmontage
- mit Klappdeckel
- vollverschweißter, rostfreier Inneneimer
- Verriegelung schützt gegen Vandalismus
- zusätzlich in allen RAL Classic-Farben erhältlich

Nettogewicht:	8,1 kg
Abmessungen (BxHxT):	338x460x144 mm
geöffnet (BxHxT):	338x460x320 mm

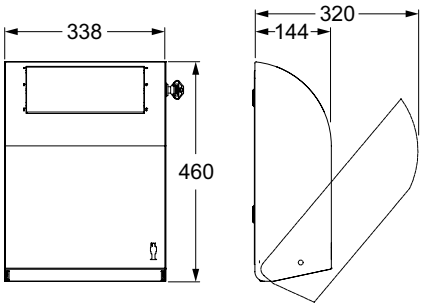

Ausführung	Füllmenge	Bestellnummer
mit Klappdeckel	11 l	**CONT18270710279**

mit selbstschließendem Schwingverschluss

Abfallbehälter und Hygienebox aus 1,5 mm gebürstetem Edelstahl AISI 304.

- Für Wandmontage
- selbstschließender Schwingverschluss
- vollverschweißter, rostfreier Inneneimer
- Verriegelung schützt gegen Vandalismus
- zusätzlich in allen RAL Classic-Farben erhältlich

Nettogewicht:	8,6 kg
Abmessungen (BxHxT):	338x460x144 mm
geöffnet (BxHxT):	338x460x320 mm

Ausführung	Füllmenge	Bestellnummer
mit selbstschließendem Schwingverschluss	12 l	**CONT18270710294**

SteelTec Sicherheits-Wickeltisch



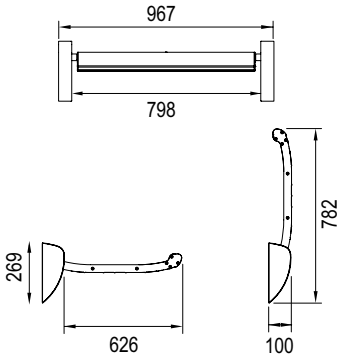

Wandmontierter Sicherheitswickeltisch mit Gurt. Wandmontagebeschläge und Endflanschen Edelstahl gebürstet. Als Standard mit weißem Aluminiumprofil erhältlich. Zusätzlich lieferbar in allen RAL Classic-Farben.

- Für Wandmontage
- aus reinigungsfreundlichen Materialien
- hochklappbar
- Sicherheitsgurt und abgerundete Kanten
- in allen RAL Classic-Farben erhältlich
- auch in versch. Mustern und Motiven
- ohne Befestigungsmaterial

Nettogewicht:	17,1 kg
Abmessungen (BxHxT):	967x782x100 mm
geöffnet (BxHxT):	967x782x626 mm
Wickelfläche (L):	526 mm
B (ohne Beschlag):	798 mm
B (inkl. Beschlag):	967 mm
Tragkraft:	bis zu 400 kg

Zur Kombination mit:
CONT13200710656 Papierrollenhalter
CONT13200710655 Papierrollenhalter

Ausführung	Material/Farbe	Bestellnummer
mit Gurt	Aluminiumprofil weiß	**CONT25578710659**

SteelTec Papierrollenhalter für Sicherheits-Wickeltisch



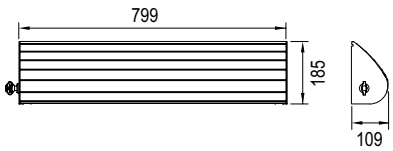

Papierrollenhalter für Sicherheitswickeltisch. Als Standard mit weißem Aluminiumprofil erhältlich. Zusätzlich lieferbar in allen RAL Classic-Farben.

- Für Wandmontage
- hygienische Lösung
- äußerst robuster Halter mit Verriegelung
- passend für 700x100 mm Papierrollen
- zusätzlich in allen RAL Classic-Farben erhältlich

Nettogewicht:	3,5 kg
Abmessungen (BxHxT):	799x185x109 mm

Zur Kombination mit:
CONT25578710659 Wickeltisch

Ausführung	Material/Farbe	Bestellnummer
mit Verriegelung	Aluminiumprofil weiß	**CONT13200710656**

CONTI Sanitärarmaturen GmbH | Hauptstraße 98 | 35435 Wettenberg | Deutschland | Tel. +49 641 98221 0 | Fax +49 641 98221 50 | info@conti.plus

SteelTec Papierrollenhalter für Sicherheits-Wickeltisch, beidseitiger Verschluss



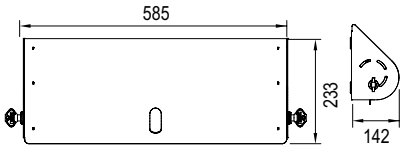

Papierrollenhalter aus Edelstahl. Passt zu den meisten Typen von Papierrollen. Mit Verschluss an beiden Enden.

- Für Wandmontage
- passt zu mehreren Typen von Papierrollen
- Schloss an beiden Enden
- Verriegelung schützt gegen Vandalismus
- Schaulöcher für Kontrolle des Papierstandes
- einfache Bedienung mittels Gasfeder
- zusätzlich in allen RAL Classic-Farben erhältlich

Nettogewicht:	4 kg
Abmessungen (BxHxT):	585x233x142 mm

Ausführung	Material/Farbe	Bestellnummer
beidseitiger Verschluss	Edelstahl matt	**CONT13200710655**

SteelTec Papierrollen mit Hülse für Wickeltisch



Papierrolle mit Hülse für Papierrollenhalter, die in passenden Blättern für die Wickelfläche des wandmontierten Wickeltisches abgerissen werden können. Das Abreißen des Papiers erfolgt mit nur einer Hand, damit immer eine Hand für das Kind frei ist.

- Praktische Lösung für eine immer saubere Wickelfläche
- optimale Hygiene beim Wickeln
- passend zu Papierrollenhalter für Sicherheitswickeltisch

Nettogewicht:	2,7 kg
Abmessungen (Länge x Ø):	700x100 mm (50 Stück) 700x100 mm (105 Stück) 500x100 mm (100 Stück)
Farbe:	Weiß
Gewicht pro m²:	60 g / 41 g / 40 g
Verpackungseinheit:	2 Rollen

* Passend für SteelTec Papierrollenhalter CONT13200710656
** Passend für SteelTec Papierrollenhalter CONT13200710655

Stck. je Rolle/Grammatur	Ausführung	Bestellnummer
50 Bogen/60 g pro m²	2 Rollen/VE	**CONT41000000667****
105 Bogen/41 g pro m²	2 Rollen/VE	**CONT41000000657****
100 Bogen/40 g pro m²	2 Rollen/VE	**CONT41000000668***

BJÖRK Händetrockner, berührungsfrei



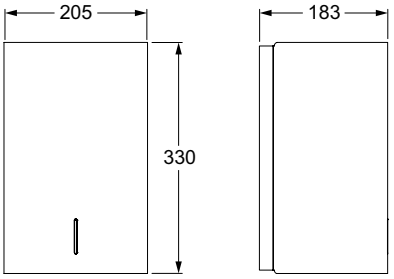

Berührungsfreier Händetrockner mit pulverlackiertem Edelstahlgehäuse in Mattschwarz, Weiß oder RAL Classic. Ausgestattet mit Deckplatte**, IR-Sensor und elektronischem Zeitschalter.

- Für Wandmontage
- Trocknungszeit: etwa 10 –15 s
- kraftvoller Kommutatormotor, Luftgeschwindigkeit einstellbar
- mit LED-Licht für Betriebsanzeige
- einstellbarer Aktivierungsabstand
- in allen RAL Classic-Farben erhältlich
- Deckplatte wahlweise in sechs verschiedenen Farben

Nettogewicht:	6,5 kg
Abmessungen (BxHxT):	205x330x183 mm
Nennleistung:	1600 W
Geräuschpegel:	76 dBA
Luftaustrittstemperatur (max.):	60 °C
Schutzart:	IPX1

BJÖRK

reddot award 2015
winner

Bezeichnung	Farbe	Bestellnummer
BJÖRK Händetrockner mit IR-Sensor	Mattschwarz*	**CONT21600813006**
	Weiß*	**CONT21500813000**
	RAL Classic*	**CONT21900813002**

BJÖRK Papierhandtuchspender Mittelzug



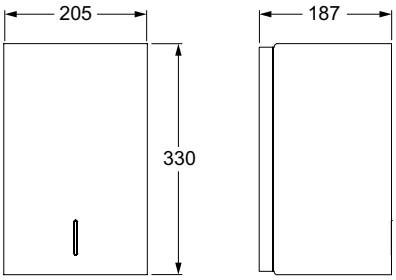

Papierspender für Papierrollen mit Innenabwicklung. Pulverlackiertes Edelstahlgehäuse in Mattschwarz, Weiß oder RAL Classic. Ausgestattet mit Deckplatte**.

- Für Wandmontage
- große Kapazität
- einhändig bedienbar
- einfache Auswechselung der Papierrolle
- Verriegelungsschlüssel im Lieferumfang
- in allen RAL Classic-Farben erhältlich
- Deckplatte wahlweise in sechs verschiedenen Farben

Nettogewicht:	3,7 kg (ohne Papierrolle)
Abmessungen (BxHxT):	205x330x187 mm
Papierrolle ØxH (max.):	150x225 mm

Bezeichnung	Farbe	Bestellnummer
BJÖRK Papierhandtuch-spender Mittelzug	Mattschwarz*	**CONT16670013275**
	Weiß*	**CONT16570013270**
	RAL Classic*	**CONT16970013280**

* Farbe Mattschwarz: Glanzgrad 10 | Farbe Weiß: Glanzgrad 60 | RAL Classic: Glanzgrad ist anzugeben

** Produkte in schwarz oder weiß sind jeweils mit schwarzer oder weißer Deckplatte im Standard ausgeführt, wenn nicht anders angegeben.
Deckplatte wahlweise in sechs verschiedenen Farben (bitte bei Bestellung angeben):
Negro Ingo | Bianco Male | Birke | Eastwood Lava | Natur Beton | Schiefer



CONTI Sanitärarmaturen GmbH | Hauptstraße 98 | 35435 Wettenberg | Deutschland | Tel. +49 641 98221 0 | Fax +49 641 98221 50 | info@conti.plus

BJÖRK Spender, berührungsfrei



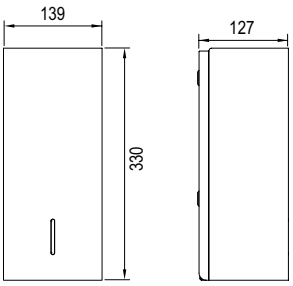

Berührungsfreier Spender für Flüssigseife oder Desinfektionsmittel.
Pulverlackiertes Edelstahlgehäuse in Mattschwarz, Weiß oder RAL Classic.
Ausgestattet mit Deckplatte** und IR-Sensor.

- Für Wandmontage
- Fassungsvermögen: ca. 0,9 l
- Batteriebetrieb (Batterien nicht im Lieferumfang); Stromanschluss möglich
- mit LED-Licht für Betriebsanzeige
- automatische Einstellung des optimalen Aktivierungsabstands
- Verriegelungsschlüssel im Lieferumfang
- in allen RAL Classic-Farben erhältlich
- Deckplatte wahlweise in sechs verschiedenen Farben

Nettogewicht:	2,3 kg
Abmessungen (BxHxT)	139x330x127 mm
geöffnet (BxHxT):	139x330x330 mm
Inhalt:	950 ml

Passende Tropfschalen, Tisch-und Bodenständer ab Seite 313.

Bezeichnung	Farbe	Bestellnummer
BJÖRK Spender für Flüssigseife oder Desinfektionsmittel	Mattschwarz*	**CONT17600813056**
	Weiß*	**CONT17500813050**
	RAL Classic*	**CONT17900813052**

BJÖRK Spender, manuell



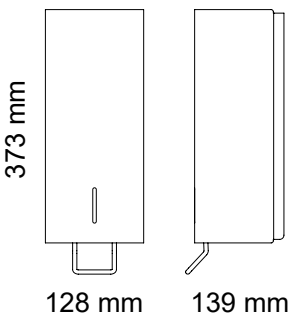

Manuell zu bedienender Spender für Flüssigseife, Schaumseife oder Desinfektionsmittel.
Pulverlackiertes Edelstahlgehäuse in Mattschwarz, Weiß oder RAL Classic.
Ausgestattet mit Deckplatte**.

- Für Wandmontage
- Fassungsvermögen: ca. 1,2 l (= 1000–1200 Dosierungen)
- Verriegelungsschlüssel im Lieferumfang
- in allen RAL Classic-Farben erhältlich
- Deckplatte wahlweise in sechs verschiedenen Farben

Nettogewicht:	2,4 kg
Abmessungen (BxHxT)	128x373x139 mm
geöffnet (BxHxT):	128x373x330 mm
Inhalt:	1200 ml

Bezeichnung	Farbe	Bestellnummer
BJÖRK Spender für Flüssigseife	Mattschwarz*	**CONT17670013125**
	Weiß*	**CONT17570013120**
	RAL Classic*	**CONT17970013130**
BJÖRK Spender für Schaumseife	Mattschwarz*	**CONT17670013165**
	Weiß*	**CONT17570013160**
	RAL Classic*	**CONT17970013170**
BJÖRK Spender für Desinfektionsmittel	Mattschwarz*	**CONT17670013145**
	Weiß*	**CONT17570013140**
	RAL Classic*	**CONT17970013150**

BJÖRK Toilettenpapierhalter



Toilettenpapierhalter für 2 Standardrollen

Pulverlackiertes Edelstahlgehäuse in Mattschwarz, Weiß oder RAL Classic.

- Für Wandmontage
- aus pulverbeschichtetem Edelstahl
- Verriegelungsschlüssel im Lieferumfang
- in allen RAL Classic-Farben erhältlich

Nettogewicht: 3 kg
Abmessungen (BxHxT): 278x161x131 mm

Bezeichnung	Farbe	Bestellnummer
BJÖRK Toilettenpapierhalter für 2 Standardrollen	Mattschwarz*	**CONT13600713375**
	Weiß*	**CONT13500713370**
	RAL Classic*	**CONT13900713380**



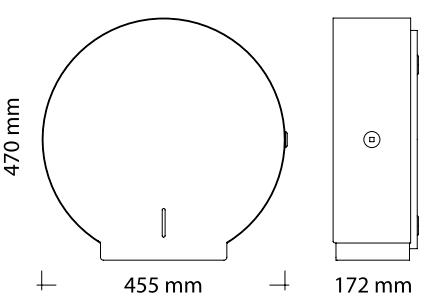

Toilettenpapierhalter für 1 Jumbo- und 1 Standardrolle

Pulverlackiertes Edelstahlgehäuse in Mattschwarz, Weiß oder RAL Classic.

- Für Wandmontage
- Verriegelungsschlüssel im Lieferumfang
- in allen RAL Classic-Farben erhältlich

Nettogewicht: 8 kg
Abmessungen (BxHxT): 455x470x172 mm

Bezeichnung	Farbe	Bestellnummer
BJÖRK Toilettenpapierhalter für 1 Jumbo- und 1 Standardrolle	Mattschwarz*	**CONT13600713355**
	Weiß*	**CONT13500713350**
	RAL Classic*	**CONT13900713360**

* Farbe Mattschwarz: Glanzgrad 10 | Farbe Weiß: Glanzgrad 60 | RAL Classic: Glanzgrad ist anzugeben

CONTI Sanitärarmaturen GmbH | Hauptstraße 98 | 35435 Wettenberg | Deutschland | Tel. +49 641 98221 0 | Fax +49 641 98221 50 | info@conti.plus

BJÖRK Hygienebox 12l

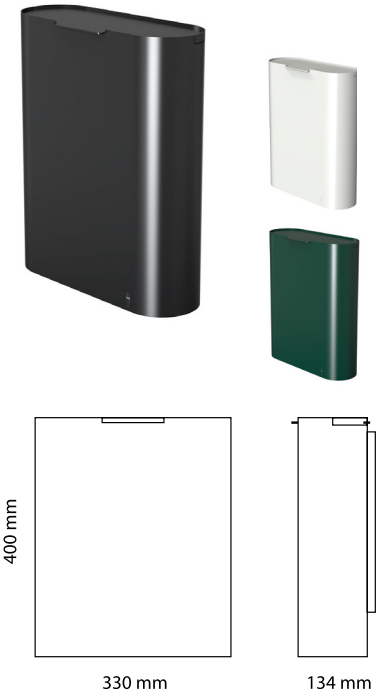

Hygienebox mit pulverlackiertem Edelstahlgehäuse in Mattschwarz, Weiß oder RAL Classic.

- Für Wandmontage
- Kapazität: 12 l
- mit Klappdeckel
- innerer, federbelasteter Tütenhalter
- hygienische und einfache Auswechselung der Mülltüte
- in allen RAL Classic-Farben erhältlich

Nettogewicht: 6,2 kg
Abmessungen (BxHxT): 330x400x134 mm

Bezeichnung	Farbe	Bestellnummer
BJÖRK Hygienebox 12l	Mattschwarz*	**CONT18670013305**
	Weiß*	**CONT18570013300**
	RAL Classic*	**CONT18970013310**

BJÖRK Abfallbehälter 18l

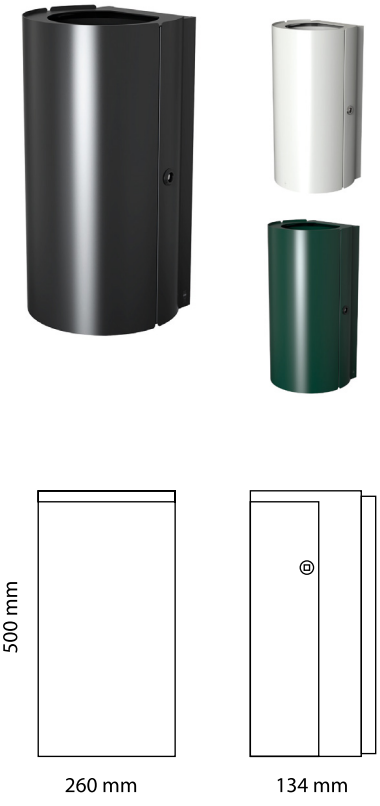

Geräumiger Abfallbehälter mit pulverlackiertem Edelstahlgehäuse in Mattschwarz, Weiß oder RAL Classic.

- Für Wandmontage
- Kapazität: 18 l
- Tür mit Seitenanordnung
- einfache Auswechselung der Mülltüte
- Verriegelungsschlüssel im Lieferumfang
- in allen RAL Classic-Farben erhältlich

Nettogewicht: 7,8 kg
Abmessungen (BxHxT): 260x500x241 mm

Bezeichnung	Farbe	Bestellnummer
BJÖRK Abfallbehälter 18l	Mattschwarz*	**CONT18670013325**
	Weiß*	**CONT18570013320**
	RAL Classic*	**CONT18970013330**

* Farbe Mattschwarz: Glanzgrad 10 | Farbe Weiß: Glanzgrad 60 | RAL Classic: Glanzgrad ist anzugeben

BJÖRK Wickeltisch





Wickeltisch wandmontiert, lackiertes Aluminiumprofil in Mattschwarz, Weiß oder RAL Classic. Wandkonsole: lackierte Stahlplatte. Drehgelenk: elektro-galvanisierter Stahl.

- Für Wandmontage
- kräftige Materialien mit abgerundeten Ecken für optimale Sicherheit
- ideal für begrenzte Wandfläche
- leichtes Öffnen und Schließen
- in allen RAL Classic-Farben erhältlich
- ohne Befestigungsmaterial

Nettogewicht:	17 kg
Abmessungen (BxHxT):	552x771x100 mm
geöffnet (HxT):	304x751 mm
Wickelfläche (BxT):	510x700 mm
Tragkraft (max.):	80 kg
Normen:	EN 12221-1:2008 + A1:2013



* Beispiel Kombination
BJÖRK Wickeltisch
BJÖRK Papierspender

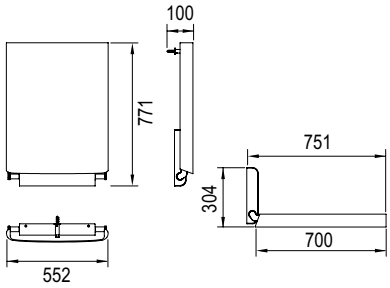

Zur Kombination mit:
CONT13600713255, CONT13500713250, CONT13900713260 BJÖRK Papierspender

Bezeichnung	Farbe	Bestellnummer
BJÖRK Wickeltisch	Mattschwarz*	**CONT25678713205**
	Weiß*	**CONT25578713200**
	RAL Classic*	**CONT25978713210**

reddot award
best of the best

GOOD DESIGN

GERMAN DESIGN AWARD WINNER 2018

BJÖRK Papierspender für Wickeltisch





Papierspender für BJÖRK Wickeltisch aus pulverbeschichtetem Edelstahl in Mattschwarz, Weiß oder RAL Classic.

- Für Wandmontage
- mit Sicherheitsverriegelung
- in allen RAL Classic-Farben erhältlich

Nettogewicht:	2,5 kg
Abmessungen (BxHxT):	410x221x79 mm

Zur Kombination mit:
CONT25678713205, CONT25578713200, CONT25978713210 BJÖRK Wickeltisch

Bezeichnung	Farbe	Bestellnummer
BJÖRK Papierspender	Mattschwarz*	**CONT13600713255**
	Weiß*	**CONT13500713250**
	RAL Classic*	**CONT13900713260**

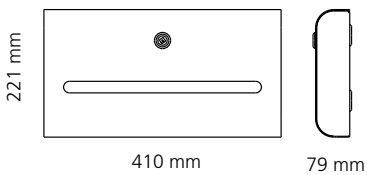

* Farbe Mattschwarz: Glanzgrad 10 | Farbe Weiß: Glanzgrad 60 | RAL Classic: Glanzgrad ist anzugeben

CONTI Sanitärarmaturen GmbH | Hauptstraße 98 | 35435 Wettenberg | Deutschland | Tel. +49 641 98221 0 | Fax +49 641 98221 50 | info@conti.plus
www.conti.plus | CONVKF1010DE | gültig ab 01/2024 | Druckfehler und Irrtümer sowie technische und maßliche Änderungen vorbehalten.

BJÖRK Papier-Wickelunterlagen



Einzelne 3-Schicht-Papierservietten, die sich aus dem W-Falz-Bündel als einzelne Papierservietten vom Spender ziehen lassen und dadurch eine preisgünstige, hygienische Lösung bieten.

- Praktische und hygienische Lösung für eine saubere Wickelfläche
- Extra-Komfort und Hygiene beim Wickeln
- passend zum BJÖRK Papierspender

Verpackungseinheit:	30 Blatt pro Bündel, Karton mit 9 Bündeln
Nettogewicht:	1 kg

Bezeichnung	Abmessungen	Bestellnummer
Papierunterlagen für BJÖRK Papierspender	Einzelblatt 203x340 mm	**CONT41000003265**

Tropfschale für wandmontierten Desinfektionsmittelspender



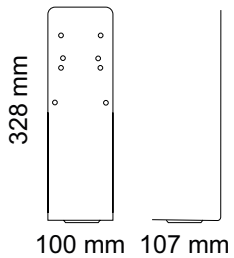

Tropfschale aus pulverlackiertem Stahl in Mattschwarz, Weiß oder RAL Classic. Passend für BJÖRK und SteelTec berührungsfreie Desinfektionsmittelspender.

- Für Wandmontage
- zum Auffangen von Spritzern und Vermeidung rutschiger Böden
- in allen RAL Classic-Farben erhältlich

Nettogewicht:	0,3 kg
Abmessungen (BxHxT):	100x328x107 mm

Bezeichnung	Farbe	Bestellnummer
Tropfschale für wandmontierte Desinfektionsmittelspender	Mattschwarz*	**CONT44600053172**
	Weiß*	**CONT44500053171**
	RAL Classic*	**CONT44900053173**

* Farbe Mattschwarz: Glanzgrad 10 | Farbe Weiß: Glanzgrad 60 | RAL Classic: Glanzgrad ist anzugeben

Tischständer für Desinfektionsmittelspender



Mobiler Tischständer mit Tropfschale, 65 cm hoch. Für die Befestigung von Desinfektionsspendern zur Aufstellung an hochfrequentierten Orten und Eingängen. In Mattschwarz, Weiß oder RAL Classic. Passend für BJÖRK und SteelTec berührungsfreie Desinfektionsmittelspender.

- Aus Stahl und Aluminium
- mit integrierter Tropfschale
- in allen RAL Classic-Farben erhältlich

Nettogewicht: 4 kg
Abmessungen (BxHxT): 210x650x210 mm

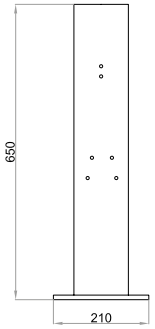



Bezeichnung	Farbe	Bestellnummer
Tischständer für berührungsfreie Desinfektionsmittelspender	Mattschwarz*	**CONT43600083176**
	Weiß*	**CONT43500083175**
	RAL Classic*	**CONT43900083177**



Bodenständer für Desinfektionsmittelspender



Mobiler Bodenständer mit Tropfschale, 155 cm hoch. Für die Befestigung von Desinfektionsspendern zur Aufstellung an hochfrequentierten Orten und Eingängen. In Mattschwarz, Weiß oder RAL Classic. Passend für BJÖRK und SteelTec berührungsfreie Desinfektionsmittelspender.

- Aus Stahl und Aluminium
- mit integrierter Tropfschale
- in allen RAL Classic-Farben erhältlich

Nettogewicht: 8 kg
Abmessungen (BxHxT): 260x1550x260

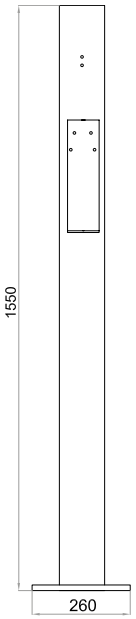

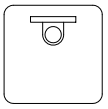

Bezeichnung	Farbe	Bestellnummer
Bodenständer für berührungsfreie Desinfektionsmittelspender	Mattschwarz*	**CONT43600073181**
	Weiß*	**CONT43500073180**
	RAL Classic*	**CONT43900073182**



* Farbe Mattschwarz: Glanzgrad 10 | Farbe Weiß: Glanzgrad 60 | RAL Classic: Glanzgrad ist anzugeben

CONTI Sanitärarmaturen GmbH | Hauptstraße 98 | 35435 Wettenberg | Deutschland | Tel. +49 641 98221 0 | Fax +49 641 98221 50 | info@conti.plus

Transformator 230 V – 6 V/DC (Stecker) BJÖRK



Transformator 230 V / 6 V/DC als Steckernetzteil für Seifen- und Desinfektionsmittelspender. Nachrüstset für batteriebetriebene Spender auf Netzanschluss.

Kabellänge: 1800 mm
Farbe: Schwarz

Bezeichnung	Bestellnummer
Transformator 230 V – 6 V/DC (Stecker) für Spendersysteme SteelTec, BJÖRK	**CONO010888**

Transformator 230 V – 6 V/DC Unterputz



Transformator 230 V – 6 V/DC als Unterputznetzteil für Seifen- und Desinfektionsmittelspender

Kabellänge: 1800 mm
Farbe: Schwarz

Bezeichnung	Bestellnummer
Transformator 230 V – 6 V/DC Unterputz für Spendersysteme SteelTec, BJÖRK	**CONO110888**

Transformator 230 V – 6 V/DC (Stecker) mit Übergang von Blockbatterie – Spender



Transformator 230 V / 6 V/DC als Steckernetzteil für Seifen- und Desinfektionsmittelspender. Nachrüstset für batteriebetriebene Spender auf Netzanschluss. Passend für Cleanline und HK IRSP Desinfektionsmittelspender.

Kabellänge: 700 mm
Farbe: Schwarz

Bezeichnung	Bestellnummer
Transformator 230 V – 6 V/DC (Stecker) mit Übergang von Blockbatterie – Spender	**CONO120888**

Händetrockner AirTap, berührungsfrei

zur Waschtischmontage



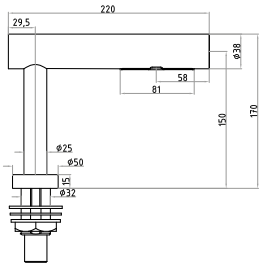

- Intelligente Temperatursteuerung und automatische Anpassung
- kraftvoller Kommutatormotor mit Kohlebürsten für Hinterwandmontage
- IR-Sensor und elektronischer Zeitschalter
- Aktivierungsabstand: zwischen 20–130 mm einstellbar
- Sicherheitsabschaltung nach 60 s Dauerbetrieb
- Gehäuse: Edelstahl mit Satin-Finish

Nettogewicht:	5,6 kg
Abmessungen (ØxHxT):	50x170x220 mm
Anschlussspannung:	230 V
Nennleistung:	1000 W
Luftaustrittstemperatur (max.):	57 °C
Trocknungszeit:	10–15 s
Geräuschpegel:	68,5–70,5 dB
Schutzart:	IP35

Bezeichnung	Material/Farbe	Bestellnummer
Händetrockner AirTap, Waschtischmontage	Edelstahl	**CONT21206830370**

zur Wandmontage



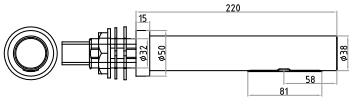

- Für Wandmontage hinter Paneel oder Spiegel
- intelligente Temperatursteuerung und automatische Anpassung
- kraftvoller Kommutatormotor mit Kohlebürsten zur Untertisch-Wandmontage
- IR-Sensor und elektronischer Zeitschalter
- Aktivierungsabstand: zwischen 20–130 mm einstellbar
- Sicherheitsabschaltung nach 60 s Dauerbetrieb
- Gehäuse: Edelstahl mit Satin-Finish

Nettogewicht:	5,6 kg
Abmessungen (ØxHxT):	38x50x220 mm
Anschlussspannung:	230 V
Nennleistung:	1000 W
Luftaustrittstemperatur (max.):	57 °C
Trocknungszeit:	10–15 s
Geräuschpegel:	68,5–70,5 dB
Schutzart:	IP35

Bezeichnung	Material/Farbe	Bestellnummer
Händetrockner AirTap, Wandmontage	Edelstahl	**CONT21206840372**

CONTI Sanitärarmaturen GmbH | Hauptstraße 98 | 35435 Wettenberg | Deutschland | Tel. +49 641 98221 0 | Fax +49 641 98221 50 | info@conti.plus

Spender SoapTap, berührungsfrei



für Flüssigseife/Desinfektionsmittel/Schaumseife, zur Waschtischmontage

- Seifenbehälter und Pumpeneinheit zur Untertischmontage
- IR-Sensor und elektronische Zeitschalter
- Aktivierungsabstand: zwischen 20–150 mm einstellbar
- Gehäuse: Edelstahl mit Satin-Finish

Nettogewicht:	1,25 kg
Abmessungen (ØxHxT):	50x170x220 mm
Fassungsvermögen:	15 dl
Dosierungen:	1000–1500 d
Anschlussspannung:	230 V
Schutzart:	IP35

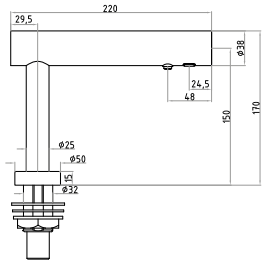

Bezeichnung	Ausführung	Bestellnummer
Spender SoapTap, Waschtischmontage	Flüssigseife/ Desinfektionsmittel	**CONT17206830376**
	Schaumseife	**CONT17206830380**

Hinweis:
Desinfektionsmittelspender sind grundsätzlich nur mit gebrauchsfertiger Desinfektionslösung zu betreiben; ggf. kann die Mischungsherstellung aus Konzentrat mit Trinkwasser bzw. destilliertem Wasser im Behälter erfolgen.



für Flüssigseife/Desinfektionsmittel/Schaumseife, zur Wandmontage

- Für Wandmontage hinter Paneel oder Spiegel
- Seifenbehälter und Pumpeneinheit zur Hinterwandmontage
- IR-Sensor und elektronische Zeitschalter
- Aktivierungsabstand zwischen 20–150 mm einstellbar
- Gehäuse: Edelstahl mit Satin-Finish

Nettogewicht:	1,25 kg
Abmessungen (ØxHxT):	38x50x220 mm
Fassungsvermögen:	15 dl
Dosierungen:	1000–1500 d
Anschlussspannung:	230 V
Schutzart:	IP35

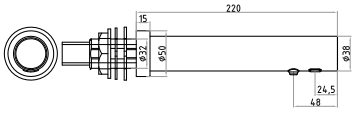

Bezeichnung	Ausführung	Bestellnummer
Spender SoapTap, Wandmontage	Flüssigseife/ Desinfektionsmittel	**CONT17206840378**
	Schaumseife	**CONT17206840382**

Hände- und Haartrockner



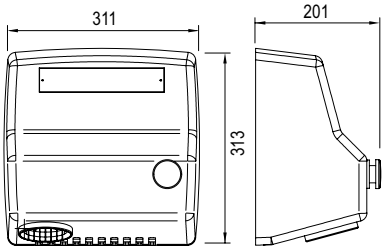

Weißer Hände-/Haartrockner mit Gehäuse aus 4 mm Aluminium-Druckguss, mit Druckknopf und stufenlos einstellbarem Elektronik-Zeitschalter für Trockenzyklus.

- Für Wandmontage
- mit Druckknopf-Aktivierung
- Trocknungszeit: zwischen 25 – 170 s
- in allen RAL Classic-Farben erhältlich
- eine nahezu wartungsfreie Maschine
- mit Induktionsmotor

Nettogewicht:	7,45 kg
Abmessungen (BxHxT):	311x313x201 mm
Nennleistung:	2360 W
Geräuschpegel:	62 dBA
Luftaustrittstemperatur (max.):	65 °C
Schutzart:	IP23
Material:	4 mm Aluminium-Druckguss, weiß

Zur Kombination mit:
CONT26000710645 Höheneinstellungsschiene

Bezeichnung	Ausführung	Bestellnummer
Hände-/Haartrockner	manuell	**CONT26500710100**



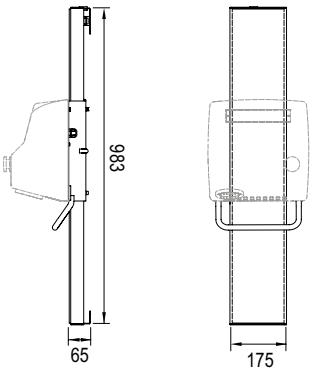

Höheneinstellungsschiene für Haartrockner

- Für elektrischen Warmluft-/Haartrockner
- Stufenloser Verstellbereich von 500 mm
- robuste Schiene mit starken Gasfedern

Nettogewicht:	6,25 kg
Abmessungen (BxHxT):	175x983x65 mm
Ausfahrung:	bis zu 500 mm

Zur Kombination mit:
CONT26500710100 Hände-/Haartrockner

Optional:
mit Spiegel über gesamte Laufschiene

Hinweis:
Der Hände-/Haartrockner ist nicht im Lieferumfang enthalten

Bezeichnung	Material/Farbe	Bestellnummer
Höheneinstellungsschiene	Aluminium/Edelstahl	**CONT26000710645**

CONTI Sanitärarmaturen GmbH | Hauptstraße 98 | 35435 Wettenberg | Deutschland | Tel. +49 641 98221 0 | Fax +49 641 98221 50 | info@conti.plus

Haartrockner ELEGANCE, manuell



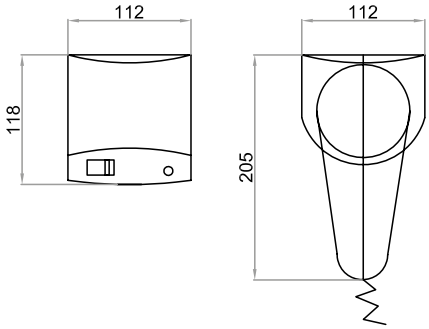

Doppelt isolierter Haartrockner aus schlagfestem, weißem Kunststoff.

- Für Wandmontage
- robuster Föhn mit starkem Warmluftschlauch
- manuelle Einstellung der Luftmenge in zwei Stufen: 1200 W (max.)

Nettogewicht:	1 kg
Abmessungen (BxHxT):	112x118x205 mm

Bezeichnung	Material/Farbe	Bestellnummer
Haartrockner ELEGANCE	Kunststoff weiß	**CONT26500710713**

Händetrockner



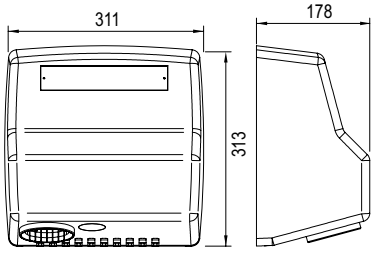

Händetrockner AE

Händetrockner mit Gehäuse aus 4 mm Aluminium-Druckguss, berührungsfrei, mit IR-Sensor und elektronischem Zeitschalter.

- Für Wandmontage
- Trocknungszeit: zwischen 25 – 170 s
- in allen RAL Classic-Farben erhältlich
- eine nahezu wartungsfreie Maschine
- mit Induktionsmotor
- 90 % recycelbar

Nettogewicht:	7,25 kg
Abmessungen (BxHxT):	311x313x178 mm
Nennleistung:	2360 W
Geräuschpegel:	62 dBA
Luftaustrittstemperatur (max.):	65 °C
Schutzart:	IP23

Bezeichnung	Ausführung	Bestellnummer
Händetrockner AE	IR-Sensor	**CONT21500810261**

Händetrockner



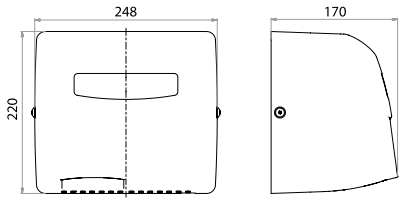

Händetrockner MINI

Berührungsfreier Händetrockner mit weißem Gehäuse aus 2 mm Aluminium-Druckguss. Mit IR-Sensor und elektronischem Zeitschalter.

- Für Wandmontage
- Trocknungszeit: etwa 30 s
- stoppt 2 s nach Entfernung der Hände oder nach 60 s Dauerbetrieb
- Induktionsmotor ohne Kohlebürsten

Nettogewicht:	5,4 kg
Abmessungen (BxHxT):	248x220x170 mm
Nennleistung:	1800 W
Betriebsspannung:	230 V
Geräuschpegel:	64 dBA
Luftaustrittstemperatur (max.):	55 °C
Schutzart:	IP21

Bezeichnung	Farbe	Bestellnummer
Händetrockner MINI berührungslos	Weiß, RAL 9003 Glanz 75	**CONT21500810270**



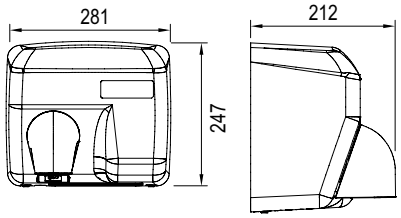

Händetrockner MAXI

Berührungsfreier Händetrockner mit Gehäuse aus 2 mm Stahlplatte.
Mit festmontiertem, blank verchromtem Ausblasstutzen aus Zink, IR-Sensor und elektronischem Zeitschalter.

- Für Wandmontage
- Trocknungszeit: zwischen 20 – 25 s
- kraftvoller Kommutatormotor
- äußerst hygienisch
- wartungsfreundlich
- solides, schlagfestes Stahlgehäuse, Schutz vor Vandalismus
- Ausblasstutzen

Nettogewicht:	7 kg
Abmessungen (BxHxT):	281x247x212 mm
Nennleistung:	2400 W
Geräuschpegel:	70 dBA
Luftaustrittstemperatur (max.):	65 °C
Schutzart:	IP21

Bezeichnung	Farbe	Bestellnummer
Händetrockner MAXI berührungslos	Weiß	**CONT21500810272**

CONTI Sanitärarmaturen GmbH | Hauptstraße 98 | 35435 Wettenberg | Deutschland | Tel. +49 641 98221 0 | Fax +49 641 98221 50 | info@conti.plus

Händetrockner



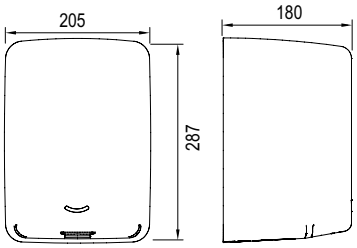

Händetrockner TURBO Low Noise

Berührungsfreier Händetrockner mit Edelstahlgehäuse, Edelstahl gebürstet oder Weiß emailliert. Mit IR-Sensor und elektronischem Zeitschalter.

- Für Wandmontage
- Trocknungszeit: etwa 10–15 s
- einstellbarer Aktivierungsabstand 150-190 mm
- Luftgeschwindigkeit einstellbar: 65-95 m/s
- kraftvoller Kommutatormotor mit Kohlebürsten
- äußerst hygienisch
- wartungsfreundlich

Nettogewicht:	5,5 kg
Abmessungen (BxHxT):	205x287x180 mm
Nennleistung:	700–1400 W
Geräuschpegel:	62,8 – 68,2 dBA
Luftaustrittstemperatur (max.):	55 °C
Schutzart:	IP31

Bezeichnung	Material/Farbe	Bestellnummer
Händetrockner TURBO Low Noise berührungslos	Weiß	**CONT21500810346**
	Edelstahl gebürstet	**CONT21200810347**



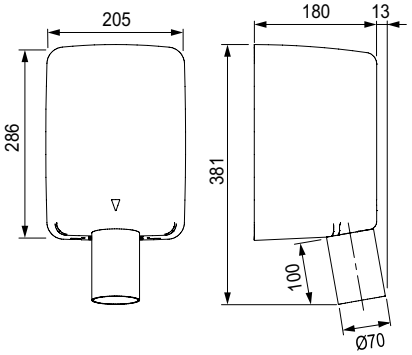

Händetrockner TURBO, für Einbau hinter den Spiegel oder Schrank

Berührungsfreier Händetrockner, Gehäuse und Stutzen aus matt gebürstetem Edelstahl. Mit IR-Sensor und elektronischem Zeitschalter.

- Trocknungszeit: etwa 10 – 15 s
- kraftvoller Kommutatormotor

Nettogewicht:	5,8 kg
Abmessungen (BxHxT):	205x286x180 mm
Stutzen (L):	100 mm
Durchmesser (Ø):	70 mm
Nennleistung:	1600 W
Geräuschpegel:	78 dBA
Luftaustrittstemperatur (max.):	60 °C
Schutzart:	IPX1

Bezeichnung	Material/Farbe	Bestellnummer
Händetrockner TURBO berührungslos	Edelstahl matt	**CONT21200850244**

Hygieneabfallbehälter



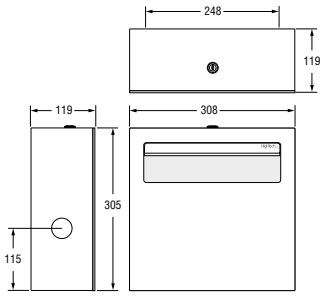

Hygieneabfallbehälter, mit Vorratsbehälter

- Für Wandmontage, mit 3 Bohrungen.
- mit integriertem Vorratsbehälter für Hygienebeutel
- herausnehmbar aus seitlicher Lochöffnung
- von vorne abschließbar

Abmessungen (BxHxT):	308x305x119 mm
Materialstärke:	3 mm
Füllmenge:	1 Packung à 30 Beutel

Bezeichnung	Lochöffnung	Bestellnummer
Hygieneabfallbehälter, mit Vorratsbehälter	rechts	**CONT18200011305**
	links	**CONT18200012305**

Papierhandtuchspender, für Wandbefestigung



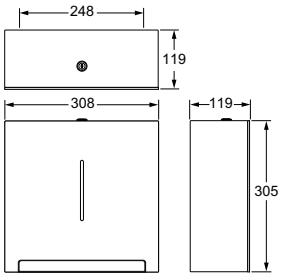

- mit 3 Bohrungen
- ohne Befestigungsmaterial
- von oben abschließbar

Abmessungen (BxHxT):	308x305x119 mm
Frontplatte:	2 mm

Bezeichnung	Ausführung	Bestellnummer
Papierhandtuchspender	für Wandmontage	**CONT16200010000**

CONTI Sanitärarmaturen GmbH | Hauptstraße 98 | 35435 Wettenberg | Deutschland | Tel. +49 641 98221 0 | Fax +49 641 98221 50 | info@conti.plus

Gitterkorb für Papierabfallbehälter



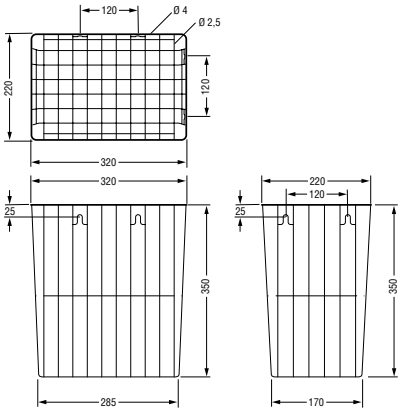

- Zur Verwendung mit oder ohne Abfallbeutel
- Drahtgeflecht
- mit Wandhalterung
- für Aufputzmontage oder freistehend
- Edelstahlgeflecht, kunststoffbeschichtet

Abmessungen (BxHxT): 320x350x220 mm

Bezeichnung	Farbe	Bestellnummer
Gitterkorb mit 25 Liter Volumen	Weiß	**CONT18500000640**
	silberfarben (rilsaniert)	**CONT18400000640**

Tischseifenspender



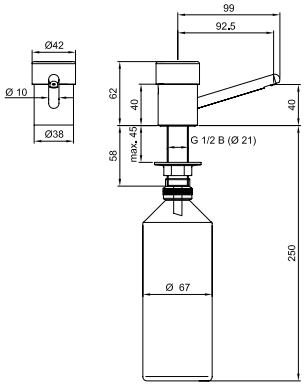

- Massiv aus Messing, verchromt
- mit manuell zu betätigender, diebstahlsicherer Dosierpumpe
- Nachfüllung der Flüssigseife von oben ohne Abnahme des Nachfüllbehälters
- Nachfüllbehälter zur Aufnahme der Flüssigseife aus Kunststoff

Höhe: 62 mm
Ausladung: 92/43 mm
Lochbohrung: Ø 22–25 mm
Füllmenge: 500 ml

Bezeichnung	Material/Farbe	Bestellnummer
Tischseifenspender manuell	verchromt	**CONT17300730062**

Wandseifenspender



- Ohne Befestigungsmaterial
- diebstahlsichere Befestigung
- von oben abschließbar

Abmessungen (BxHxT):	94x305x119 mm
Frontplatte:	3 mm
Füllmenge:	1000 ml
Viskosität:	4–3500 mPa*s

Achtung: Bitte nur mit der von uns empfohlenen pH-neutralen, chlorid- und halogenfreien Seife füllen – ansonsten keine Garantie!

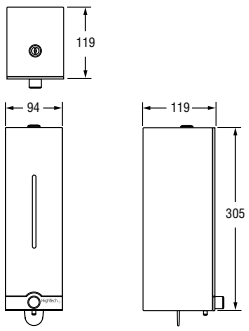

Bezeichnung	Material/Farbe	Bestellnummer
Wandseifenspender manuell	Edelstahl matt	**CONT17200710305**

Spender



Spender ELEGANCE

Berührungsfreier Spender für Flüssigseife oder Desinfektionsmittel

- Für Wandmontage
- Gehäuse: aus schlagfestem Kunststoff, weiß
- Batteriebetrieb (Batterie nicht im Lieferumfang enthalten)
- mit Füllstandsanzeige
- Spezialschlüssel zur Verriegelung
- im geschlossenen Zustand aktivierungsbereit
- Aktivierungsabstand: 1– 8 cm
- Dosiermenge: 1 ml

Nettogewicht:	1 kg
Abmessungen (BxHxT):	140x235x115 mm
Füllmenge:	1,1 l

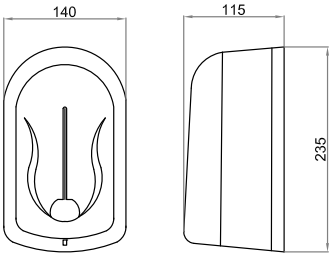

Bezeichnung	Ausführung	Bestellnummer
ELEGANCE Spender berührungslos	Flüssigseife	**CONT17500810717**
	Desinfektionsmittel	**CONT17500810718**

CONTI Sanitärarmaturen GmbH | Hauptstraße 98 | 35435 Wettenberg | Deutschland | Tel. +49 641 98221 0 | Fax +49 641 98221 50 | info@conti.plus
www.conti.plus | CONVKF1010DE | gültig ab 01/2024 | Druckfehler und Irrtümer sowie technische und maßliche Änderungen vorbehalten.

Spender



Desinfektionsmittelspender SC-7501

Berührungsfreier Spender für Desinfektionsmittel.

- Wandmontage (einschließlich Befestigungsmaterial)
- Gehäuse aus weißem ABS, Rückwand aus grauem ABS
- Fassungsvermögen: 0,5 l
- Dosiermenge: 1 ml pro Betätigung
- Aktivierung über RS-Sensor
- Batterie Typ AA: 4 Stück, nicht im Lieferumfang enthalten
- abschließbar
- vorderes Sichtfenster für Füllstandskontrolle

Abmessungen (BxHxT): 90x200x80 mm

Bezeichnung	Ausführung	Bestellnummer
Spender SC-7501 berührungslos	Desinfektionsmittel	**CONT17500817501**

Hinweis:
Desinfektionsmittelspender sind grundsätzlich nur mit gebrauchsfertiger Desinfektionslösung zu betreiben; ggf. kann die Mischungsherstellung aus Konzentrat mit Trinkwasser bzw. destilliertem Wasser im Behälter erfolgen.



Desinfektions- und Flüssigseifenspender SC-7511

Berührungsfreier Spender für Desinfektionsmittel und Flüssigseife.

- Wandmontage (einschließlich Befestigungsmaterial)
- Gehäuse aus weißem ABS, Rückwand aus grauem ABS
- Fassungsvermögen: 0,5 l
- Dosiermenge: 1 ml pro Betätigung
- Aktivierung über RS-Sensor
- Batterie Typ AA: 4 Stück, nicht im Lieferumfang enthalten
- abschließbar
- vorderes Sichtfenster für Füllstandskontrolle

Abmessungen (BxHxT): 90x200x80 mm

Hinweis:
Vorgerüstet als Desinfektionsmittelspender; im Lieferumfang Düse zum Umrüsten auf Flüssigseifenspender enthalten.

Bezeichnung	Ausführung	Bestellnummer
Spender SC-7511 berührungslos	Desinfektionsmittel/ Flüssigseife	**CONT17500817511**



Spender



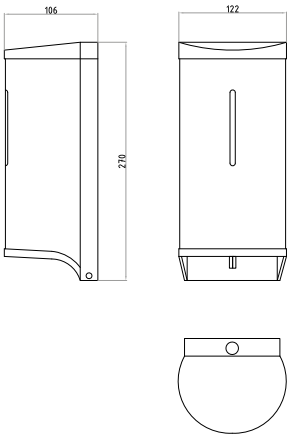

Spender HK IRSP

Berührungsfreier Spender für Desinfektionsmittel.

- Wandmontage
- Gehäuse aus Edelstahl, Ober- und Unterteil aus grauem Kunststoff
- Fassungsvermögen: 0,8 l
- bis 1.300 Dosierungen
- Stromanschluss durch externen Transformator möglich*
- Aktivierungsabstand: ca. 5 cm unter Dosierdüse
- blaues Licht für Aktionsanzeige
- Verriegelung schützt gegen Vandalismus
- Batterie Typ AA: 4 Stück, nicht im Lieferumfang enthalten

Passende Tropfschalen, Tisch-und Bodenständer ab Seite 313.

Abmessungen (BxHxT): 122x270x106 mm
Nettogewicht: 0,7 kg

Bezeichnung	Ausführung	Bestellnummer
Spender HK IRSP berührungslos	Desinfektionsmittel	**CONT17500810031**

Hinweis:
Desinfektionsmittelspender sind grundsätzlich nur mit gebrauchsfertiger Desinfektionslösung zu betreiben; ggf. kann die Mischungsherstellung aus Konzentrat mit Trinkwasser bzw. destilliertem Wasser im Behälter erfolgen.



Spender SC-268L

Manueller Spender für Flüssigseife und Desinfektionsmittel.

- Wandmontage (einschließlich Befestigungsmaterial)
- Gehäuse aus Aluminium grau, Kunststoff ABS Weiß
- Pumpenhebel aus Edelstahl
- mit Nachfüllbehälter 1 l
- Dosiermenge: 1-3 ml pro Hub

Abmessungen (BxHxT): 95x320x220 mm

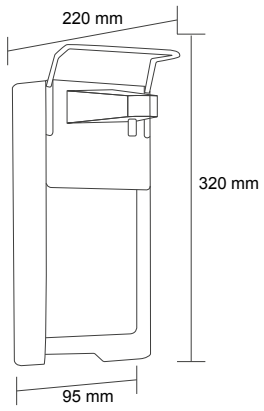

Bezeichnung	Ausführung	Bestellnummer
Spender SC-268L manuell	Desinfektionsmittel/ Flüssigseife	**CONT17700710268**

WC-Ausstattung



WC-Set

Für Wandmontage.

Bestehend aus:
- Bürstengarnitur
- Papierspender für Großrollen
- Haken mit Stift

Bezeichnung	Material/Farbe	Bestellnummer
WC-Set	Edelstahl matt	**CONT11200000001**



WC Ausstattungs-Set

Für Wandmontage, mit diebstahlsicherer Befestigung.

Bestehend aus:
- WC-Bürstengarnitur
- Toilettenpapierhalter
- Ersatztoilettenpapierhalter
- Haken mit Stift

Bezeichnung	Material/Farbe	Bestellnummer
WC Ausstattungs-Set	verchromt	**CONT11300000000**
	Edelstahl matt	**CONT11200000000**



Toilettenpapierhalter für Großrollen

Für Wandmontage.

- Frei befüllbar mit 1 Großrolle
- Nachlaufbremse
- Füllstandsanzeige
- abschließbar
- inklusive Befestigungsmaterial

Rollendurchmesser (max.): 280 mm
Abmessungen (BxHxT): 300x307x122 mm

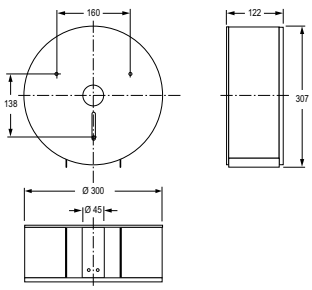

Bezeichnung	Material/Farbe	Bestellnummer
WC-Papierspender für Großrollen	Edelstahl matt	**CONT13200010300**

CONTI Sanitärarmaturen GmbH | Hauptstraße 98 | 35435 Wettenberg | Deutschland | Tel. +49 641 98221 0 | Fax +49 641 98221 50 | info@conti.plus

WC-Ausstattung



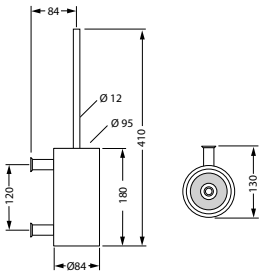

WC-Bürstengarnitur und Ersatzbürste

- Für Wandmontage
- mit Topf und auswechselbarem Bürstenkopf schwarz
- herausnehmbarer Kunststoffeinsatz
- diebstahlsichere Befestigung

Bezeichnung	Material/Farbe	Bestellnummer
WC-Bürstengarnitur	verchromt	**CONT12300010000**
	Edelstahl matt	**CONT12200010000**
Ersatzbürste	Schwarz/verchromt	**CONT12300010010**
	Schwarz/Edelstahl	**CONT12200010020**



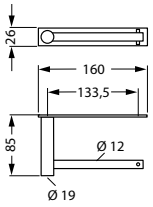

Toilettenpapierhalter

- Für Wandmontage
- diebstahlsichere Befestigung

Ausladung: 85 mm
Durchmesser: 12 mm
Breite: 160 mm
Höhe: 26 mm

Bezeichnung	Material/Farbe	Bestellnummer
Toilettenpapierhalter	verchromt	**CONT13306010000**
	Edelstahl matt	**CONT13206010000**



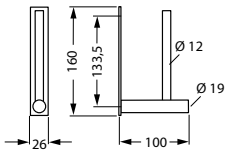

Ersatztoilettenpapierhalter

- Für Wandmontage
- diebstahlsichere Befestigung

Ausladung: 100 mm
Durchmesser: 12 mm
Breite: 26 mm
Höhe: 160 mm

Bezeichnung	Material/Farbe	Bestellnummer
Ersatztoilettenpapierhalter	verchromt	**CONT13308010000**
	Edelstahl matt	**CONT13208010000**



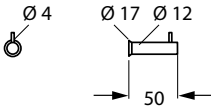

Haken

- Für Wandmontage
- mit Stift
- diebstahlsichere Befestigung

Ausladung: 50 mm
Durchmesser: 12 mm

Bezeichnung	Material/Farbe	Bestellnummer
Haken	verchromt	**CONT14300010000**
	Edelstahl matt	**CONT14200010000**

WC-Ausstattung



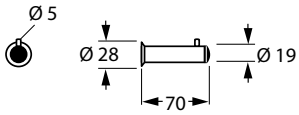

Haken mit Türstopper

- Für Wandmontage
- mit Stift

Ausladung: 70 mm
Durchmesser: 19 mm

Bezeichnung	Material/Farbe	Bestellnummer
Haken mit Türstopper	verchromt	**CONT14300010100**
	Edelstahl matt	**CONT14200010100**



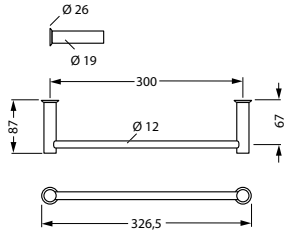

Handtuchhalter, 300 mm

- Für Wandmontage
- diebstahlsichere Befestigung

Länge: 300 mm
Wandabstand: 87 mm

Bezeichnung	Material/Farbe	Bestellnummer
Handtuchhalter, 300 mm	verchromt	**CONT15360010300**
	Edelstahl matt	**CONT15260010300**



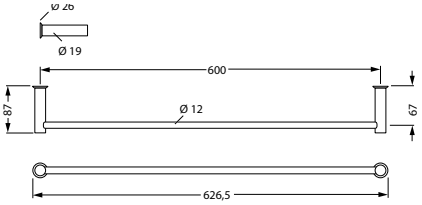

Handtuchhalter, 600 mm

- Für Wandmontage
- diebstahlsichere Befestigung

Länge: 600 mm
Wandabstand: 87 mm

Bezeichnung	Material/Farbe	Bestellnummer
Handtuchhalter, 600 mm	verchromt	**CONT15360010600**
	Edelstahl matt	**CONT15260010600**



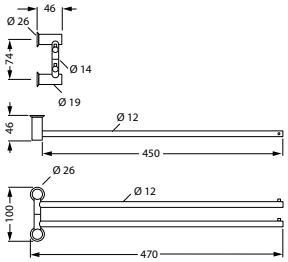

Handtuchhalter 450 mm

- Für Wandmontage
- zweiarmig
- diebstahlsichere Befestigung
- schwenkbar

Länge: 450 mm

Bezeichnung	Material/Farbe	Bestellnummer
Handtuchhalter 450 mm zweiarmig	verchromt	**CONT15370010450**
	Edelstahl matt	**CONT15270010450**

CONTI Sanitärarmaturen GmbH | Hauptstraße 98 | 35435 Wettenberg | Deutschland | Tel. +49 641 98221 0 | Fax +49 641 98221 50 | info@conti.plus
www.conti.plus | CONVKF1010DE | gültig ab 01/2024 | Druckfehler und Irrtümer sowie technische und maßliche Änderungen vorbehalten.

Verbrauchsmaterial



Papierhandtücher

- Weiß
- 2-lagig
- super soft
- Z-interfold

Abmessungen (BxH): 250x230 mm (auseinandergefaltet)
Kartoninhalt: 5000 Blatt (20 Pack à 250 Blatt)

Bezeichnung	Kartoninhalt	Bestellnummer
Papierhandtücher	5000 Blatt	**CONO740000**



Hygienebeutel

Material: LDPE, Weiß
Abmessungen (BxHxT): 85x125x20 mm (Nachfüllbox)
Kartoninhalt: 750 Beutel (25 Nachfüllboxen à 30 Stk.)

Bezeichnung	Kartoninhalt	Bestellnummer
Hygienebeutel	750 Beutel	**CONO741000**

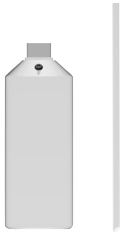

Nachfüllbehälter

Nachfüllbehälter (leer) für Seifenspender, mit Belüftung und Schlauch zur Aufnahme der Flüssigseife.

Material: Kunststoff
Abmessungen (ØxH): 65x185 mm

Bezeichnung	Füllmenge	Bestellnummer
Nachfüllbehälter mit Belüftung und Schlauch	500 ml	**CONO750500**



Seife

Flüssigseife, ph-neutral, chlorid- und halogenfrei.

Bezeichnung	Gebinde	Füllmenge	Bestellnummer
Seife	Flasche	1000 ml	**CONO750001**
	Kanister	10000 ml	**CONO750010**


ARIEL

SteelTec Waschbecken Bergen 480

Für Wandmontage.

- Waschbrettprägung an Vorderseite
- angeformte Hygienekante
- mit Überlaufgarnitur
- ohne Hahnloch
- mit 1 1/2" Ablaufventil
- Ablaufverschluss an Kette
- mit Konsolen
- inklusive Befestigungsmaterial

Abmessungen (BxHxT): 555x450x268 mm
Material: Edelstahl AISI 304



Bezeichnung	Breite	Bestellnummer
SteelTec Waschbecken Bergen 480	555 mm	**CONT01221210480**

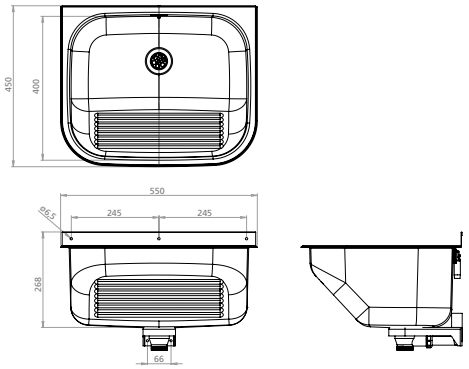

SteelTec Waschbecken Bergen 530

Für Wandmontage.

- Waschbrettprägung an Vorderseite
- angeformte Hygienekante
- mit Überlaufgarnitur
- mit 1 1/2" Ablaufventil
- Ablaufverschluss an Kette
- ohne Hahnloch
- mit Konsolen
- inklusive Befestigungsmaterial

Abmessungen (BxHxT): 655x250x530 mm
Material: Edelstahl AISI 304



Bezeichnung	Breite	Bestellnummer
SteelTec Waschbecken Bergen 530	655 mm	**CONT01221210530**

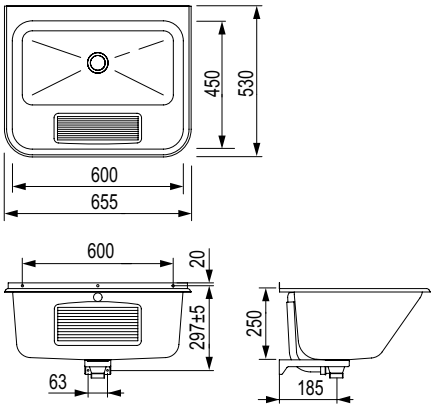

SteelTec Waschbecken Malmoe

Für Wandmontage.

- Mit integrierten Konsolen
- Montageschrauben
- mit 1 1/4“ Ablaufventil
- ohne Hahnloch
- mit Überlauf

Abmessungen (BxHxT): 600x130x415 mm
Material: Edelstahl 1.4301

Bezeichnung	Breite	Bestellnummer
SteelTec Waschbecken Malmoe	600 mm	**CONT01211210415**



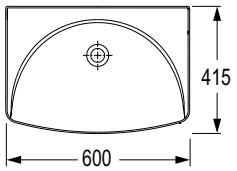

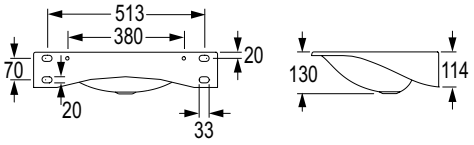

SteelTec Waschbecken Emden

Für Wandmontage.

- Mit Hahnloch
- mit integrierten Seifenschalen
- mit Überlaufgarnitur
- mit 1 1/2“ Ablaufventil
- mit Ablaufverschluss an Kette
- inklusive Konsolen und Montagematerial

Abmessungen (BxHxT): 560x199x420 mm
Material: Edelstahl 1.4301

Bezeichnung	Breite	Bestellnummer
SteelTec Waschbecken Emden	560 mm	**CONT01212200420**



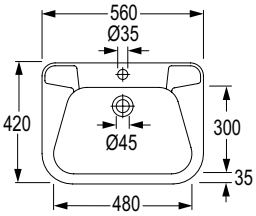

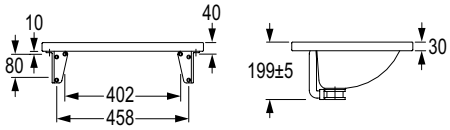

CONTI Sanitärarmaturen GmbH | Hauptstraße 98 | 35435 Wettenberg | Deutschland | Tel. +49 641 98221 0 | Fax +49 641 98221 50 | info@conti.plus
www.conti.plus | CONVKF1010DE | gültig ab 01/2024 | Druckfehler und Irrtümer sowie technische und maßliche Änderungen vorbehalten.

SteelTec Einbaubecken Lund 305, rund

Für Tischeinbau, zum Einkleben

- mit Überlaufgarnitur
- ohne Ablaufventil

Außendurchmesser:	305 mm
Innendurchmesser:	252 mm
Ausschnittmaß:	Ø 270 mm
Höhe:	125 mm
Material:	Edelstahl 1.4301



Bezeichnung	Material/Farbe	Bestellnummer
SteelTec Einbaubecken Lund 305, rund	Edelstahl innen/außen hochglanzpoliert	**CONT02121130305**

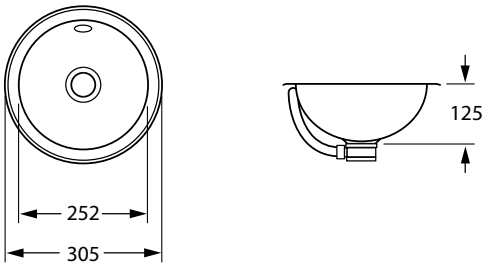

SteelTec Waschrinne Fjord 1200

Für Wandmontage.

- Nahtlos gepresst
- mit Konsolen und Befestigungsmaterial
- inklusive 1 1/2" Ablaufventil und Vorbereitung für optionales Wandpaneel
- ohne Hahnloch
- ohne Überlauf

Abmessungen (BxHxT): 1200x140x430 mm
Material: Edelstahl 1.4301



Bezeichnung	Breite	Bestellnummer
SteelTec Waschrinne Fjord 1200	1200 mm	**CONT07211211201**

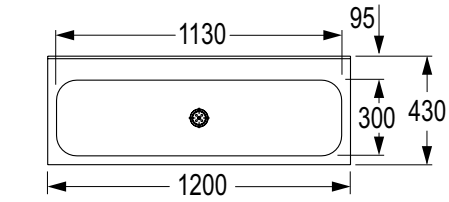

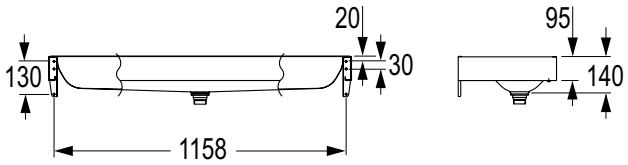

SteelTec Waschrinne Fjord 1800

Für Wandmontage.

- Nahtlos gepresst
- mit Konsolen und Befestigungsmaterial
- inklusive 1 1/2" Ablaufventil und Vorbereitung für optionales Wandpaneel
- ohne Hahnloch
- ohne Überlauf

Abmessungen (BxHxT): 1800x130x430 mm
Material: Edelstahl 1.4301



Bezeichnung	Breite	Bestellnummer
SteelTec Waschrinne Fjord 1800	1800 mm	**CONT07211211801**

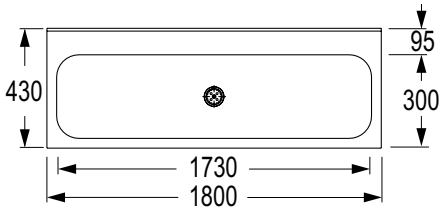

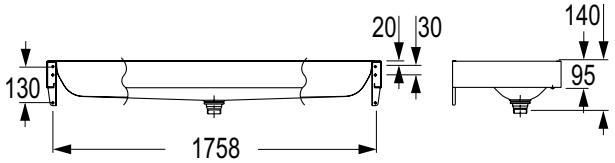

CONTI Sanitärarmaturen GmbH | Hauptstraße 98 | 35435 Wettenberg | Deutschland | Tel. +49 641 98221 0 | Fax +49 641 98221 50 | info@conti.plus

Zubehör Waschrinnen

Kantenschutz – Montagesatz

- Für die nachträgliche Montage von Eckschutz
- für SteelTec Waschrinnen Fjord
- Kunststoff ABS
- Verpackungseinheit: 2 Stück



Bezeichnung	Material/Farbe	Bestellnummer
Kantenschutz	Kunststoff schwarz	**CONO720000**

Wandpaneel für Waschrinne Fjord 1200

Abmessungen (BxHxT): 1200x10x150 mm

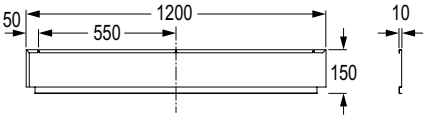

Bezeichnung	Material/Farbe	Bestellnummer
Wandpaneel für Waschrinne Fjord 1200	Edelstahl matt	**CONO731200**

Wandpaneel für Waschrinne Fjord 1800

Abmessungen (BxHxT): 1800x10x150 mm

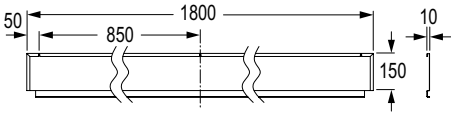

Bezeichnung	Material/Farbe	Bestellnummer
Wandpaneel für Waschrinne Fjord 1800	Edelstahl matt	**CONO731800**

SteelTec Laborwaschbecken Visby 390



Für Wandmontage.

- Mit Rückwand
- mit Überlaufgarnitur
- mit Konsolen und Montageschrauben
- mit 3 1/2" x 1 1/2" Ablaufventil
- Ablaufverschluss an Kette

Abmessungen (BxHxT): 490x395x390 mm
Material: Edelstahl 1.4301

Bezeichnung	Breite	Bestellnummer
SteelTec Laborwaschbecken Visby 390	490 mm	**CONT05221210390**

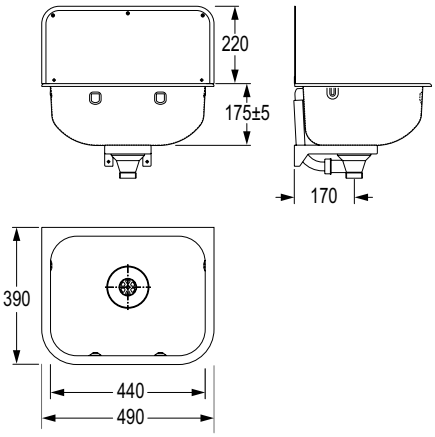

SteelTec Ausgussbecken Visby 450



Für Wandmontage.

- Mit Rückwand
- mit raumsparendem Siphon
- mit Konsolen und Montageschrauben
- mit 3 1/2" x 2" Ablaufventil
- inklusive 2" – 1 1/2" Adapter
- ohne Überlauf
- ohne Gitterrost
- ohne Hahnloch

Abmessungen (BxHxT): 560x410x450 mm
Material: Edelstahl 1.4301

Bezeichnung	Breite	Bestellnummer
SteelTec Ausgussbecken Visby 450	560 mm	**CONT05211210450**

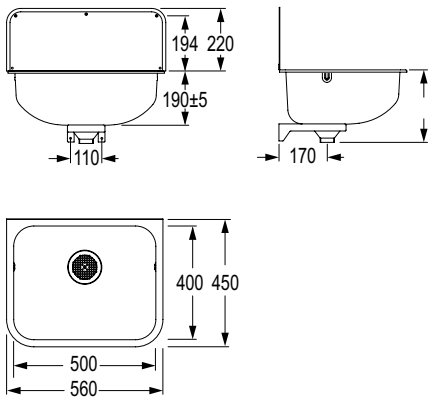

CONTI Sanitärarmaturen GmbH | Hauptstraße 98 | 35435 Wettenberg | Deutschland | Tel. +49 641 98221 0 | Fax +49 641 98221 50 | info@conti.plus

SteelTec Ausgussbecken Visby 310



Für Wandmontage.

- Mit Rückwand
- mit raumsparendem Siphon
- mit Konsolen und 1 1/2“ Ablaufventil
- mit Gitterrost
- ohne Hahnloch
- ohne Überlauf

Abmessungen (BxHxT): 455x511x340 mm
Material: Edelstahl AISI 304

Bezeichnung	Breite	Bestellnummer
SteelTec Ausgussbecken Visby 310	455 mm	**CONT05211210310**

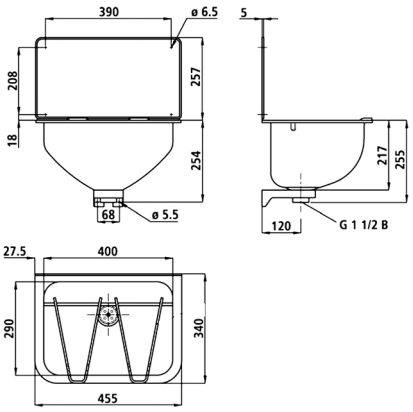

Zubehör für SteelTec Ausgussbecken

Gitterrost für Ausgussbecken Visby 450

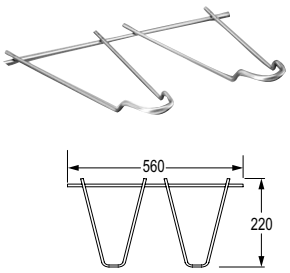

Abmessungen (BxT): 560x220 mm

Bezeichnung	Material/Farbe	Bestellnummer
Gitterrost für Ausguss-becken Visby 450	Edelstahl matt	**CONO710450**

Universal-Ablaufventil 1 1/4“

Universal-Ablaufventil für Waschtische ohne Überlauf.

Ablauf: 1 1/4“

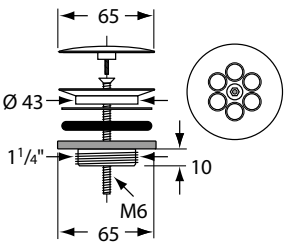

Bezeichnung	Material/Farbe	Bestellnummer
Universal-Ablaufventil 1 1/4“	verchromt	**CONO880000**
	Edelstahl matt gebürstet	**CONO880001**
	Edelstahl poliert	**CONO880002**





HYGIENELÖSUNGEN

Desinfektionslösung & endständige Filter





Desinfektionslösung

Trinkwasserdesinfektion 345

Dosieranlagen

Pumpen- und Behältersets 346
Anschlusssets..... 347
Mobilitätsequipment 348

Zubehör

Spüleinheiten..... 349
Redox-Messgeräte 350
Trinkwasserhygiene-Test..... 351

Service

Service Trinkwasserhygiene 351

CONTI+ oXan®

Trinkwasserdesinfektion

Trinkwasserhygiene ist ein sehr wichtiges Thema und wird bei uns großgeschrieben. Unser ganzheitliches, einzigartiges CONTI+ Hygienekonzept umfasst die Phasen PRÄVENTIV I PERMANENT I AKUT und bietet maximale Sicherheit.

Jedoch ist ein Großteil der heutigen Trinkwasserinstallationen mikrobiologisch beeinträchtigt. Unter mikrobiologischer Beeinträchtigung wird die Verunreinigung der gesamten Trinkwasserinstallation durch Keime verstanden. Insbesondere durch Legionellen, Pseudomonaden und E. coli-Bakterien, mit zum Teil lebensgefährlichen Auswirkungen auf den Menschen.

Daher bieten wir mit unserem CONTI+ oXan® zero eine neue Desinfektionslösung für saubere Trinkwasserinstallationen und -anlagen, die eine ökologisch und ökonomisch wertvolle Alternative zu herkömmlichen Desinfektionsmethoden darstellt.

Mit CONTI+ oXan® zero können alle Trinkwasserinstallationen und -anlagen, unabhängig von der Gebäudeart und Nutzung, desinfiziert werden. Ob Kaltwasser- oder Warmwasser-Installationsstränge: CONTI+ oXan® zero kann wirksam verwendet werden.





Ursachen einer Trinkwasserverunreinigung

- Keimeintrag während und durch die Montage
- raue Oberflächen wasserführender Installationskomponenten
- natürlicher Biofilm, der sich durch Keimeintrag massiv aufbauen und zum idealen Nährboden für Keime mutieren kann
- Nichteinhaltung bzw. keine Sicherstellung der Temperaturvorgaben für Kalt- und Warmwasserinstallationen
- Stagnation sowie verminderter Wasserfluss bzw. nicht vollständig durchströmte Installationsbereiche
- unsachgemäß ausgeführte verfahrenstechnische Maßnahmen zur Senkung der Keimzahl führt zur Resistenzbildung der Keime

CONTI+ oXan® zero Trinkwasserhygiene

Desinfektion von Trinkwasserinstallationen bei gleichzeitiger kompletter und abrasiver rückstandsfreier Entfernung von Biofilm (MBS – Mikrobiologische Sanierung) präventiv, im Betrieb und bei Akutfällen.

Anwendung

Die gesamten Einflussfaktoren lassen sich durch eine fachgerechte Planung, sachgerechte Ausführung und bestimmungsgemäßen Betrieb einer Trinkwasserinstallation – entsprechend der normativen Anforderungen, Richtlinien, Verordnungen und Gesetzen – sicherstellen. Für Hygienebewusste ist dabei entscheidend, präventiv und permanent im Betrieb und auch bei Akutfällen die von vornherein richtigen Maßnahmen unter Anwendung des CONTI+ CNX Wassermanagement-Systems und des CONTI+ oXan® zero Desinfektionsmittel umzusetzen bzw. einzuleiten.

CONTI+ oXan® zero Desinfektionslösung zur Trinkwasserhygiene entfernt rückstandsfrei Bakterien, Viren und Algen – pH-neutral, nicht toxisch, mensch- und materialverträglich. Zugelassen nach Trinkwasserverordnung TrinkwV 2023 § 11.

Dosierung von gebrauchsfertiger, konzentrierter Desinfektionslösung in die Trinkwasserinstallation mittels CONTI+ oXan® zero Dosieranlagen unter Einhaltung der maximalen Zugaben und Grenzwerte nach TrinkwV 2023.

CONTI Sanitärarmaturen GmbH | Hauptstraße 98 | 35435 Wettenberg | Deutschland | Tel. +49 641 98221 0 | Fax +49 641 98221 50 | info@conti.plus
www.conti.plus | CONVKF1010DE | gültig ab 01/2024 | Druckfehler und Irrtümer sowie technische und maßliche Änderungen vorbehalten.

Trinkwasserdesinfektion



CONTI+ oXan® zero Desinfektionsmittel

Zur Trinkwasserdesinfektion nach § 11 Trinkwasserverordnung. CONTI+ oXan® zero zur mikrobiologischen Sanierung von Trinkwasserinstallationen und Anlagendesinfektion nach DVGW W 557.

Übereinstimmung mit Trinkwasserverordnung 2023. Rückstandsfreie Beseitigung mikrobiologischer Belastungen. Reinigung Trinkwasserinstallation durch abrasiven Abbau des Biofilms.

Wirkspektrum: bakterizid, fungizid, sporozid, viruzid, algizid.

- pH-neutrales **gebrauchsfertiges Konzentrat** mit Depotwirkung
- keine Resistenzbildung
- schadstoff- und gefahrstofffrei
- keine Zytotoxizität (Zell- und Gewebeschädigung)
- keine Phytotoxizität (Pflanzenschädigung)
- ohne Lösungsmittel, Alkohol, Aldehyde und Duftstoffe
- augen-, haut- und schleimhautverträglich

Hinweis:
Biozide sicher verwenden. Vor Gebrauch stets Kennzeichnung und Produktinformation lesen.



Bezeichnung	Füllmenge	Bestellnummer
CONTI+ oXan® zero Desinfektionsmittel Trinkwasserhygiene	20 Liter Bag-in-Box	**CONB91200020**
	600 Liter IBC	**CONB91300640**
	1000 Liter IBC	**CONB91301000**

Verpackungseinheiten

Verpackung	Anzahl je Lage	Lage je Palette	Stück je Palette
20 Liter Bag-in-Box	12	1	12
600 Liter IBC	–	–	1
1000 Liter IBC	–	–	1

Dosieranlage



CONTI+ Dosieranlage

Magnet-Membrandosierpumpe, montiert auf Kunststoff-Dosierbehälter mit Saugleitung, Impfstelle und Schlauch. Dosierung von CONTI+ oXan® zero Desinfektionsmittel in Trinkwasserinstallationen in Kombination mit CONTI+ Anschlussset Dosieranlage.

Technische Daten:

Display:	farbig
Fördermenge:	9 l/h bei 6 bar – 10 l/h bei 3 bar
Leistungsverstellung:	Hubfrequenz einstellbar 0 – 180 Hübe/min
Werkstoff Dosierkopf und Ventile:	PVC
Steuereinheit:	230 V/AC, 50/60 Hz
Elektrischer Anschluss:	1,8 m Netzkabel mit Stecker, Europa (bei 230 V/AC)
Saugventil DN4/Druckventil DN4:	Doppelkugel Keramik/PVDF/FPM (Kugel/Sitz/Dichtung)
Werkstoff Sauganschluss:	PVC
Sauganschluss:	Schlauchklemm-Anschlussset 4/6, 6/9 und 6/12
Werkstoff Druckanschluss:	PVC
Druckanschluss:	Schlauchklemm-Anschlussset 4/6, 6/9 und 6/12
Dosierkopfanordnung:	Bodenmontage
Saugleitung:	Typ SL-2 DN6 6/9 PVC mit PVC-Schlauch 2,5 m
Impfstelle:	Typ R DN4 d1-G1/2-d2-6/9 PVC/FPM
Schlauch:	6/9 PE, Länge 5 m (P max. 10 bar)
Farbe:	RAL 5012 Lichtblau und Schwarz
Behälter:	geschlossen, mit Adapter für Behältermontage

Abmessungen Behälter

Größe/Liter	Breite	Höhe	Tiefe
35	ca. 320 mm	ca. 520 mm	ca. 320 mm
75	ca. 460 mm	ca. 645 mm	ca. 460 mm
100	ca. 460 mm	ca. 805 mm	ca. 460 mm
200	ca. 600 mm	ca. 900 mm	ca. 600 mm
300	ca. 670 mm	ca. 1050 mm	ca. 670 mm

Abmessungen Behälter mit Pumpe

Größe/Liter	Breite	Höhe	Tiefe
35	ca. 320 mm	ca. 734 mm	ca. 320 mm
75	ca. 460 mm	ca. 859 mm	ca. 460 mm
100	ca. 460 mm	ca. 1019 mm	ca. 460 mm
200	ca. 600 mm	ca. 1114 mm	ca. 600 mm
300	ca. 670 mm	ca. 1264 mm	ca. 670 mm

Bezeichnung	Füllmenge	Bestellnummer
CONTI+ Dosieranlage für Desinfektionsmittel Trinkwasserhygiene	35 Liter	**CONB11109035**
	75 Liter	**CONB11109075**
	100 Liter	**CONB11109100**
	200 Liter	**CONB11109200**
	300 Liter	**CONB11109300**

CONTI Sanitärarmaturen GmbH | Hauptstraße 98 | 35435 Wettenberg | Deutschland | Tel. +49 641 98221 0 | Fax +49 641 98221 50 | info@conti.plus

Anschlussset Dosieranlage



CONTI+ Anschlussset Dosieranlage

Anschlussset für CONTI+ Dosieranlage zur Dosierung von CONTI+ oXan® zero in Trinkwasserinstallationen. Waagerechte und senkrechte Einbaulage.

Technische Daten:

DN20 Wasserzähler DP 405-5 DN20 G1 Ms
1 l/Impuls Q max. = 5000 l/h ablesbar
T-Stück reduziert R1 – R 1/2 – R1 PN25
Steckbuchse M12x1 A-codiert
Schraubklemmanschluss 4-polig

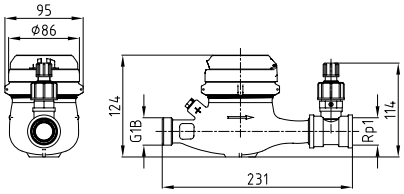

DN25 Wasserzähler DP 405-12 DN25 G1 1/4 Ms
1 l/Impuls Q max. = 7880 l/h ablesbar
T-Stück reduziert R1 1/4 – R1/2 – R1 1/4 PN25
Steckbuchse M12x1 A-codiert
Schraubklemmanschluss 4-polig

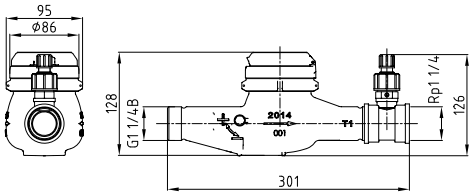

DN32 Wasserzähler DP 405-5 DN32
1 l/Impuls Q max. = 10.000 l/h ablesbar
T-Stück reduziert R1 1/2 – R1/2 – R1 1/2 PN25
Steckbuchse M12x1 A-codiert
Schraubklemmanschluss 4-polig

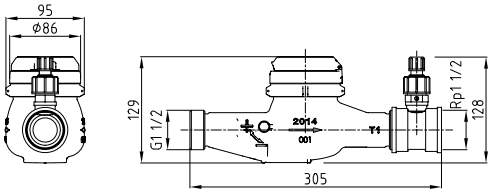

DN40 Wasserzähler DP 405-20 DN40 G2 Ms
1 l/Impuls Q max. = 20.000 l/h ablesbar
T-Stück reduziert R2 – R1/2 – R2 PN25
Steckbuchse M12x1 A-codiert
Schraubklemmanschluss 4-polig

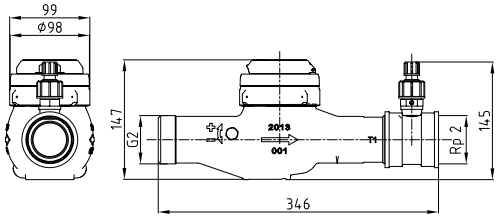

DN50 Wasserzähler DP 405-30 DN50 G2 1/2 Ms
1 l/Impuls Q max. = 31.250 l/h ablesbar
T-Stück reduziert R2 1/2 – R1 – R2 1/2 PN25
Reduziernippel R 1 (AG) – Rp 1/2 (IG)
Steckbuchse M12x1 A-codiert
Schraubklemmanschluss 4-polig

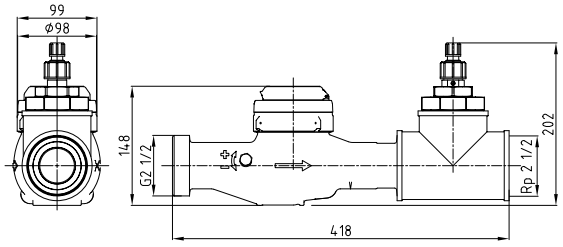

Nennweite (Maße in mm)	20	25	32	40	50
Baulänge	231	301	305	346	418
Höhe	124	128	129	147	148
Höhe 1	114	126	128	145	202
Breite	95	95	95	99	99

Bezeichnung	Anschluss	Bestellnummer
CONTI+ Anschlussset Dosieranlage	DN20	**CONB25204050**
	DN25	**CONB25254050**
	DN32	**CONB25324050**
	DN40	**CONB25404050**
	DN50	**CONB25504050**

Mobile Dosieranlage, stromlos



CONTI+ Dosieranlage Mobil

Handkarre mit vormontiertem Auslaufschutzbehälter zur Mobilisierung der CONTI+ Dosieranlage.

- Tragkraft: 300 kg
- Luftbereifung
- Sicherheitsgriffe und Stahlblechschaufel
- Stahlrohrgestell mit Gleitkufen
- Höhe: 1300 mm

Abmessungen Handkarre mit Auffangwanne:

Größe/Liter	Breite	Höhe	Tiefe
35	ca. 580 mm	ca. 1300 mm	ca. 1012 mm
75	ca. 580 mm	ca. 1300 mm	ca. 1102 mm
100	ca. 580 mm	ca. 1300 mm	ca. 1102 mm
200	ca. 640 mm	ca. 1300 mm	ca. 1240 mm
300	ca. 758 mm	ca. 1300 mm	ca. 1358 mm

Bezeichnung	Auslaufschutzbehälter	Bestellnummer
CONTI+ Dosieranlage Mobil	35 Liter	**CONB26420035**
	75 Liter	**CONB26500075**
	100 Liter	**CONB26500100**
	200 Liter	**CONB26650200**
	300 Liter	**CONB26770300**



Beispiel: Anwendung

CONTI Sanitärarmaturen GmbH | Hauptstraße 98 | 35435 Wettenberg | Deutschland | Tel. +49 641 98221 0 | Fax +49 641 98221 50 | info@conti.plus
www.conti.plus | CONVKF1010DE | gültig ab 01/2024 | Druckfehler und Irrtümer sowie technische und maßliche Änderungen vorbehalten.

CONFLUSH Spüleinheit für die mikrobiologische Sanierung



APP CNX

CONTI+ CONFLUSH Spüleinheit für die mikrobiologische Sanierung mit Desinfektionslösung Trinkwasserhygiene

Spülen von Desinfektionslösung Trinkwasserhygiene durch die gesamte Trinkwasserinstallation zur automatischen Spülung von endständigen Strängen in Gebäuden ohne automatische Spülarmaturenen.

- Ausführung mit zwei bistabilen Magnetventilen
- objektspezifische Spülzeiten
- T-Stück-Installation bauseitig
- Außendurchmesser Edelstahlanschlussrohre: 22 mm
- mit Vorabsperrung
- freier Auslauf in den Abfluss oder Überlauf
- Durchflussmenge: ca. 30 l/min bei 3 bar

Ausführung via CONTI+ Service APP:

Netz (12 V/DC)

Steuerung Hygienespülung über Echtzeituhr via der CONTI+ Service APP.

Bestehend aus:
- Kunststoffbox mit integrierter DN20-Spüleinheit
- BLE Converter

Hinweis: Für den elektrischen Anschluss ist ein separates Netzteil **CONO511000** erforderlich, siehe Kapitel Zubehör S.191

Ausführung via CONTI+ CNX Wassermanagement-System:

Netz CNX (30 V/DC)
Steuerung Hygienespülung über Kalenderfunktion via CONTI+ CNX Wassermanagement-System

Bestehend aus:
- Kunststoffbox mit integrierter DN20-Spüleinheit
- CNX Converter

Hinweis: Die Einbindung in das CONTI+ CNX Wassermanagement-System ist notwendig.

Bezeichnung	Stromversorgung	Anschluss	Bestellnummer
CONTI+ CONFLUSH Spüleinheit	Netz	DN20	**CONE6100180201**
	Netz CNX	DN20	**CONE6100180336**

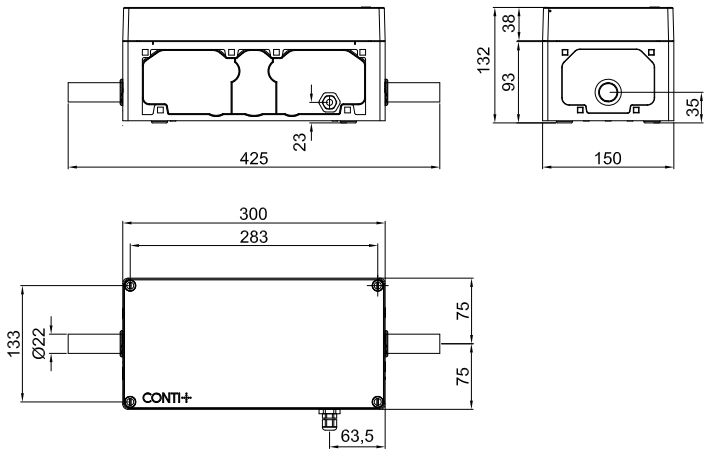

AF Spüleinheit mobil für Waschtischarmaturen



Mobile Spüleinheit für mechanische Waschtischarmaturen zur Prävention von Stagnation bei temporärem Leerstand bzw. Nichtbenutzung

- Autarke Einheit
- automatisierte Leitungsspülung
- elektronischer Überlaufschutz
- einstellbare Spülzeiten: 30 s, 1 min, 2 min, 3 min, 4 min, 5 min und 10 min
- einstellbare Spülintervalle: 1 h, 2 h, 4 h, 8 h, 12 h, 24 h, 48 h und 72 h

Technische Daten:

Abmessungen (LxØ):	100,2x49,5 mm
Wasseranschlüsse:	M24, M22, G 1/2
Spülleistung:	20 l/min
Betriebsdruck:	0,2 – 10 bar
Betriebstemperatur:	0 – 90 °C
Stromversorgung:	9 V Blockbatterie
Schutzklasse:	IP68

Lieferumfang CONB38000833
1 x mobile Spüleinheit
je 1 x Adapter M22 und M24
je 1 x M22 und M24 Doppelmaulschlüssel
1 x Kunststoffkoffer

Bezeichnung	Zubehör	Bestellnummer
AF Spüleinheit mobil	ohne Zubehörkoffer	**CONB38000800**
	inklusive Zubehörkoffer	**CONB38000833**

Redox-Messgerät mit Temperaturmessung



CONTI+ Redox- und pH-Messgerät mit Temperaturmessung

Redox- und pH-Wert-Messgerät mit Temperaturmessung zur Bestimmung von Redoxpotenzial, pH-Wert und Wassertemperatur.

- LC-Display mit Batteriestandsanzeige
- Hold-Taste für Wertefixierung
- Auto-off-Funktion (nach 8 min)
- wasserdicht und schwimmfähig
- werkskalibriert, Elektrode austauschbar

Technische Daten:

Redoxpotenzial Messbereich:	± 1000 mV
Redoxpotenzial Auflösung:	1 mV
Redoxpotenzial Genauigkeit:	± 2 mV
Temperatur Messbereich:	–5,0 bis 60 °C
Temperatur Auflösung:	0,1 °C
Temperatur Genauigkeit:	± 0,5 °C
Batterietyp:	1,5 V
Abmessungen (BxHxT):	40x163x26 mm
Gewicht:	0,1 kg

Hinweis:
Vor Gebrauch müssen Redox-Messgeräte ggf. kalibriert werden.

Bezeichnung	Zubehör	Bestellnummer
CONTI+ Redox-Messgerät	mit Temperaturmessung	**CONB21000010**

CONTI Sanitärarmaturen GmbH | Hauptstraße 98 | 35435 Wettenberg | Deutschland | Tel. +49 641 98221 0 | Fax +49 641 98221 50 | info@conti.plus

Photometer



CONTI+ Photometer zur Bestimmung von DPD, pH-Wert

CONTI+ Photometer zur Bestimmung von freiem Aktivchlor (DPD-Messung), gebundenes bzw. Gesamtchlor und pH-Wert von Trink- und Schwimmbadwasser.

Bluetooth 4.0 zum kabellosen Synchronisieren der Messergebnisse mit Computer oder Smartphone über Software oder App.

Lieferumfang:
- Aufbewahrungsbox, wasserfest
- Photometer, Lichtschutzkappe
- Rührstab, Spritze und 3 x AAA-Batterien
- Reagenztabletten 30 x DPD N° 1
- 10 x DPD N° 3, 20 x Phenol Red, 10 x CYA-Test
- 10 x Alkalinity-M

Technische Daten

Temperatur Messbereich:	5–45 °C
Abmessungen (BxHxT):	70x260x130 mm
Schutzart:	IP68

Bezeichnung	Ausführung	Bestellnummer
CONTI+ Photometer	digital	**CONB21000020**

Trinkwasserhygiene-Test – Bakterien, Pilze und Hefen



Trinkwasserhygiene-Test, Gesamtkeimzahlbestimmung und Nachweis, 1/10 Stück

Quantitative Gesamtkeimzahlbestimmung KBE von Bakterien, Pilzen und Hefen anhand von Vergleichsbildern.

- Geeignet für Flüssigkeiten, Flächen und Pulver
- Deckelbehälter mit integrierten Eintauchnährböden
- hellgelbe Seite zur quantitativen Gesamtkeimzahlbestimmung von Bakterien
- rosa Seite zum Nachweis von Pilzen und Hefen

Hinweis: Der Trinkwasserhygiene-Test stellt kein akkreditiertes Verfahren dar.

Bezeichnung	Anzahl	Bestellnummer
Trinkwasserhygiene-Test	1 Stück	**CONB37001301**
	10 Stück	**CONB37001311**

Service Trinkwasserhygiene



Prüfung Trinkwasserhygiene Bakterien, Pilze und Hefen, inkl. Dokumentation

Quantitative Gesamtkeimzahlbestimmung von Bakterien, Pilzen und Hefen mittels Trinkwasserhygiene-Test in einem nicht akkreditierten Verfahren.

- Entnahme einer Trinkwasserprobe an der Trinkwasseranlage vor Ort
- Rückführung der Probe bzw. des Teströhrchens ins Werk
- Inkubation des Tests im Wärmeschrank unter definierten Bedingungen
- Bewertung und Übermittlung der Testergebnisse und der Dokumentation
- Erstellung einer Handlungsempfehlung

Hinweis:
1 Stück Trinkwasserhygiene-Test im Service enthalten.

Zuzüglich der Anfahrt – Kosten entsprechen den Kostensätzen für Kundenservicearbeiten.

Bezeichnung	Anzahl	Bestellnummer
Service Trinkwasserhygiene	pro Beprobung	**CONO460020**



© Aqua *free* GmbH



Endständige Filter

Hohlfaser-Membranfilter

Handbrause 356
Brausekopf 359
Zubehör 361
Waschtischarmatur 363

Inline Hohlfaser-Membranfilter

Inline Hohlfaser-Membranfilter 364

Endständige Filter

Sofortmaßnahme für Trinkwasserhygiene

Endständige Filter können bei einer mikrobiellen Kontamination der Trinkwasserinstallation als vorübergehende Akutmaßnahme in Vorbereitung einer mikrobiologischen oder bautechnischen Sanierung zur kurzfristigen Wiederherstellung und Sicherung der Trinkwasserqualität an den Entnahmestellen eingesetzt werden.

Gefährliche Keime können bei Nutzung des kontaminierten Wassers auf den Menschen übertragen werden. Wenn endständige Filter in mit Legionellen kontaminierten Trinkwasserinstallationen eingesetzt werden, sind alle Entnahmestellen, an denen Aerosole entstehen können, damit auszustatten. Dies sind z. B. Duschen, Badewannenbrausen, Waschtischarmaturen und Küchenbrausen. Legionellen werden in der Regel über Wasserdampf, der z. B. beim Duschen – wenn warmes Wasser nach außen strömt – entsteht, eingeatmet wird und gelangen in die Lunge.

Endständig bedeutet, dass keine weiteren technischen Bauteile zwischen Filter und Nutzung des Trinkwassers aus einer Entnahmestelle vorhanden sind. Endständige Filter dürfen bei Kontaminationen in einer Trinkwasserinstallation nur temporär an den Entnahmestellen eingesetzt werden, bis die Anlage saniert ist.

Endständige Filter, die Legionellen bis zu 99,99999 % aus dem Wasser nehmen, erlauben während der Nutzungsdauer – auch, wenn vom zuständigen Gesundheitsamt ein Duschverbot ausgesprochen wurde – die bedenkenlose Nutzung der Entnahmestellen.

Endständige Filter mit einem Rückhaltevermögen von 7 Log-Stufen, die Wasserkeime wie z. B. Pseudomonaden und Legionellen aus dem Wasser nehmen, erlauben während der Nutzungsdauer, wenn vom zuständigen Gesundheitsamt ein Duschverbot ausgesprochen wurde, die bedenkenlose Nutzung der Entnahmestellen auch in medizinischen Bereichen.



Hohlfaser-Membranfilter

Endständige Einweg- und Mehrwegfilter basieren auf Hohlfasermembranen. Das Keimrückhaltevermögen der Hohlfaser-Membranfilter wird wesentlich durch die Porengröße (0,2 µm) der verwendeten Membran bestimmt.

Die Membranen der Filter weisen eine Keimreduktion von 7 Log-Stufen auf, welche in zahlreichen neutralen Untersuchungen mit dem definierten Testkeim Brevundimonas diminuta nachgewiesen wurde. Dies entspricht einem Bakterienrückhalt von 99,99999 %.

Die Hohlfasern sind als Faserbündel im Filtergehäuse fixiert, sodass Wasser in die Hohlfasern geführt und durch die Poren dieser Fasern filtriert wird.



CONTI Sanitärarmaturen GmbH | Hauptstraße 98 | 35435 Wettenberg | Deutschland | Tel. +49 641 98221 0 | Fax +49 641 98221 50 | info@conti.plus
www.conti.plus | CONVKF1010DE | gültig ab 01/2024 | Druckfehler und Irrtümer sowie technische und maßliche Änderungen vorbehalten.

CONTI+ Endständige Filter

Schutz vor Legionellen und Wasserkeimen im Überblick



Baclyser® S (2M)
© Aqua *free* GmbH

AF Handbrause endständige Hohlfaser-Membranfilter

- Einweg-Wasserfilter
- **Schutz vor Legionellen**
- **Schutz vor Wasserkeimen**
- zum Austausch einer vorhandenen Handbrause an vorhandenem Duschschlauch
- Gehäuse: Kunststoff, weiß oder verchromt



© Aqua *free* GmbH

AF Handbrause 3M | 5M endständige Hohlfaser-Membranfilter

- Handbrause mit Wechselkartusche bis zu 3 oder 5 Monaten Schutz
- **Schutz vor Legionellen**
- zum Austausch einer vorhandenen Handbrause an vorhandenem Duschschlauch
- Keimrückhalt zu 99,99999 % aus dem Wasser
- Gehäuse: ABS, verchromt



© Aqua *free* GmbH

AF Handbrause endständiger Hohlfaser-Membranfilter

- Handbrause mit Wechselkartusche **Schutz vor Legionellen**
- zum Austausch einer vorhandenen Handbrause an vorhandenem Duschschlauch
- Legionellenrückhalt zu 99,99999 % aus dem Wasser
- Gehäuse: ABS, verchromt



AS WALLSHOWER
© Aqua *free* GmbH

AF Brausekopf endständiger Hohlfaser-Membranfilter

- Einweg-Wasserfilter
- **Schutz vor Wasserkeimen**
- Austausch eines vorhandenen Brausekopfes bzw. Montage an Brausekopfadaptern
- Rückhaltevermögen 7 Log-Stufen Brevundimonas diminuta
- Gehäuse: Kunststoff, weiß



Baclyser® TL (2M)
© Aqua *free* GmbH

AF WT-Armatur endständige Hohlfaser-Membranfilter

- Einweg-Wasserfilter
- **Schutz vor Legionellen**
- **Schutz vor Wasserkeimen**
- Austausch einer vorhandenen Armatur mit Schnellkupplungsadapter
- Einsatz auch bei thermischer/chemischer Desinfektion im Sanierungsfall
- Gehäuse: Kunststoff, weiß



AS TUBE
© Aqua *free* GmbH



Baclyser® IL3, IL5, IL10
© Aqua *free* GmbH

AF Inline Hohlfaser-Membranfilter

- Einweg-Wasserfilter
- Mehrweg-Wasserfilter mit Wechselkartusche
- **Schutz vor Wasserkeimen**
- Positionierung im Trinkwasserleitungssystem
- unterschiedliche Varianten: 13l/min / 22 l/min / 30 l/min
- Gehäuse: Kunststoff, weiß oder Edelstahl

AF Handbrause endständiger Hohlfaser-Membranfilter | Schutz vor Wasserkeimen



Baclyser® S (2M)
© Aqua *free* GmbH

AF Handbrause mit integrierter Hohlfasermembran zum Schutz vor Wasserkeimen als Einweg-Wasserfilter

- Zum Austausch einer vorhandenen Handbrause, Montage an vorhandenem Duschschlauch
- Standzeit: bis zu 8 Wochen
- Rückhaltevermögen (alle Wasserkeime, u. a. Legionellen): 7 Log-Stufen Brevundimonas diminuta
- Gehäuse: Kunststoff, weiß; hygienisches Design zur Vermeidung retrograder Kontamination
- CE-gekennzeichnetes Medizinprodukt; CE

Abmessungen (LxØ):	220x44 mm
Anschluss:	G 1/2" Außengewinde
Durchflussleistung:	initial 10 l/min (5 bar, 30 °C)
Betriebsdruck (max.):	5 bar
Betriebstemperatur (max.):	40 °C

Anwendung	Material/Farbe	Bestellnummer
Schutz vor Wasserkeimen	Gehäuse: Kunststoff, weiß	**CONB34700745**

AF Handbrause endständiger Hohlfaser-Membranfilter | Schutz vor Legionellen



© Aqua *free* GmbH

AF Handbrause mit integrierter Hohlfasermembran und sofortigem Schutz vor Legionellen

- Zum Austausch einer vorhandenen Handbrause, Montage an vorhandenem Duschschlauch
- Legionellenrückhalt zu 99,99999 % aus dem Wasser
- Nutzungsdauer: bis zu 2 Monaten
- Einsatz auch bei thermischer und chemischer Desinfektion im Sanierungsfall
- Gehäuse: Kunststoff, weiß oder Kunststoff verchromt

Abmessungen (LxØ):	220x44 mm
Anschluss:	G 1/2" Außengewinde
Durchflussleistung:	initial 10 l/min (5 bar, 30 °C)
Betriebsdruck (max.):	5 bar
Betriebstemperatur (max.):	60 °C (70 °C maximal 30 min über Gesamtnutzungsdauer)

Anwendung	Verpackungseinheit	Farbe	Bestellnummer
Schutz vor Legionellen	2 Stück	Weiß	**CONB41700602**
	5 Stück	Weiß	**CONB41700605**
	10 Stück	Weiß	**CONB41700610**
Schutz vor Legionellen	2 Stück	Chrom	**CONB41710602**
	5 Stück	Chrom	**CONB41710605**
	10 Stück	Chrom	**CONB41710610**

CONTI Sanitärarmaturen GmbH | Hauptstraße 98 | 35435 Wettenberg | Deutschland | Tel. +49 641 98221 0 | Fax +49 641 98221 50 | info@conti.plus

AF Handbrause 3M | endständiger Hohlfaser-Membranfilter | Schutz vor Legionellen



© Aqua *free* GmbH



Wechselkartusche

AF Handbrause mit Wechselkartusche Hohlfasermembran, bis zu 3 Monaten Schutz

- Zum Austausch einer vorhandenen Handbrause, Montage an vorhandenem Duschschlauch
- austauschbare Hohlfasermembran-Wechselkartusche
- Keimrückhalt zu 99,99999 % aus dem Wasser (7 Log-Stufen)
- Nutzungsdauer von bis zu 3 Monaten (abhängig von Wasserqualität, Druckverhältnissen, Benutzungsfrequenz)

Nutzungsdauer:	bis zu 3 Monaten
Gehäuse:	ABS, verchromt
Abmessungen:	L 263 mm; Griff Ø 47 mm; Kopf Ø 92 mm
Anschluss:	G ½" Außengewinde
Durchflussleistung:	11 l/min (bei 3 bar und 20 °C); 15 l/min (bei 5 bar und 20 °C)
Betriebsdruck (max.):	5 bar
Betriebstemperatur (max.)	60 °C (70 °C maximal 30 min über Gesamtnutzungsdauer)

Lieferumfang Handbrause inkl. eingesetzter Wechselkartusche.

Zum Austausch ist die Wechselkartusche Hohlfasermembran auch einzeln erhältlich.

Anwendung	Material/Farbe	Bestellnummer
Schutz vor Legionellen | 3M	Gehäuse: ABS, verchromt	**CONB31702223**
Wechselkartusche für AF Handbrause 3M	Kunststoff, weiß	**CONB31802146**

AF Handbrause 5M | endständiger Hohlfaser-Membranfilter | Schutz vor Legionellen



© Aqua *free* GmbH



Wechselkartusche

AF Handbrause mit Wechselkartusche Hohlfasermembran, bis zu 5 Monaten Schutz

- Zum Austausch einer vorhandenen Handbrause, Montage an vorhandenem Duschschlauch
- austauschbare Hohlfasermembran-Wechselkartusche
- Keimrückhalt zu 99,99999 % aus dem Wasser (7 Log-Stufen)
- Nutzungsdauer von bis zu 5 Monaten (abhängig von Wasserqualität, Druckverhältnissen, Benutzungsfrequenz)

Nutzungsdauer:	bis zu 5 Monaten
Gehäuse:	ABS, verchromt
Abmessungen:	L 263 mm; Griff Ø 47 mm; Kopf Ø 92 mm
Anschluss:	G ½" Außengewinde
Durchflussleistung:	11 l/min (bei 3 bar und 20 °C); 15 l/min (bei 5 bar und 20 °C)
Betriebsdruck (max.):	5 bar
Betriebstemperatur (max.)	60 °C (70 °C maximal 30 min über Gesamtnutzungsdauer)

Lieferumfang Handbrause inkl. eingesetzter Wechselkartusche.

Zum Austausch ist die Wechselkartusche Hohlfasermembran auch einzeln erhältlich.

Anwendung	Material/Farbe	Bestellnummer
Schutz vor Legionellen | 5M	Gehäuse: ABS, verchromt	**CONB31702116**
Wechselkartusche für AF Handbrause 5M	Kunststoff, weiß	**CONB31802117**

AF Verbindungsstück für Handbrause 3M | 5M



© Aqua *free* GmbH

AF Verbindungsstück für Handbrause 3M | 5M

Als Ersatz für Filterkartusche.

- Zur Weiterverwendung der Handbrause, wenn kein Legionellenschutz erforderlich ist.
- schont Umwelt und Budget

Abmessungen (LxØ): 200x34,8 mm

Bezeichnung	Material/Farbe	Bestellnummer
AF Verbindungsstück für Handbrause 3M|5M	Kunststoff, weiß	**CONB31002118**

AF Handbrause endständiger Hohlfaser-Membranfilter | Schutz vor Legionellen



© Aqua *free* GmbH

AF Handbrause mit Wechselkartusche endständiger Hohlfaser-Membranfilter zum Schutz vor Legionellen

- Zum Austausch einer vorhandenen Handbrause, Montage an vorhandenem Duschschlauch
- für Wechselkartusche Hohlfasermembran
- verstellbarer Wasserstrahl
- Legionellenrückhalt zu 99,99999 % aus dem Wasser

Nutzungsmenge: bis zu 1200 l
Gehäuse: ABS, verchromt
Abmessungen (LxBxØ): 270x80x50 mm
Anschluss: G 1/2" Außengewinde
Durchflussleistung (2 bar): 7 l/min
Betriebsdruck (max.): 5 bar
Betriebstemperatur (max.): 40 °C (70 °C maximal 30 min über Gesamtnutzungsdauer)

Lieferumfang inkl. Wechselkartusche 1 Stück.

Zum Austausch ist die Wechselkartusche Hohlfasermembran auch einzeln erhältlich.



Wechselkartusche

Bezeichnung	Verpackungseinheit	Bestellnummer
Handbrause Schutz vor Legionellen	2 Stück	**CONB41810602**
	5 Stück	**CONB41810605**
	10 Stück	**CONB41810610**
Wechselkartusche für AF Handbrause	2 Stück	**CONB41801002**
	5 Stück	**CONB41801005**
	10 Stück	**CONB41801010**

CONTI Sanitärarmaturen GmbH | Hauptstraße 98 | 35435 Wettenberg | Deutschland | Tel. +49 641 98221 0 | Fax +49 641 98221 50 | info@conti.plus

AF Brausekopf endständiger Hohlfaser-Membranfilter | Schutz vor Wasserkeimen



© Aqua *free* GmbH

AF Brausekopf mit integrierter Hohlfasermembran zum sofortigen Schutz vor Wasserkeimen

- Zum Austausch eines vorhandenen Brausekopfes bzw. Montage an Brausekopfadaptern
- Nutzungsdauer: bis zu 120 Tagen
- Rückhaltevermögen (alle Wasserkeime, u. a. Legionellen): 7 Log-Stufen Brevundimonas diminuta
- Gehäuse: Kunststoff, weiß; hygienisches Design zur Vermeidung retrograder Kontamination
- CE-gekennzeichnetes Medizinprodukt; CE

Abmessungen (LxØ):	155x61 mm
Anschluss:	G 1/2" Außengewinde
Durchflussleistung (5 bar, 30 °C):	initial 10 l/min
Betriebsdruck (max.):	5 bar
Betriebstemperatur (max.):	40 °C

Hinweis:
Adapter für CONTI+ Brauseköpfe GOLF, CITY, VESUV: **CONB38000156**
Adapter für CONTI+ Brauseköpfe RAIN2, SHORTY: **CONB38000023**

Bezeichnung	Verpackungseinheit	Bestellnummer
Brausekopf Schutz vor Wasserkeimen	2 Stück	**CONB45700402**
	5 Stück	**CONB45700405**
	10 Stück	**CONB45700410**

AF Montageadapter Brausekopf für Brausekopf endständiger Filter



© Aqua *free* GmbH

AF Montageadapter zur Wandinstallation Brausekopf endständiger Hohlfaser-Membranfilter

- Montagebogen 22° inklusive Rosette
- Gesamtmontagelänge inklusive Gewinde: 72 mm
- Messing, verchromt
- Anschluss: wassereinlaufseitig G 1/2" Außengewinde, wasserauslaufseitig G 1/2" Innengewinde
- Befestigungssicherung mit Madenschraube M3x3

Bezeichnung	Material/Farbe	Bestellnummer
Adapter für Brausekopf endständiger Filter	Messing, verchromt	**CONB38001445**

Adapter Brausekopf endständiger Filter für Brauseköpfe CONHEAD GOLF, CITY, VESUV



Beispiel: Anwendung



Adapter zum Anschluss eines endständigen Hohlfaser-Membranfilters für CONTI+ Brauseköpfe CONHEAD GOLF, CITY, VESUV

- Austausch der vorhandenen Brausekopfdüse
- Material: Kunststoff, schwarz
- mit 2 Stück Flachdichtungen 18,5x10x2 mm

Abmessungen (ØxH): (21–27)x45 mm
Anschlüsse: G 1/2 Innengewinde
G 1/2 B Außengewinde

Hinweis:
Keine Demontage des Brausekopfes erforderlich.

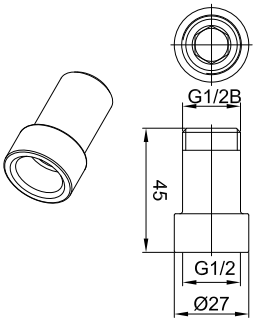

Bezeichnung	Anwendung	Bestellnummer
Adapter für Brausekopf endständiger Filter	CONHEAD GOLF, CITY, VESUV	**CONB38000156**

Adapter Brausekopf endständiger Filter für Brauseköpfe CONHEAD SHORTY, RAIN2



Beispiel: Anwendung



Adapter zum Anschluss eines endständigen Hohlfaser-Membranfilters für CONTI+ Brauseköpfe CONHEAD SHORTY und RAIN2

- Austausch des vorhandenen Regenbrausebodens
- Material: Kunststoff, schwarz
- mit Flachdichtung 18,5x10x2 mm

Abmessungen (ØxH): 60x19,5 mm
Anschluss: G 1/2 Innengewinde

Hinweis:
Keine Demontage des Brausekopfes erforderlich.

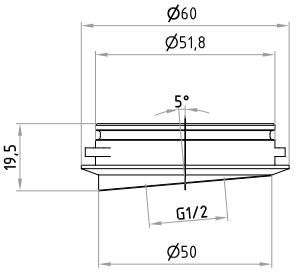

Bezeichnung	Anwendung	Bestellnummer
Adapter für Brausekopf endständiger Filter	CONHEAD Shorty, Rain2	**CONB38000023**

CONTI Sanitärarmaturen GmbH | Hauptstraße 98 | 35435 Wettenberg | Deutschland | Tel. +49 641 98221 0 | Fax +49 641 98221 50 | info@conti.plus

Zubehör für Adapter Brausekopf endständiger Filter für Brauseköpfe

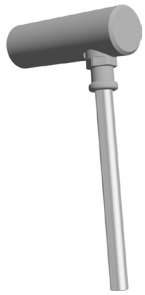

Probeentnahmeset CONHEAD CITY, SHORTY, VESUV, DN15

Zur fachgerechten Entnahme von Trinkwasserproben entsprechend DIN EN ISO 19485 für CONTI+ Brauseköpfe CITY, SHORTY und VESUV.

Bestehend aus:
- Steckaufsatz, feststehend, schwere massive Ausführung aus Messing, mit Flammrohr aus nichtrostendem Stahl 1.4301

Bezeichnung	Nennweite	Bestellnummer
Probeentnahmeset CONHEAD CITY, SHORTY, VESUV	DN15	**CONO350000**



Probeentnahmeset CONHEAD GOLF und RAIN2, DN15

Zur fachgerechten Entnahme von Trinkwasserproben entsprechend DIN EN ISO 19485 für CONTI+ Brauseköpfe GOLF und RAIN2.

Bestehend aus:
- Steckaufsatz, feststehend, schwere massive Ausführung aus Messing, mit Flammrohr aus nichtrostendem Stahl 1.4301

Bezeichnung	Nennweite	Bestellnummer
Probeentnahmeset CONHEAD GOLF, RAIN2	DN15	**CONO351000**

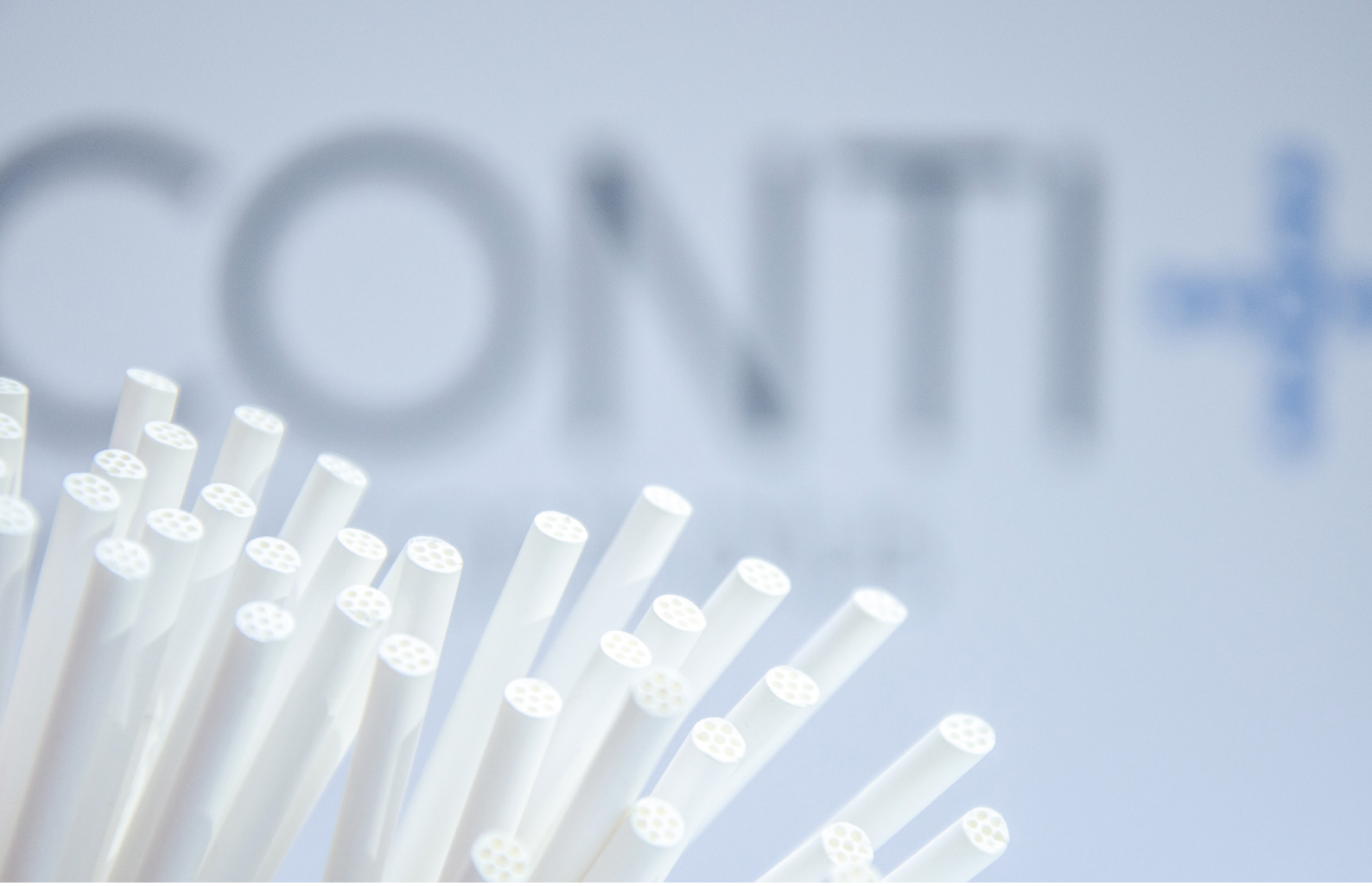

AF Adapter WT-Armaturen endständiger Filter | M22-Innengewinde mit/ohne Aqua-Stopp



© Aqua *free* GmbH

AF Adapter für Waschtisch-/Standarmatur zum Anschluss eines endständigen Hohlfaser-Membranfilters

Schnellverschlusskupplung mit M22-Innengewinde inklusive Dichtung, verchromt.
Mit und ohne Sicherheitsmechanismus Aqua-Stopp.

Ausführung	Material/Farbe	Bestellnummer
mit Aqua-Stopp	verchromt	**CONB38000296**
ohne Aqua-Stopp	verchromt	**CONB38000688**

AF Adapter WT-Armaturen endständiger Filter | M24-Außengewinde mit/ohne Aqua-Stopp



© Aqua *free* GmbH

AF Adapter für Waschtisch-/Standarmatur zum Anschluss eines endständigen Hohlfaser-Membranfilters

Schnellverschlusskupplung mit M24-Außengewinde inklusive Dichtung, verchromt.
Mit und ohne Sicherheitsmechanismus Aqua-Stopp.

Ausführung	Material/Farbe	Bestellnummer
mit Aqua-Stopp	verchromt	**CONB38000298**
ohne Aqua-Stopp	verchromt	**CONB38000689**

CONTI Sanitärarmaturen GmbH | Hauptstraße 98 | 35435 Wettenberg | Deutschland | Tel. +49 641 98221 0 | Fax +49 641 98221 50 | info@conti.plus

AF WT-Armatur endständiger Hohlfaser-Membranfilter | Schutz vor Legionellen



© Aqua *free* GmbH

AF endständiger Waschtisch- oder Spültisch-Standarmaturenfilter mit integrierter Hohlfasermembran und sofortigem Schutz vor Legionellen

- Zur Installation an vorhandener Waschtisch-/Standarmatur mit Schnellkupplungsadapter
- Legionellenrückhalt zu 99,99999 % aus dem Wasser
- Nutzungsdauer: bis zu 2 Monaten
- Einsatz auch bei thermischer und chemischer Desinfektion im Sanierungsfall
- Gehäuse: Kunststoff, weiß; hygienisches Design zur Vermeidung retrograder Kontamination

Abmessungen (LxØxH):	105x44x51 mm
Durchflussleistung (5 bar, 30 °C):	initial 10 l/min
Betriebsdruck (max.):	5 bar
Betriebstemperatur (max.):	60 °C (70 °C maximal 30 min über Gesamtnutzungsdauer)

Hinweis: Kupplungsadapter M22/M24 notwendig

Anwendung	Verpackungseinheit	Bestellnummer
Schutz vor Legionellen	2 Stück	**CONB43700602**
	5 Stück	**CONB43700605**
	10 Stück	**CONB43700610**

AF WT-Armatur endständiger Hohlfaser-Membranfilter | Schutz vor Wasserkeimen



Baclyser® TL (2M)
© Aqua *free* GmbH

AF endständiger Waschtisch- oder Spültisch-Standarmaturenfilter mit integrierter Hohlfasermembran und sofortigem Schutz vor wassergebundenen Keimen

- Zur Installation an vorhandener Waschtisch-/Standarmatur mit Schnellkupplungsadapter
- Rückhaltevermögen (alle Wasserkeime, u. a. Legionellen): 7 Log-Stufen Brevundimonas diminuta
- Nutzungsdauer: bis zu 2 Monaten
- Einsatz auch bei chemischer Desinfektion im Sanierungsfall
- Gehäuse: Kunststoff, weiß; hygienisches Design zur Vermeidung retrograder Kontamination
- CE-gekennzeichnetes Medizinprodukt; CE

Abmessungen (LxØxH):	105x44x51 mm
Durchflussleistung (5 bar, 30 °C):	initial 10 l/min
Betriebsdruck (max.):	5 bar
Betriebstemperatur (max.):	60 °C (70 °C maximal 30 min über Gesamtnutzungsdauer)

Hinweis: Kupplungsadapter M22/M24 notwendig

Anwendung	Material/Farbe	Bestellnummer
Schutz vor Wasserkeimen	Kunststoff, weiß	**CONB36700746**

AF Inline Hohlfaser-Membranfilter 30 l/min | Schutz vor Wasserkeimen



Baclyser® IL3, IL5, IL10
© Aqua *free* GmbH

Kunststoffgehäuse mit integrierter Hohlfasermembran zum sofortigen Schutz vor Wasserkeimen

- Zur Positionierung im Trinkwasserleitungssystem
- Nutzungsdauer: abhängig vom Durchflussvolumen
- Durchflussvolumen: 56.000 l (Orientierungswert)
- Rückhaltevermögen (alle Wasserkeime, u. a. Legionellen): 7 Log-Stufen Brevundimonas diminuta
- Gehäuse: Kunststoff, weiß
- CE-gekennzeichnetes Medizinprodukt; CE

Abmessungen (LxØ): 210x68 mm
Anschluss: G 1/2" Außengewinde
Durchflussleistung (5 bar): 30 l/min
Betriebsdruck (max.): 5 bar
Betriebstemperatur (max.): 40 °C

Ausführung	Material / Farbe	Bestellnummer
30 l /min	Gehäuse: Kunststoff, weiß	**CONB30600881**

AF Inline Hohlfaser-Membranfilter 22 l/min | Schutz vor Wasserkeimen



Baclyser® IL3, IL5, IL10
© Aqua *free* GmbH

Kunststoffgehäuse mit integrierter Hohlfasermembran zum sofortigen Schutz vor Wasserkeimen

- Zur Positionierung im Trinkwasserleitungssystem
- Nutzungsdauer: abhängig vom Durchflussvolumen
- Durchflussvolumen: 13.000 l (Orientierungswert)
- Rückhaltevermögen (alle Wasserkeime, u. a. Legionellen): 7 Log-Stufen Brevundimonas diminuta
- Gehäuse: Kunststoff, weiß
- CE-gekennzeichnetes Medizinprodukt; CE

Abmessungen (LxØ): 210x68 mm
Anschluss: G 1/2" Außengewinde
Durchflussleistung (5 bar): 22 l/min
Betriebsdruck (max.): 5 bar
Betriebstemperatur (max.): 40 °C

Ausführung	Material / Farbe	Bestellnummer
22 l /min	Gehäuse: Kunststoff, weiß	**CONB30600882**

AF Inline Hohlfaser-Membranfilter 13 l/min | Schutz vor Wasserkeimen



Baclyser® IL3, IL5, IL10
© Aqua *free* GmbH

Kunststoffgehäuse mit integrierter Hohlfasermembran zum sofortigen Schutz vor Wasserkeimen

- Zur Positionierung im Trinkwasserleitungssystem
- Nutzungsdauer: abhängig vom Durchflussvolumen
- Durchflussvolumen: 3000 l (Orientierungswert)
- Rückhaltevermögen (alle Wasserkeime, u. a. Legionellen): 7 Log-Stufen Brevundimonas diminuta
- Gehäuse: Kunststoff, weiß
- CE-gekennzeichnetes Medizinprodukt; CE

Abmessungen (LxØ): 210x68 mm
Anschluss: G 1/2" Außengewinde
Durchflussleistung (5 bar): 13 l/min
Betriebsdruck (max.): 5 bar
Betriebstemperatur (max.): 40 °C

Ausführung	Material / Farbe	Bestellnummer
13 l /min	Gehäuse: Kunststoff, weiß	**CONB30600883**

CONTI Sanitärarmaturen GmbH | Hauptstraße 98 | 35435 Wettenberg | Deutschland | Tel. +49 641 98221 0 | Fax +49 641 98221 50 | info@conti.plus

AF Edelstahlgehäuse für Inline Hohlfaser-Membranfilter



© Aqua *free* GmbH

Edelstahlgehäuse zur Aufnahme eines Inline Hohlfaser-Membranfilters zum sofortigen Schutz vor Wasserkeimen

- Zur Positionierung im Trinkwasserleitungssystem
- Gehäuse: Edelstahl

Abmessungen (LxØ): 157x60,3 mm
Gewicht: 1,07 kg
Anschluss: G 1/2“ Außengewinde
Durchflussleistung (5 bar): 25 l/min
Betriebsdruck (max.): 5 bar
Betriebstemperatur (max.): 60 °C (70 °C maximal 30 min über Gesamtnutzungsdauer)

Notwendiges Zubehör:
AF Kartusche Inline Hohlfaser-Membranfilter CONB30601471

Bezeichnung	Material / Farbe	Bestellnummer
AF Edelstahlgehäuse zur Aufnahme eines Inline Hohlfaser-Membranfilters	Gehäuse: Edelstahl	**CONB30601466**

AF Kartusche Inline Hohlfaser-Membranfilter | Schutz vor Wasserkeimen



© Aqua *free* GmbH

Kartusche Inline Hohlfaser-Membranfilter für Edelstahlgehäuse, zum Schutz vor Wasserkeimen

- Zum Ersteinsatz in Edelstahlgehäuse CONB30601466
- zum Austausch einer vorhandenen Kartusche
- Nutzungsdauer: abhängig vom Durchflussvolumen
- Durchflussvolumen: 13.000 l (Orientierungswert)
- Rückhaltevermögen (alle Wasserkeime, u. a. Legionellen): 7 Log-Stufen Brevundimonas diminuta
- CE-gekennzeichnetes Medizinprodukt; CE

Abmessungen (LxØ): 100,2x49,5 mm
Durchflussleistung (5 bar): 25 l/min
Betriebsdruck (max.): 5 bar
Betriebstemperatur (max.): 60 °C (70 °C maximal 30 min über Gesamtnutzungsdauer)

Bezeichnung	Anwendung	Bestellnummer
AF Inline Filterkartusche	Schutz vor Wasserkeimen	**CONB30601471**





SERVICE & INFORMATION

CONTI+ Kundenservice & Ansprechpartner





Service & Information

Serviceleistungen

CNX Inbetriebnahme 371
Verdrahtungsarbeiten 371
Einweisung Personal 372
Wartungsvertrag 372
Hygieneservice 372
Service Trinkwasserhygiene 373
Redox-Messung 373
Qualitätssicherung für Trinkwasser 375
Normen und Richtlinien 376

Kontakt

Kundenservice 378
Ansprechpartner 380
Gebietskarte 381
Allgemeine Geschäftsbedingungen 384


CONTI
service
HOME
ANALYSE
PRODUKTE
Anzahl Betätigungen der letzten 30 Tage
Gerät Betätigungen
Dusche 1 63
Dusche 2 55
Dusche 3 93
Anzahl Betätigungen
700
600
500
400
300
200
100
0
Jan 21
Feb 21
Mrz 21
Apr 21
Mai 21
Jun 21
Jul 21
Aug 21
Sep 21
Dez 21
Anzahl Betätigungen Dusche 1
Anzahl Betätigungen Dusche 2

CNX Inbetriebnahme



Gebäudespezifische Parametrierung von bis zu 64 oder 150 Armaturen anhand des vorliegenden Bestandsplans gemäß CONTI+ Standard unter Berücksichtigung folgender Kundenvorgaben (Änderung der Standard-Werkseinstellung):

- Gruppeneinteilung thermische Spülung, Kaltwasserspülung und Hygienespülung
- Wasserlaufzeiten Duschbetrieb, Hygienespülung, thermische Spülung
- Betriebszeiten, Auslösezeiten, Auslösefunktionen für Hygienespülung, thermische Spülung
- Softwareinstallation und Systemcheck an betriebsbereiter Anlage

Dies beinhaltet Einstellungen einzelner Gruppen. Kundenspezifische Einstellungen einzelner Armaturen werden gesondert abgerechnet.

Zuzüglich der Anfahrt – Kosten entsprechen den Kostensätzen für Kundenservicearbeiten.

Bezeichnung	Anzahl Armaturen	Bestellnummer
CNX Inbetriebnahme	bis zu 64 Armaturen	**CONO420000**
	bis zu 150 Armaturen	**CONO430000**

Verdrahtungsarbeiten / Bestandsaufnahme



pro Armaturen-Klemmstelle

der bauseits gemäß unseren Vorgaben bereits verlegten Leitungen durch CONTI+ Elektrofachkraft an CONTI+ Armaturen und der zugehörigen Steuereinheit.

- Begehung des Objektes mit Fachhandwerker
- Besichtigung und Aufnahme aller zu verdrahtenden CONTI+ Produkte
- Erstellen der Elektroanschlüsse der bereits gemäß CONTI+ Topologie bauseitig verlegten Elektroleitungen sowie fertig montierten Armaturen und Steuereinheiten (Lieferumfang CONTI+)
- Erstellen der Bestandspläne für die erforderliche Systemparametrisierung des CNX Wassermanagement-Systems anhand vorhandener Gebäudepläne
- Funktionstest der Armaturen (in Abhängigkeit des Baufortschritts)

Berechnung der Serviceleistung erfolgt pro Leitungsklemmstelle in Armatur- bzw. Steuereinheit zuzüglich der Anfahrt – Kosten entsprechen den Kostensätzen für Kundenservicearbeiten.

Die elektrische Verdrahtung darf nur von einer Elektrofachkraft gemäß DIN VDE 105-100 durchgeführt werden.

Bezeichnung	Ausführung	Bestellnummer
Verdrahtungsarbeiten / Bestandsaufnahme	pro Armaturen-Klemmstelle	**CONO450000**

Wartungsvertrag



für regelmäßige Wartungen durch den CONTI+ Kundenservice, zur Sicherstellung des Betriebs.

Zuzüglich der Anfahrt – Kosten entsprechen den Kostensätzen für Kundenservicearbeiten.

Bezeichnung	
Wartungsvertrag	**auf Anfrage**

Einweisung Personal



- Durchführung eines Probelaufs der programmierten Funktionen wie Hygienespülung/thermische Desinfektion
- Einweisung des Betriebspersonals in Bedienung, Funktion und Wartung aller CONTI+ Anlagenkomponenten
- Erstellen eines Einweisungs- und Übergabeprotokolls

Zuzüglich der Anfahrt – Kosten entsprechen den Kostensätzen für Kundenservicearbeiten.

Bezeichnung	Bestellnummer
Einweisung Personal an CONTI+ Anlagenkomponenten	**CONO440000**

Einweisung Personal Dosieranlage



Einweisung des Betriebspersonals oder beauftragter Installationsfachkräfte zur Installation und Betrieb einer Dosieranlage Desinfektionslösung Trinkwasserhygiene.

- Anlagendokumentation
- Dokumentation der Betriebsparameter

Berechnung der Serviceleistung erfolgt pro Stunde, inklusive Dokumentation.

Zuzüglich der Anfahrt – Kosten entsprechen den Kostensätzen für Kundenservicearbeiten.

Bezeichnung	Ausführung	Bestellnummer
Einweisung Personal Dosieranlage	pro Stunde	**CONO441000**

CONTI Sanitärarmaturen GmbH | Hauptstraße 98 | 35435 Wettenberg | Deutschland | Tel. +49 641 98221 0 | Fax +49 641 98221 50 | info@conti.plus
www.conti.plus | CONVKF1010DE | gültig ab 01/2024 | Druckfehler und Irrtümer sowie technische und maßliche Änderungen vorbehalten.

Service Trinkwasserhygiene



Prüfung Trinkwasserhygiene Bakterien, Pilze und Hefen, inkl. Dokumentation

Quantitative Gesamtkeimzahlbestimmung von Bakterien, Pilzen und Hefen mittels Trinkwasserhygiene-Test in einem nicht akkreditierten Verfahren.

- Entnahme einer Trinkwasserprobe an der Trinkwasseranlage vor Ort
- Rückführung der Probe bzw. des Teströhrchens ins Werk
- Inkubation des Tests im Wärmeschrank unter definierten Bedingungen
- Bewertung und Übermittlung der Testergebnisse und der Dokumentation
- Erstellung einer Handlungsempfehlung

Hinweis:
1 Stück Trinkwasserhygiene-Test im Service enthalten.

Zuzüglich der Anfahrt – Kosten entsprechen den Kostensätzen für Kundenservicearbeiten.

Bezeichnung	Ausführung	Bestellnummer
Service Trinkwasserhygiene	pro Beprobung	**CONO460020**

Redox-Messung bis einschließlich 10 Messstellen



Durchführung von Redox-Messungen nach Vorgaben des Anlagenbetreibers einer Trinkwasserinstallation.

- Wasserprobeentnahme pro Mess- bzw. Zapfstelle
- Messung des Redoxpotenzials in Abhängigkeit von der Wassertemperatur
- Dokumentation der Messergebnisse im Messprotokoll
- unverbindliche Bewertung der Messergebnisse und Empfehlung bezüglich umzusetzender Aktivitäten

Zuzüglich der Anfahrt – Kosten entsprechen den Kostensätzen für Kundenservicearbeiten.

Bezeichnung	Ausführung	Bestellnummer
Redox-Messung	bis einschließlich 10 Messstellen	**CONO460010**
	mehr als 10 Messstellen, pro weitere Messstelle	**CONO460011**

Handlungsempfehlung

CONTI+ PRÄVENTIV | PERMANENT | AKUT

PRÄVENTIV
bei Planung, Bau und Wartung
- CONTI+ CNX Wassermanagement-System und CONTI+ Service APP
- elektronische Dusch- und Waschtischarmaturen mit automatischer Hygienespülung und Möglichkeit zur thermischen Desinfektion
- Desinfektionslösung zur Installationshygiene
- Anlagendesinfektion vor Inbetriebnahme

PERMANENT
im Betrieb und im Fall einer Gefährdung
- CONTI+ CNX Wassermanagement-System und CONTI+ Service APP
- elektronische Dusch- und Waschtischarmaturen mit automatischer Hygienespülung und Möglichkeit zur thermischen Desinfektion
- Desinfektionslösung zur mikrobiologischen Sanierung
- Desinfektionslösung zur Installationshygiene

AKUT
bei akuter Kontamination und Gefahr im Verzug
- endständige Filter zur Aufhebung eines Nutzungsverbotes
- Desinfektionslösung zur mikrobiologischen Sanierung
- CONTI+ CNX Wassermanagement-System und CONTI+ Service APP
- elektronische Dusch- und Waschtischarmaturen mit automatischer Hygienespülung und Möglichkeit zur thermischen Desinfektion

CONTI+ Service Trinkwasserhygiene

Qualitätssicherung für Trinkwasser

Trinkwasser schnell und einfach untersuchen – ohne Anzeigepflicht an das Gesundheitsamt.
Der Trinkwasserhygiene-Test dient zur quantitativen Bestimmung der mikrobiologischen Beeinträchtigung von Trinkwasser. Er stellt, ebenso wie das Nehmen der Probe und die Auswertung, keinen akkreditierten Test dar – somit entfällt die Anzeigepflicht an das zuständige Gesundheitsamt. Der Trinkwasseranlagenbetreiber kann daraufhin angepasste Maßnahmen zur Sicherstellung der Trinkwasserqualität durchführen.

CONTI+ Service Trinkwasserhygiene

Durch den CONTI+ Kundenservice oder durch den Betreiber mit dem Trinkwasserhygiene-Test quantitativ beproben und durch den CONTI+ Service Trinkwasserhygiene bewerten lassen.

CONTI+ Kundenservice mit Trinkwasserhygiene-Test beauftragen
- Professionelle Testdurchführung vor Ort beim Betreiber der Trinkwasserinstallation
- Rückführung der Proben zur CONTI Sanitärarmaturen GmbH
- Bebrüten und Bewerten der Proben im **CONTI+ Labor** durch mikrobiologische Fachkraft
- Erstellung einer detaillierten Handlungsempfehlung nach TrinkwV 2023 auf Basis der Prüfergebnisse durch die CONTI+ Anwendungstechnik
- Postalische Übersendung der Prüfberichte und Handlungsempfehlungen an den Auftraggeber



Oder alternativ:

Beprobung durch den Betreiber mit Beauftragung des CONTI+ Service Trinkwasserhygiene
- Testdurchführung durch den Betreiber der Trinkwasserinstallation vor Ort
- Portofreier Versand der Proben in einem wattierten Umschlag zur CONTI Sanitärarmaturen GmbH

Postadresse
CONTI Sanitärarmaturen GmbH
„RMA Hygiene Test“
Hauptstraße 98
35435 Wettenberg | Deutschland

- Bebrüten und Bewerten der Proben im **CONTI+ Labor** durch mikrobiologische Fachkraft
- Erstellung einer detaillierten Handlungsempfehlung nach TrinkwV 2023 auf Basis der Prüfergebnisse durch die CONTI+ Anwendungstechnik
- Postalische Übersendung der Prüfberichte und Handlungsempfehlungen an den Auftraggeber

Normen und Richtlinien

Hygiene im Sanitärraum

Technische Anforderungen an öffentliche, halböffentliche, gewerbliche und industrielle Sanitärräume in Bezug auf Funktions- und Nutzungssicherheit, Robustheit, Ökologie sowie auch deren Eignung für barrierefreie Nutzung und seit einigen Jahren vor allem auch hinsichtlich der Hygiene werden über eine Vielzahl an Normen, Richtlinien und Verordnungen definiert. In Deutschland gelten u.a. Trinkwasserverordnung, UBA-Leitlinien, DIN, VDI und DVGW-Regelwerke sowie Arbeitsstättenrichtlinien.

Besonderes Augenmerk wird bei allen Trinkwasseranlagen in Sanitärräumen auf die Sicherstellung der Trinkwasserqualität gelegt. Diese darf durch die Art und das Material der eingesetzten technischen Anlagen sowie des Betriebes und der Nutzung der Trinkwasseranlagen nicht in seiner Eignung für den menschlichen Gebrauch verändert werden.

Materialwahl
Die richtige und damit hygienisch einwandfreie Materialwahl: In den meisten Ländern liegt dabei besonderes Augenmerk auf den Nickel- und Bleigrenzwerten.

Konstruktive Sachverhalte
Ganz entscheidend für eine Trinkwasserinstallation für den bestimmungsgemäßen Betrieb ist die direkte Vermeidung von nicht oder nur bedingt durchströmten Installationsbereichen (Toträume oder Totstrecken). Die Oberflächenrauigkeiten aller wasserführenden Komponenten sind so gering wie möglich auszulegen.

Rohrleitungsplanung und Bauteilauslegung
Grundlage für alle Auslegungen von Rohrleitungen und Bauteilen in der Trinkwasserinstallation sind die Einhaltung der Technischen Regeln für die Trinkwasserinstallation der jeweiligen Länder.

Betriebstechnische Auslegung
Sicherstellung der Einhaltung der Temperaturbereiche.

Installation einer Trinkwasseranlage
Gut geplant kann es dennoch vorkommen, dass die praktische Umsetzung einer Trinkwasserinstallation nicht den Vorgaben entspricht, weil bei der Installation nicht alle Details beachtet werden.

Qualifikation des Betreibers
Während des konstanten Betriebes einer Anlage hat der Unternehmer oder sonstige Inhaber (UsI) den bestimmungsgemäßen Betrieb sicherzustellen.

Deutschland	IfSG	Gesetz zur Verhütung und Bekämpfung von Infektionskrankheiten beim Menschen (Infektionsschutzgesetz – IfSG)
	ArbStättVw	Verordnung über Arbeitsstätten (Arbeitsstättenverordnung – ArbStättV)
	AVBWasserV	Verordnung über Allgemeine Bedingungen für die Versorgung mit Wasser (AVBWasserV)
	TrinkwV	Verordnung über die Qualität von Wasser für den menschlichen Gebrauch (TrinkwV 2023)
	DIN EN 806	Technische Regeln für Trinkwasserinstallationen
	DIN EN 1717	Schutz des Trinkwassers vor Verunreinigungen in Trinkwasserinstallationen
	DIN 1988	Technische Regeln für Trinkwasserinstallationen
	DIN 50930-6	Korrosion der Metalle – Korrosion metallener Werkstoffe im Innern von Rohrleitungen, Behältern und Apparaten bei Korrosionsbelastung durch Wässer
	UBA	Umweltbundesamt Empfehlungen
	KTW	Kunststoff Trinkwasser Empfehlungen
	DVGW W 270	Vermehrung von Mikroorganismen auf Werkstoffen für den Trinkwasserbereich
	DVGW W 543	Druckfeste flexible Schlauchleitungen für Trinkwasserinstallationen
	DVGW W 551	Trinkwassererwärmungs- und Trinkwasserleitungsanlagen; Technische Maßnahmen zur Verminderung des Legionellenwachstums; Planung, Errichtung, Betrieb und Sanierung von Trinkwasser-Installationen
	DVGW W 553	Bemessung von Zirkulationssystemen in zentralen Trinkwassererwärmungsanlagen
	DIN 18040	Barrierefreies Bauen – Planungsgrundlagen
	VDI 3818	Öffentliche Sanitärräume
	VDI 6000	Ausstattung von und mit Sanitärräumen
	VDI 6023	Hygiene in Trinkwasserinstallationen – Anforderungen an Planung, Ausführung, Betrieb und Instandhaltung
	RKI	Empfehlungen der Kommission für Krankenhaushygiene und Infektionsprävention (KRINKO), Empfehlungen zur Händehygiene
	ZVSHK	Merkblätter/Fachinformationen zur Druckprüfung, Spülung, Inbetriebnahme, Hygiene

Österreich	ÖLMB	Österreichisches Lebensmittelbuch
	TWV	Verordnung des Bundesministers für soziale Sicherheit und Generationen über die Qualität von Wasser für den menschlichen Gebrauch
	ÖNORM B 2531	Technische Regeln für Trinkwasserinstallationen – Nationale Ergänzungen zu den ÖNORMEN EN 806-1 bis -5
	ÖNORM B 5019	Hygienerelevante Planung, Ausführung, Betrieb, Überwachung und Sanierung von zentralen Trinkwasser-Erwärmungsanlagen
	PROHYG 2.0	Organisation und Strategie der Krankenhaushygiene
	AGES Leitlinie Legionellen	Kontrolle und Prävention der reiseassoziierten Legionärskrankheit



Für unsere Kunden im Einsatz – der unternehmenseigene CONTI+ Kundenservice

CONTI Sanitärarmaturen GmbH

Hauptstraße 98
35435 Wettenberg

Tel. +49 641 98221 0
info@conti.plus
www.conti.plus

Ob Inbetriebnahmen, Verdrahtungsarbeiten, Wartungen, Einweisungen und Schulungen, der CONTI+ Kundenservice ist für Sie da!

Kundenservice

Hotline Deutschland	Tel. +49 180 CONTIPLUS +49 180 266 847 587 kundendienst@conti.plus
Hotline Österreich	Tel. +43 662 453 640 640 kundendienst@conti.plus
Hotline Schweiz	Tel. +41 76 680 44 04 kundendienst@conti.plus

https://bit.ly/3HhWOvh

Installations- und Wartungsvideos

CONTI Sanitärarmaturen GmbH | Hauptstraße 98 | 35435 Wettenberg | Deutschland | Tel. +49 641 98221 0 | Fax +49 641 98221 50 | info@conti.plus
www.conti.plus | CONVKF1010DE | gültig ab 01/2024 | Druckfehler und Irrtümer sowie technische und maßliche Änderungen vorbehalten.



CONTI+ Kundenservice

Service | Beratung | Installation | Wartung | Mitarbeitereinweisung

Wir sind für Sie da!

Ob Anlagenbetreuung bei Problemfällen, Anlageninbetriebnahmen, Verdrahtungsarbeiten, Einweisungen und Schulungen für Anlagen betreuende Mitarbeiter oder regelmäßige Anlagenwartungen: Unser Kundenservice steht telefonisch als kostenlose Direkthilfe und vor Ort auf Anforderung mittels Formular zur Verfügung. Im Notfall auch 24 Stunden an 365 Tagen im Jahr. Durch die langjährige Erfahrung unserer qualifizierten Kundenservicemitarbeiter im Bereich Sanitär- und Elektroinstallation können Kundenanfragen stets schnell und zuverlässig gelöst werden.

Der CONTI Sanitärarmaturen GmbH Kundenservice ist erster Ansprechpartner bezüglich Sanierungs-, Renovierungs- und Umrüstungsmaßnahmen vor Ort. CONTI Sanitärarmaturen GmbH Service ist zuständig für die Betriebssicherheit von Sanitäranlagen. Das Abschließen von anlagenspezifischen Wartungsverträgen und somit regelmäßigen Kontroll-, Wartungs- und Vorbeugemaßnahmen erhöht die Anlagenfunktion. Ungewollten Ausfällen während des Betriebes kann so maßgeblich vorgebeugt werden.

Kundenservice-Anforderung

Zur Durchführung eines Kundenserviceeinsatzes ist es notwendig, die Kundenservice-Anforderung vollständig ausgefüllt und unterschrieben an uns zu senden. Das Formular steht Ihnen auf unserer Website **https://conti.plus/de/de/service/kundenservice-247** als Download zur Verfügung oder wird Ihnen auf Anfrage zugesendet. Dort finden Sie ebenso die gültigen Kostensätze unseres Kundenservices.

Um online direkt zu unserem Kundenservice-Anforderungsformular zu gelangen, können Sie auch diesen QR-Code scannen.

Wir sind für Sie da!

CONTI Sanitärarmaturen GmbH

Hauptstraße 98
35435 Wettenberg

Tel. +49 641 98221 0
info@conti.plus
www.conti.plus

Vertriebsteam

Martin Liese-Flügel
Verkaufsleitung Nord

Mobil +49 151 22018739
martin.liese-fluegel@conti.plus

Derk Cornelius
Verkaufsleitung Süd

Mobil +49 151 67237632
derk.cornelius@conti.plus

Vertriebsinnendienst

Nord

Tel. +49 641 98221 0
innendienst-nord@conti.plus

Süd

Tel. +49 641 98221 0
innendienst-sued@conti.plus

Objektservice & Anwendungstechnik

Anwendungstechnik

Tel. +49 641 98221 0
objektservice-anwendungstechnik@conti.plus

Objektservice Nord

Tel. +49 641 98221 0
objektservice-kalkulation@conti.plus

Objektservice Süd

Tel. +49 641 98221 0
objektservice-kalkulation@conti.plus

Key Account

Gewerblicher,
Halböffentlicher &
Industrieller Bereich

Mobil +49 151 16740417
gisbert.thoene@conti.plus

Ihren Gebiets-Ansprechpartner finden Sie auf **www.conti.plus**.

CONTI+ Kontakt

Gebietskarte & PLZ – Deutschland, Luxemburg und Österreich

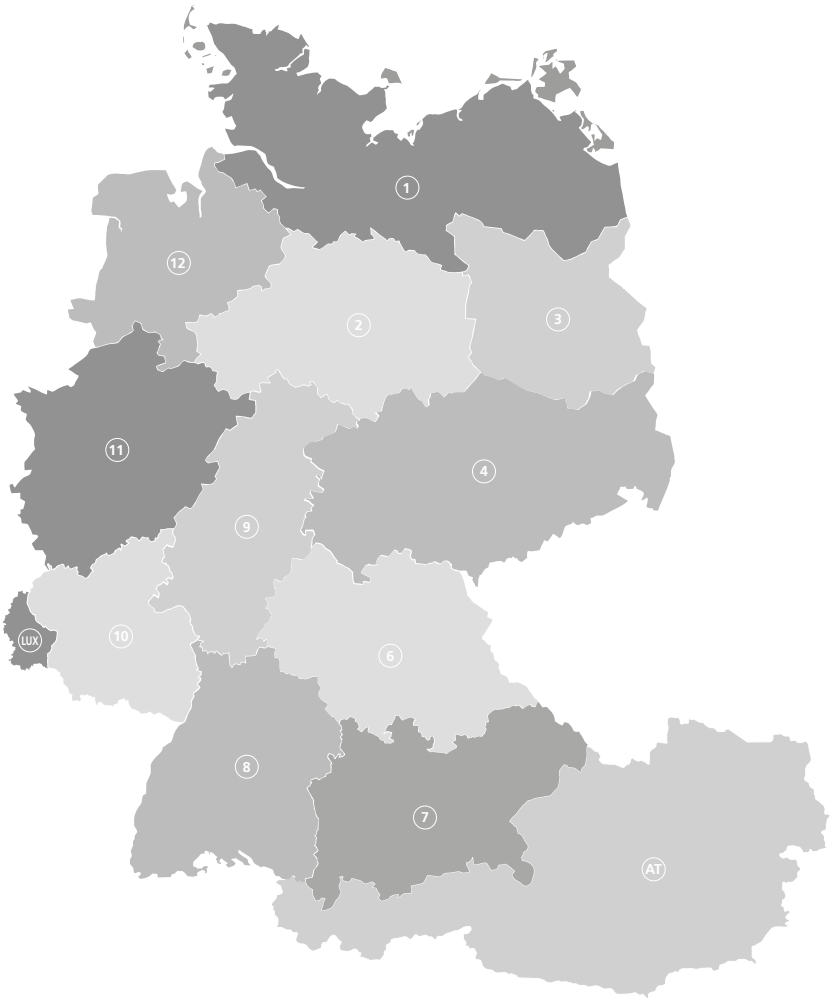

Deutschland

Nord	
1	17000 – 25999
2	29000 – 32999 38000 – 39999
3	10000 – 16999
4	01000 – 09999 98000 – 99999
11	33000 – 33999 40000 – 48999 50000 – 53999 57000 – 59999
12	26000 – 28999 49000 – 49999

Süd	
6	90000 – 93999 95000 – 97999
7	80000 – 87999 89300 – 89499 94000 – 94999
8	68000 – 76719 77000 – 79999 88000 – 89299 89500 – 89999
9	34000 – 37699 60000 – 65999
10	54000 – 56999 66000 – 67999 76720 – 76999

Objekt- & Großhandelsbetreuer
Ihren Gebiets-Ansprechpartner finden Sie auch über den nebenstehenden QR-Code.

Luxemburg



Objekt- & Großhandelsbetreuer
Derk Cornelius
57632 Flammersfeld | DE
Tel. +49 641 98221 0
Mobil +49 151 67237632
Fax +49 641 98221 50
derk.cornelius@conti.plus

Österreich

Objekt- & Großhandelsbetreuer
Werner Jogl
8344 Bad Gleichenberg | AT
Tel. +43 3159 20307
Mobil +43 664 350 6197
Fax +43 3159 20307
w.jogl@ihag.at

Allgemeine Geschäftsbedingungen

Firma CONTI Sanitärarmaturen GmbH

Für unsere Angebote, Auftragsbestätigungen, Verkäufe und Lieferungen gelten die nachstehenden Geschäftsbedingungen ausschließlich. Sie gelten auch für alle zukünftigen Geschäfte, selbst, wenn wir im Einzelfall nicht ausdrücklich auf sie Bezug nehmen. Einkaufsbedingungen des Kunden (Käufer bzw. Besteller) werden nicht Vertragsinhalt, auch wenn ihnen nicht ausdrücklich widersprochen wurde. Im Einzelfall getroffene, individuelle Vereinbarungen mit dem Käufer (einschließlich Nebenabreden, Ergänzungen und Änderungen) haben in jedem Fall Vorrang vor diesen Allgemeinen Geschäftsbedingungen. Für den Inhalt derartiger Vereinbarungen ist, vorbehaltlich des Gegenbeweises, ein schriftlicher Vertrag bzw. unsere schriftliche Bestätigung maßgebend. Unsere Geschäftsbedingungen gelten nur gegenüber Unternehmen im Sinne von §§ 14, 310 Abs. 1 BGB.

I. Angebot

1. Die zu dem Angebot gehörigen Unterlagen wie Abbildungen, Zeichnungen, Gewichts- und Maßangaben sind nur annähernd maßgebend, soweit sie nicht ausdrücklich als verbindlich bezeichnet sind. An Kostenvoranschlägen, Kalkulationen, Zeichnungen und anderen Unterlagen behalten wir uns Eigentums- und Urheberrecht vor. Dies gilt auch für solche schriftlichen Unterlagen, die als „vertraulich" bezeichnet sind. Vor ihrer Weitergabe an Dritte bedarf der Kunde unserer ausdrücklichen schriftlichen Zustimmung.

2. Die Angebotspreise sind freibleibend.

3. Die Bestellung der Ware durch den Kunden gilt als verbindliches Vertragsangebot. Sofern sich aus der Bestellung nichts anderes ergibt, sind wir berechtigt, dieses Vertragsangebot innerhalb zwei Wochen nach seinem Zugang bei uns anzunehmen.

4. Die Annahme kann entweder schriftlich (z.B. durch Auftragsbestätigung) oder durch Auslieferung der Ware an den Kunden erklärt werden.

II. Umfang der Lieferung

Für den Umfang der Lieferung ist unsere schriftliche Auftragsbestätigung maßgebend, im Falle eines Angebotes mit zeitlicher Bindung und fristgemäßer Annahme das Angebot, sofern keine Auftragsbestätigung erfolgt.

III. Lieferzeit

1. Angaben betreffend Lieferzeiten bzw. Terminen sind stets nur annähernd und unverbindlich. Haben wir im Einzelfall die Lieferzeit ausdrücklich als verbindlich zugesagt, so beginnt sie erst nach Klärung sämtlicher Einzelheiten der auszuführenden Lieferung, insbesondere aller technischen Fragen und nur bei rechtzeitiger und vollständiger Erfüllung der Vertragspflichten des Kunden zu laufen. Die Einrede des nicht erfüllten Vertrages bleibt vorbehalten.

2. Die Lieferzeit verlängert sich angemessen bei Maßnahmen im Rahmen von Arbeitskämpfen, insbesondere Streik und Aussperrung sowie beim Eintritt unvorhergesehener Hindernisse, die außerhalb unseres Willens liegen, soweit solche Hindernisse nachweislich auf die Fertigstellung oder Ablieferung des Liefergegenstandes von erheblichem Einfluss sind. Dies gilt auch, wenn die Umstände bei Unterlieferanten eintreten. Die vorbezeichneten Umstände sind auch dann von uns nicht zu vertreten, wenn sie während eines bereits vorliegenden Verzuges entstehen. Beginn und Ende derartiger Hindernisse werden wir in wichtigen Fällen dem Kunden baldmöglichst mitteilen.

3. Die Lieferfrist ist eingehalten, wenn bis zu ihrem Ablauf der Liefergegenstand das Werk verlassen hat.

4. Kommt der Kunde in Annahmeverzug oder verletzt er sonstige Mitwirkungspflichten, so sind wir berechtigt, den uns insoweit entstandenen Schaden, einschließlich etwaiger Mehraufwendungen, ersetzt zu verlangen. Weitergehende Rechte und Ansprüche bleiben unberührt.

5. Sofern die Voraussetzungen von Ziffer 4. vorliegen, geht die Gefahr eines zufälligen Untergangs oder einer zufälligen Verschlechterung der Kaufsache in dem Zeitpunkt auf den Kunden über, in dem dieser in Annahme- oder Schuldnerverzug geraten ist.

6. Bei Bestellungen, die auf Abruf erteilt werden, gilt als Lieferzeit der zwischen dem Kunden und uns vereinbarte Zeitraum. Erfolgt der Abruf nicht innerhalb einer von uns festgesetzten angemessenen Nachfrist, steht es uns frei, die Lieferung und Berechnung durchzuführen oder aber vom Kaufvertrag zurückzutreten und einen Anspruch auf Schadenersatz geltend zu machen.

IV. Preise, Zahlungsbedingungen

1. Sofern sich aus dem Angebot oder der Auftragsbestätigung nichts anderes ergibt, gelten unsere am Tage der Lieferung gültigen Preise „ab Werk", ausschließlich Verpackung. Diese wird gesondert in Rechnung gestellt. Zu den Preisen kommt die Mehrwertsteuer in der jeweiligen bei Lieferung geltenden gesetzlichen Höhe hinzu.

2. Der Abzug von Skonto bedarf besonderer schriftlicher Vereinbarung. Sofern sich aus der Auftragsbestätigung nichts anderes ergibt, ist die Vergütung netto (ohne Abzug) innerhalb 30 Tagen ab Rechnungsstellung zur Zahlung fällig. Kundendienstrechnungen sind sofort netto fällig. Für Barvorauszahlungen vergüten wir 3%, für Barzahlungen innerhalb 10 Tagen ab Rechnungsdatum 2% Skonto. Kommt der Kunde in Zahlungsverzug, so sind wir berechtigt, Verzugszinsen in Höhe von 9% über dem Basiszinssatz gemäß § 247 BGB zu fordern. Wir behalten uns die Geltendmachung eines weitergehenden Verzugsschadens vor. Nach Vertragsabschluss bekanntwerdende Umstände, die die Kreditwürdigkeit des Kunden zu mindern geeignet sind, haben die sofortige Fälligkeit unserer gesamten Forderungen zur Folge und berechtigen uns, Sicherheitsleistung zu verlangen.

3. Aufrechnungsrechte stehen dem Kunden nur zu, wenn seine Gegenansprüche rechtskräftig festgestellt, unbestritten oder von uns anerkannt sind. Außerdem ist er zur Ausübung eines Zurückbehaltungsrechts nur insoweit befugt, als es auf dem gleichen Vertragsverhältnis beruht.

CONTI Sanitärarmaturen GmbH | Hauptstraße 98 | 35435 Wettenberg | Deutschland | Tel. +49 641 98221 0 | Fax +49 641 98221 50 | info@conti.plus

www.conti.plus | CONVKF1010DE | gültig ab 01/2024 | Druckfehler und Irrtümer sowie technische und maßliche Änderungen vorbehalten.

4. Bestellungen im Wert bis zu 1.500 EUR Nettowarenwert liefern wir im deutschen Frachtverkehr ab Werk. Die Verpackung, Fracht und Rollgeld gehen zulasten des Kunden, 15 EUR (DE), 18,50 EUR (AT) pauschal. Post-, Paketdienst- und Expressgutversand erfolgt zulasten des Kunden. Bei Neukunden behalten wir uns bei den ersten drei Bestellungen eine Lieferung gegen Vorkasse vor. Lieferungen im Wert über 1.500 EUR liefern wir im deutschen Frachtverkehr frei Station.

5. Kistenverpackungen werden zu Selbstkosten berechnet, wobei 2/3 des Betrages bei Franko-Rücksendung der unbeschädigten Kisten gutgeschrieben werden. Verschläge und Sonderkisten sowie Einwegverpackungen werden nicht zurückgenommen.

6. Rückgaben gelieferter und mangelfreier Waren dürfen nur nach Vorlage unseres schriftlichen Einverständnisses erfolgen. Für alle Warenrückgaben setzen wir auf der Gutschrift 35% der Vergütung an Bearbeitungskosten ab. Erforderliche Aufarbeitungs- und Neuverpackungskosten werden gesondert berechnet. Die Rücktransportgefahr und die Rücktransportkosten tragen der Kunde. Es werden nur kostenfreie Rücksendungen jeglicher Art nach vorheriger Absprache bzw. Genehmigung der CONTI Sanitärarmaturen GmbH angenommen.

7. Unsere Handelsvertreter sind nicht zum Inkasso berechtigt.

V. Gefahrenübergang und Entgegennahme

1. Sofern sich aus der Auftragsbestätigung nichts anderes ergibt, ist die Lieferung „ab Werk" vereinbart. Transport- und alle sonstigen Verpackungen nach Maßgabe der Verpackungsordnung werden nicht zurückgenommen
ausgenommen sind Paletten und die unter Abschnitt IV. Ziffer 5. aufgeführten Gegenstände. Der Kunde ist verpflichtet, für eine Entsorgung der Verpackungen auf eigene Kosten zu sorgen.

2. Sofern der Kunde es wünscht, werden wir die Sendung gegen Transportschäden sowie sonstige versicherbare Risiken versichern. Die insoweit anfallenden Kosten trägt der Kunde.

3. Die Gefahr geht mit der Absendung der Lieferteile auf den Kunden über, und zwar auch dann, wenn Teillieferungen erfolgen oder wir noch andere Leistungen, z.B. die Versendungskosten oder Anfuhr und Aufstellung, übernommen haben. Die Versandart behalten wir uns vor.

4. Verzögert sich die Übergabe oder der Versand infolge von Umständen, die der Kunde zu vertreten hat, so geht die Gefahr vom Tage der Mitteilung der Bereitstellung ab auf den Kunden über
auf Wunsch und Kosten des Kunden bewirken wir die Versicherung der zu liefernden Ware.

5. Gelieferte Teile sind, auch wenn sie unwesentliche Mängel aufweisen, vom Kunde unbeschadet der Rechte aus Abschnitt VIII. entgegenzunehmen.

6. Teillieferungen sind zulässig.

VI. Eigentumsvorbehalt

1. Wir behalten uns das Eigentum an der gelieferten Ware bis zum Eingang aller Zahlungen aus dem Vertrag vor. Bei vertragswidrigem Verhalten des Kunden, insbesondere bei Zahlungsverzug, sind wir berechtigt, die Ware zurückzunehmen. In der Zurücknahme durch uns liegt kein Rücktritt vom Vertrag vor, es sei denn, wir hätten dies ausdrücklich schriftlich erklärt. Nach der Rücknahme sind wir zur Verwertung befugt. Der Verwertungserlös ist auf die Verbindlichkeiten des Kunden – abzüglich angemessener Verwertungskosten – anzurechnen.

2. Der Kunde ist verpflichtet, die gelieferte Ware pfleglich zu behandeln, insbesondere ist er verpflichtet, diese auf eigene Kosten gegen Feuer, Wasserschäden und Diebstahl ausreichend zum Neuwert zu versichern. Sofern Wartungs- und Inspektionsarbeiten erforderlich sind, muss der Kunde diese auf eigene Kosten rechtzeitig durchführen.

3. Bei Pfändungen oder sonstigen Eingriffen Dritter hat uns der Kunde unverzüglich schriftlich zu benachrichtigen, damit wir Klage gemäß § 771 ZPO erheben können. Soweit der Dritte nicht in der Lage ist, uns die gerichtlichen oder außergerichtlichen Kosten einer Klage gemäß § 771 ZPO zu erstatten, haftet der Kunde für die uns entstandenen Kosten.

4. Der Kunde ist berechtigt, die unter Eigentumsvorbehalt stehende Ware im ordentlichen Geschäftsgang weiter zu verkaufen, er tritt uns jedoch bereits jetzt alle aus der Weiterveräußerung resultierenden Forderungen gegen seine Abnehmer oder Dritte mit allen damit verbundenen Rechten in Höhe des Endbetrages (einschließlich MwSt.) unserer Rechnung ab, und zwar unabhängig davon, ob die Ware ohne oder nach Vereinbarung weiterverkauft worden ist. Zur Einziehung dieser Forderung bleibt der Kunde auch nach der Abtretung ermächtigt. Unsere Befugnis, die Forderung selbst einzuziehen, bleibt hiervon unberührt. Wir verpflichten uns jedoch, die Forderung nicht einzuziehen, solange der Kunde seinen Zahlungsverpflichtungen fristgerecht und vollständig nachkommt, nicht in Zahlungsverzug gerät und insbesondere kein Antrag auf Eröffnung eines Insolvenzverfahrens gestellt ist oder Zahlungseinstellung vorliegt. Wird die Einziehungsbefugnis wirksam, so können wir verlangen, dass der Kunde uns die abgetretene Forderung und deren Schuldner bekannt gibt, alle zum Einzug erforderlichen Angaben macht, die dazugehörigen Unterlagen aushändigt und dem Schuldner (Dritten) die Abtretung mitteilt.

5. Die Verarbeitung oder Umbildung der Eigentumsvorbehaltsware durch den Kunden wird stets für uns vorgenommen. Wird die Eigentumsvorbehaltsware mit anderen, uns nicht gehörenden Gegenständen verarbeitet, so erwerben wir das Miteigentum an der neuen Sache im Verhältnis des Wertes der Eigentumsvorbehaltsware (Faktura-Endbetrag einschl. MwSt.) zu dem der anderen verarbeiteten Gegenstände zurzeit der Verarbeitung. Für die durch Verarbeitung entstehende Sache gilt im Übrigen das Gleiche wie für die unter Vorbehalt gelieferte Ware.

6. Wird die Eigentumsvorbehaltsware mit anderen, uns nicht gehörenden Gegenständen untrennbar vermischt, so erwerben wir das

Allgemeine Geschäftsbedingungen

Firma CONTI Sanitärarmaturen GmbH

Miteigentum an der neuen Sache im Verhältnis des Wertes der Eigentumsvorbehaltsware (Faktura-Endbetrag einschl. MwSt.) zu dem der anderen vermischten Gegenstände zum Zeitpunkt der Vermischung. Erfolgt die Vermischung in der Weise, dass die Sache des Kunden als Hauptsache anzusehen ist, so gilt als vereinbart, dass der Kunde uns anteilmäßig Miteigentum überträgt. Der Kunde verwahrt das so entstandene Alleineigentum oder Miteigentum für uns.

7. Der Kunde tritt uns zur Sicherung unserer Forderungen gegen ihn auch die Forderungen ab, die durch die Verbindung der Kaufsache mit einem Grundstück gegen einen Dritten erwachsen.

8. Wir verpflichten uns, die uns zustehenden Sicherheiten auf Verlangen des Kunden insoweit freizugeben, als der realisierbare Wert unserer Sicherheiten die zu sichernden Forderungen um mehr als 10% übersteigt die Auswahl der freizugebenden Sicherheiten obliegt uns.

VII. Mängelrügen

1. Die Gewährleistungsrechte des Kunden setzen voraus, dass dieser seinen nach § 377 HGB geschuldeten Untersuchungs- und Rügeobliegenheiten ordnungsgemäß nachgekommen ist. Der Kunde ist verpflichtet, die gelieferten Teile unverzüglich nach Empfang zu untersuchen.

2. Mängelrügen sind bei offensichtlichen Mängeln unverzüglich innerhalb von 8 Tagen nach Empfang schriftlich an uns zu richten und werden nur insoweit berücksichtigt, als sich die Ware noch im Zustand der Anlieferung befindet. Bei begründeten Beanstandungen, behalten wir uns vor, die mangelhafte Ware zu ersetzen oder nachzubessern. Versäumt der Kunde die ordnungsgemäße Untersuchung und/oder Mängelanzeige, ist unsere Haftung für den nicht bzw. nicht rechtzeitig oder nicht ordnungsgemäß angezeigten Mangel nach den gesetzlichen Vorschriften ausgeschlossen.

3. Andere Mängel und etwa eintretende Folgeschäden müssen uns unverzüglich, spätestens jedoch innerhalb von 2 Wochen, nachdem sie entdeckt wurden oder hätten entdeckt werden können, gemeldet sein. Der Kunde muss dafür sorgen, dass unverzüglich alle erforderlichen Maßnahmen zur Schadensminderung getroffen werden. Uns ist Gelegenheit zu geben, die mangelhaften Teile und die Schäden an Ort und Stelle in unverändertem Zustand zu besichtigen.

VIII. Haftung für Mängel der Lieferung

Für Mängel der Lieferung haften wir mit folgenden Ansprüchen wie folgt.

1. Teile, die sich aufgrund eines vor dem Gefahrübergang liegenden Umstandes, insbesondere wegen fehlerhafter Bauart, schlechter Werkstoffe oder mangelhafter Ausführung, als mangelhaft herausstellen, werden nach unserer Wahl nachgebessert oder neu geliefert. Ersetzte Teile sind vom Kunden zurückzugewähren. Schlägt die Nachbesserung fehl (§ 440 S. 2 BGB) oder ist auch die nachgelieferte Sache mangelhaft, kann der Kunde die vertragliche Vergütung angemessen mindern oder vom Vertrag zurücktreten. Bei unerheblichen Mängeln ist der Rücktritt ausgeschlossen. In allen Fällen unberührt bleiben die gesetzlichen Sondervorschriften bei Endlieferung der unverarbeiteten Ware an einen Verbraucher, auch wenn dieser sie weiterverarbeitet hat (Lieferantenregress gem. §§ 478 BGB).

2. Zur Vornahme aller uns notwendig erscheinenden Ausbesserungen und Ersatzlieferungen hat der Kunde, nach Verständigung mit uns, die erforderliche Zeit und Gelegenheit zu geben, sonst sind wir von der Mangelhaftung befreit. Nur in dringenden Fällen der Gefährdung der Betriebssicherheit und zur Abwehr unverhältnismäßig großer Schäden, wobei wir sofort zu verständigen sind und, soweit möglich, unsere Zustimmung einzuholen ist, oder wenn wir mit der Beseitigung des Mangels im Verzug sind, hat der Kunde das Recht, den Mangel selbst oder durch sachkundige Dritte beseitigen zu lassen und von uns Ersatz der notwendigen Kosten zu verlangen.

3. Die auf Mängelrüge des Kunden zum Zweck der Überprüfung und Nacherfüllung entstehenden Kosten tragen wir, soweit die Beanstandung sich als berechtigt erweist, ansonsten der Kunde.

4. Die zum Zweck der Prüfung und Nacherfüllung erforderlichen Aufwendungen, insbesondere Transport-, Wege-, Arbeits- und Materialkosten sowie ggf. Ausbau- und Einbaukosten, tragen bzw. erstatten wir nach Maßgabe der gesetzlichen Regelung, wenn tatsächlich ein Mangel vorliegt. Andernfalls können wir vom Kunden die aus dem unberechtigten Mangelbeseitigungsverlangen entstandenen Kosten (insbesondere Prüf- und Transportkosten) ersetzt verlangen, es sei denn, der Kunde kannte die fehlende Mangelhaftigkeit oder hätte diese erkennen können.

5. Sämtliche Elektroinstallationen und Klemmarbeiten, die unsere Produkte betreffen, dürfen nur von Elektro-Fachkräften ausgeführt werden. Bei nicht fachgerechter Installation lehnen wir jegliche Funktionsgarantie, Gewährleistungs- und Schadensersatzansprüche ab.

6. Ansprüche des Kunden auf Schadenersatz bzw. Ersatz vergeblicher Aufwendungen bestehen auch bei Mängeln nur nach Maßgabe von IX. und sind im Übrigen ausgeschlossen.

7. Ansprüche und Rechte des Kunden wegen Mängeln verjähren mit einer Frist von 2 Jahren.

IX. Haftung für Verletzung sonstiger Pflichten

1. Wir haften für Schäden, die wir, ein gesetzlicher Vertreter oder Erfüllungsgehilfe, aufgrund von Pflichtverletzungen vorsätzlich oder grob fahrlässig verursacht haben.

2. Bei einfacher Fahrlässigkeit haften wir vorbehaltlich eines milderen Haftungsmaßstabs nach gesetzlichen Vorschriften (z.B. für Sorgfalt in eigenen Angelegenheiten) nur:

a) für Schäden aus der Verletzung des Lebens, des Körpers oder der Gesundheit.

CONTI Sanitärarmaturen GmbH | Hauptstraße 98 | 35435 Wettenberg | Deutschland | Tel. +49 641 98221 0 | Fax +49 641 98221 50 | info@conti.plus

www.conti.plus | CONVKF1010DE | gültig ab 01/2024 | Druckfehler und Irrtümer sowie technische und maßliche Änderungen vorbehalten.

b) für Schäden aus der nicht unerheblichen Verletzung einer wesentlichen Vertragspflicht (Verpflichtung, deren Erfüllung die ordnungsgemäße Durchführung des Vertrags überhaupt erst ermöglicht und auf deren Einhaltung der Vertragspartner regelmäßig vertraut und vertrauen darf)

in diesem Fall ist unsere Haftung jedoch auf den Ersatz des vorhersehbaren, typischerweise eintretenden Schadens begrenzt.

3. Die sich aus Ziffer IX.2 ergebenden Haftungsbeschränkungen gelten auch bei Pflichtverletzungen durch bzw. zugunsten von Personen, deren Verschulden wir nach gesetzlichen Vorschriften zu vertreten haben. Sie gelten nicht, soweit wir einen Mangel arglistig verschwiegen oder eine Garantie für die Beschaffenheit der Liefergegenstände übernommen haben und für Ansprüche des Kunden nach dem Produkthaftungsgesetz.

Im Übrigen ist eine Haftung ausgeschlossen.

X. Haftung für Mängel bei Bearbeitung eingesandter Teile

Übernehmen wir nicht, wenn sich diese Mängel aus dem Verhalten des Werkstoffes ergeben. Werden eingesandte Teile durch Materialfehler oder sonstige Mängel der Teile bei der Bearbeitung unbrauchbar, sind wir berechtigt, die aufgewandten Bearbeitungskosten zu berechnen. Werden die Werkstücke durch Umstände unbrauchbar, die wir zu vertreten haben, so übernehmen wir die Bearbeitung der gleichartigen Ersatzstücke in folgendem Rahmen:

a) Bei Einzel-Aufträgen wird vom Kunden kostenlos und frachtfrei Ersatz geliefert bzw. erfolgt unsere Lieferung mit einer entsprechenden reduzierten Stückzahl.

b) Bei Serienaufträgen leisten wir Ersatz, soweit die Ausschussquote 5% der angelieferten Stückzahl übersteigt, in Höhe der vom Kunden aufgewandten Kosten für Rohmaterial und Arbeitslöhne, höchstens jedoch bis zum 5-fachen Betrag des Bearbeitungswertes für das zu ersetzende Werkstück. Wahlweise können wir auch gleichartige Ersatzstücke selbst herstellen oder beschaffen. Weitergehende Ansprüche des Auftraggebers, gleichgültig, aus welchem Rechtsgrunde, sind ausgeschlossen.

XI. Recht des Kunden auf Rücktritt bei Unmöglichkeit

1. Der Kunde kann vom Vertrag zurücktreten, wenn uns die gesamte Leistung vor Gefahrenübergang endgültig unmöglich wird. Der Kunde kann auch dann vom Vertrag zurücktreten, wenn bei einer Bestellung gleichartiger Waren die Ausführung eines Teils der Lieferung der Anzahl nach unmöglich wird und er ein berechtigtes Interesse an der Ablehnung einer Teillieferung hat; ist dies nicht der Fall, so kann der Kunde die Gegenleistung entsprechend mindern.

2. Tritt die Unmöglichkeit während des Annahmeverzuges oder durch Verschulden des Kunden ein, so bleibt dieser zur Gegenleistung verpflichtet.

3. Halten wir eine zugesagte Lieferzeit nicht ein, setzt der Kunde uns eine angemessene Nachfrist zur Leistung, und wird die Nachfrist nicht eingehalten, so ist der Kunde zum Rücktritt berechtigt.

XII. Recht des Lieferers auf Rücktritt

1. Für den Fall unvorhergesehener Ereignisse im Sinne des Abschnittes III., sofern sie die wirtschaftliche Bedeutung oder den Inhalt der Leistung erheblich verändern oder auf unseren Betrieb erheblich einwirken, und für den Fall nachträglich sich herausstellender Unmöglichkeit der Ausführung wird der Vertrag angemessen angepasst. Soweit dies wirtschaftlich nicht vertretbar ist, steht uns das Recht zu, ganz oder teilweise vom Vertrag zurückzutreten.

2. Schadenersatzansprüche des Kunden wegen eines solchen Rücktritts bestehen nicht. Wollen wir als Lieferer vom Rücktrittsrecht Gebrauch machen, so haben wir dies nach Erkenntnis der Tragweite des Ereignisses unverzüglich dem Kunden mitzuteilen, und zwar auch dann, wenn zunächst mit dem Kunden eine Verlängerung der Lieferfrist vereinbart war.

XIII. Gerichtsstand

1. Gerichtsstand für alle sich aus dem Vertragsverhältnis ergebenden Streitigkeiten ist, wenn der Kunde Kaufmann, eine juristische Person des öffentlichen Rechts oder ein öffentlich-rechtliches Sondervermögen ist, Gießen. Wir sind auch berechtigt, am Hauptsitz des Kunden zu klagen.

2. Sofern sich aus der Auftragsbestätigung nichts anderes ergibt, ist unser Geschäftssitz Erfüllungsort.

3. Es gilt deutsches Recht.

Stand 01.01.2021
CONTI Sanitärarmaturen GmbH

Notizen

CONTI Sanitärarmaturen GmbH | Hauptstraße 98 | 35435 Wettenberg | Deutschland | Tel. +49 641 98221 0 | Fax +49 641 98221 50 | info@conti.plus

CONTI+

Verlässlich & Innovativ

Hygienische und smarte Dusch- und Waschraumkonzepte für ein Plus an Lebensqualität: Dafür steht die Marke CONTI+ seit 50 Jahren.

Dank unserer innovativen Technologien, dem breit aufgestellten Produktportfolio und einem umfassenden Serviceangebot bieten wir unseren Kunden für jede Anforderung im Neubau- und Sanierungsbereich die optimale Lösung. Kompetent, flexibel – und rundum überzeugend.

Von modernen elektronischen und mechanischen Dusch-, Waschtisch- und Urinalarmaturen über Waschtische bis hin zu kompletten Sanitärraumausstattungen und Wassermanagement-Systemen: Bei allen Produkten und Systemlösungen denken wir ganzheitlich und legen größten Wert auf Nachhaltigkeit, Hygiene und Sicherheit. Dafür wird die Marke CONTI+ von Planern und Architekten als professioneller Partner geschätzt.

CONTI Sanitärarmaturen GmbH
Hauptstraße 98
35435 Wettenberg | Deutschland
Tel. +49 641 98221 0
Fax +49 641 98221 50
info@conti.plus
www.conti.plus

Member of Fortuna Group

01/2024 | CONVKF1010DE
Druckfehler und Irrtümer sowie technische und maßliche Änderungen vorbehalten.
WEEE-Reg.-Nr. DE 69033855